BORA

Ventilationshandbok

Version 01 | 2021

Framåttänkande i stället för att imitera.

Jag har arbetat i köksbranschen sedan över 20 år. Hängande fläktkåpor har alltid stört mig. I början av estetiska skäl. Senare pga. den höga bullerutvecklingen, den krångliga rengöringen och det otrevliga matoset. För att uppfylla mina kunders önskemål kom jag på idéen med ångsugen. Genom att ständigt pyssla och upptäcka skapade vi ett innovativt system som suger ner matoset effektivare än vanliga fläktkåpor.

BORA ångsugar och spishällar övertygar vid det här laget många anspråksfulla kunder – inte bara pga. den överlägsna tekniken och den attraktiva designen. Det är just systemtänkandet där spishällar och ångsug är perfekt avstämda mot varandra, som uppfyller ambitionerade amatörkockars önskan efter en sådan köksgestaltning

För att möta dina och dina kunders höga anspråk, har vi tagit fram denna ventilationshandbok. Vi vänder oss medvetet till alla planerare och montörer som arbetar med avancerade kökslösningar och som vill erbjuda sina kunder kompromisslös kvalitet och unik estetik. På följande sidor svarar vi på alla frågor kring våra produkter och deras perfekta montering. Kontakta oss direkt om du skulle ha fler frågor eller förslag.

Willi Bruckbauer

Innehållsförteckning

Framåttänkande i stället för att imitera . . . 3
BORA-principen / BORA fordeler . . . 6
BORA Awards . . . 7
BORA Systemkonfigurator . . . 8 – 9

BORA PROFESSIONAL 3.0

Highlights . . . 10 – 11
BORA Professional 3.0 Sets . . . 12
PKA3 BORA Pro ångsug . . . 13
PKA3AB BORA Pro ångsug All Black . . . 14
PKAS3 BORA Pro ångsugssystem med integrerad motor . . . 15
PKAS3AB BORA Pro ångsugssystem med integrerad motor All Black . . . 16
PKFI3 BORA Pro flexinduktionshäll . . . 17
PKI3 BORA Pro induktionshäll . . . 18
PKIW3 BORA Pro induktionswokhäll . . . 19
PKCH3 BORA Pro Hyper-spishäll 1-krets/2-krets . . . 20
PKC3 BORA Pro HiLight-spishäll 3-krets/2-krets . . . 21
PKCB3 BORA Pro HiLight-spishäll 3-krets/stekhäll . . . 22
PKG3 BORA Pro gasspishäll . . . 23
PKT3 BORA Pro Tepan-grill i rostfritt stål med 2 kokzoner . . . 24

Energiförbrukningsmärkning . . . 25
Installasjonsveiledningen . . . 26 – 33
Mønsterplanlegging . . . 34 – 41

BORA CLASSIC 2.0

Highlights . . . 42 – 43
BORA Classic 2.0 sets . . . 44
CKA2 BORA Classic ångsug . . . 45
CKA2AB BORA Classic ångsugssystem All Black . . . 46
CKFI BORA Classic flexinduktionshäll . . . 47
CKI BORA Classic induktionshäll . . . 48
CKIW BORA Classic induktionswokhäll . . . 49
CKCH BORA Classic Hyper-spishäll 1-krets/2-krets . . . 50
CKCB BORA Classic HiLight-spishäll 1-krets/2-krets/stekzon . . . 51
CKG BORA Classic gasspishäll . . . 52
CKT BORA Classic Tepan-grill i rostfritt stål med 2 kokzoner . . . 53

BORA CLASSIC 2.0 TILLBEHÖRSARTIKEL (KG 51)

CER BORA Classic iläggningsram / **USL515/USL515AB** BORA sidolister för spishäll 515 mm djup . . . 54

Energiförbrukningsmärkning . . . 55
Installasjonsveiledningen . . . 56 – 61
Mønsterplanlegging . . . 62 – 65

BORA X PURE

Highlights . . . 66 – 67
PUXA BORA X Pure induktionshäll med integrerad ångsug – utsug . . . 68
PUXU BORA X Pure induktionshäll med integrerad ångsug – luftcirkulation . . . 69

BORA X PURE TILLBEHÖR (KG 51)

BKR830 BORA spishällsram för 830 mm bredd / **USL515/USL515AB** BORA sidolister för spishäll 515 mm djup . . . 70

Energiförbrukningsmärkning . . . 71
Installasjonsveiledningen . . . 72 – 76
Mønsterplanlegging . . . 77 – 79

BORA PURE

Highlights . . . 80 – 81
PURA BORA Pure induktionsspishäll med integrerad ångsug - Utsug . . . 82
PURU BORA Pure induktionsspishäll med integrerad ångsug - Luftcirkulation . . . 83

BORA PURE TILLBEHÖR (KG 51)

BKR760 BORA spishällsram för 760 mm bredd / **USL515/USL515AB** BORA sidolister för spishäll 515 mm djup . . . 84

Energiförbrukningsmärkning . . . 85
Installasjonsveiledningen . . . 86 – 90
Mønsterplanlegging . . . 91 – 93

BORA BASIC

Highlights . . . 94 – 95
BHA BORA Basic Hyper-glaskeramisk spishäll med integrerad ångsug - Utsug . . . 96
BHU BORA Basic Hyper-glaskeramisk spishäll med integrerad ångsug - Luftcirkulation . . . 97

BORA BASIC TILLBEHÖRSARTIKEL (KG 51)

BKR760 BORA spishällsram för 760 mm bredd . . . 98
USL515/USL515AB BORA sidolister för spishäll 515 mm djup . . . 99

Monteringsvarianter . . . 100
Energiförbrukningsmärkning . . . 101
Installasjonsveiledningen . . . 102 – 106
Mønsterplanlegging . . . 107 – 109

BORA UNIVERSALARTIKLAR

Highlights . . . 110

BORA ECOTUBE SETS

UESDRSL BORA Universal Ecotube set med USDR50 och ULS/**UESDFSL** BORA Universal Ecotube set med USDF och ULS . . . 111

BORA MOTOR (KG 51)

ULS BORA sockelmotor EC . . . 112
ULA BORA yttervägg-motor EC . . . 113
ULI BORA rörmotor EC . . . 114
ULZ BORA tegeltaksmotor EC . . . 115
ULF BORA plattak-motor EC . . . 116
ULIE BORA extra rörmotor AC . . . 117

BORA LUFTRENGÖRINGSBOXAR (KG 51)

ULBF BORA luftrengöringsbox flexibel . . . 118
ULB3X BORA luftrengöringsbox 3 . . . 119

BORA LJUDDÄMPARE (KG 51)

USDF BORA platt ljuddämpare . . . 120
USDR50 BORA rund ljuddämpare 500mm inkl. tätningsmaterial . . . 121

BORA KANALSYSTEM OCH VÄGGBOX (KG 51)

EF750/1 BORA Ecotube plattkanal 750mm . . . 122
EFS750/1 BORA Ecotube plattkanal med brygga 750mm . . . 122
EF47/1 BORA Ecotube plattkanal 47mm . . . 123
ER750/1 BORA Ecotube rundkanal 750mm . . . 123
EFRG/1 BORA Ecotube övergång platt rund rak inkl. tätningsmaterial . . . 124
EFRV/1 BORA Ecotube övergång platt rund förskjutning inkl. tätningsmaterial . . . 124
EFRV110/1 BORA Ecotube övergång platt rund förskjutning 110 mm inkl. tätningsmaterial . . . 125
EFR90/1 BORA Ecotube övergång 90° platt rund inkl. tätningsmaterial . . . 125
EFBH90/1 BORA Ecotube båge 90° platt horisontal inkl. tätningsmaterial . . . 126
EFBV90/1 BORA Ecotube båge 90° platt vertikal inkl. tätningsmaterial . . . 126
ERB90/1 BORA Ecotube båge 90° rund inkl. tätningsmaterial . . . 127
EFBH15/1 BORA Ecotube båge 15° platt horisontal inkl. tätningsmaterial . . . 127
EFV/1 BORA Ecotube kanalkoppling platt inkl. tätningsmaterial . . . 128
ERV/1 BORA Ecotube kanalkoppling rund inkl. tätningsmaterial . . . 128
EFD/1 BORA Ecotube platt tätning . . . 129
ERD/1 BORA Ecotube rund tätning . . . 129
EFMS/1 BORA Ecotube monteringsset platt . . . 130
ERMS/1 BORA Ecotube monteringsset runt . . . 130
UEBF/1 BORA 3box ytterväggsventil inkl. tätningsmaterial . . . 131
UEBR/1 BORA 3box ytterväggsventil rund inkl. tätningsmaterial . . . 132
UEBRK/1 BORA 3box ytterväggsventil rund kort inkl. tätningsmaterial . . . 133

BORA UNIVERSALARTIKEL TILLBEHÖR (KG 51)

USTF BORA uttag typ F / **USTFAB** BORA uttag typ F All Black . . . 134
USTE BORA uttag typ E / **USTEAB** BORA uttag Typ E All Black . . . 134
USTJ BORA uttag typ J / **USTJAB** BORA uttag Typ J All Black . . . 135
USTG BORA uttag typ G / **USTGAB** BORA uttag Typ G All Black . . . 135
USTL BORA uttag typ L / **USTLAB** BORA uttag Typ L All Black . . . 136

BORA HANDELSVAROR (KG 51)

HIW1 BORA induktions-wokpanna . . . 136

Uttag positionering . . . 137
Tillbehör Highlights . . . 138 – 141
Detaljritningar . . . 142 – 145
Ytterväggsventiler . . . 146
Utsugsledning . . . 147
BORA Ecotube / Rör och kanaler . . . 148 – 149
Utsugssystem / uftcirkulationssystem . . . 150
Matlagning i luftcirkulationsdrift / Fettavskiljningsgrad . . . 151
Drift med eldstäder . . . 152
Externa kopplingskontakter . . . 153
Monteringsanvisning . . . 154
Energiförbrukningsmärkning . . . 155
Funktionsmatris . . . 156 – 157
BORA-produkters egenskaper . . . 158 – 161
Förteckning över förkortningar . . . 162

BORA-principen

Eller fysik kan vara så spännande.

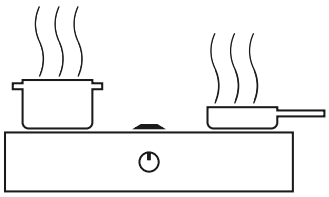

1
Matos stiger max 1 meter per sekund.

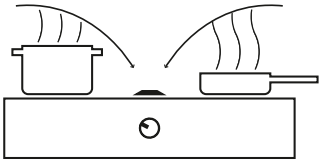

2
BORA:s ångsug suger ner matoset med en hastighet på cirka 4 m/s.

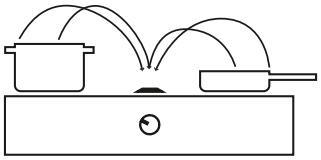

3
Den snabbare laminära luftströmmen ser till så att matos och andra lukter sugs ut på ett effektivt sätt där de bildas, direkt vid spishällen.

BORA fordeler

Frisk luft

Matlagning i komfortzonen

BORA suger ut lukt- och fettpartiklar direkt från kokkärlen, vilket gör att matoset inte kan sprida sig i rummet. Fettpartiklarna stängs effektivt in i fettfilter i rostfritt stål.

Enkel betjäning

Intuitiv, självförklarande och mogen

Systemet styrs genom en vridknapp eller genom att man pekar eller drar med fingret. Enkelt och intuitivt.

Enkel rengöring

Varför försvåra det hela när det går att göra det enkelt?

Rengöringen av vanliga fläktkåpor är komplicerad och tar lång tid. BORA övertygar i vardagen: Alla rörliga delar tas enkelt bort utan verktyg och kan diskas i diskmaskin.

Låg ljudnivå

Betydligt tystare än en fläktkåpa

Vanliga fläktkåpor stör genom att ge ifrån sig drygt 70 decibel (A) direkt i huvudhöjd. Med BORA är det annorlunda: När den går på högsta effekt, är ljudnivån lägre än när du steker en biff.

Mycket förvaringsutrymme

Ångsugen skapar utrymme för köksutensilier

Eftersom enheten är mindre än 200 mm hög, och luftcirkulationsfiltret är integrerat lämnas större delen av underskåpet fritt för förvaring av kokkärl och annan köksutrustning. Man behöver inte som annars är vanligt, korta av lådor eller bli av med förvaringsutrymme genom kanalledningar.

Stor matlagningsyta: 4 24

Stort utrymme för professionell matlagning

Genom den platsbesparande betjäningen och ångsugens centrala placering erbjuder alla BORA:s induktionskokzoner stort utrymme för matlagning. De extra stora flexinduktionskokzonerna ger en fullständig och jämn uppvärmning även av mycket stora kokkärl eller grytor.

Bästa materialen

Utmärkt funktion och lång livslängd

Material av hög kvalitet och bra funktion förenas i ett premiumsystem. Rostfritt stål och tungmetallfri glaskeramik anger tonen.

Fri sikt

Ingen störande fläktkåpa i huvudhöjd

BORA gör det möjligt att planera sitt kök utan fläktkåpor. Inga kanter och hörn i huvudhöjd. Inga böjda ryggar. Ingen inskränkt sikt. Ingen ånga i ögonhöjd – eller på glasögonen.

Fri planering

Riktlinjen för en ny köksarkitektur

Med BORA får man nya möjligheter när man planerar kök: matlagning framför fönstret och under snedtak, köksöar utan besvärande fläktkåpor... BORA står för modern köksestetik.

BORA Awards

BORA tar hem viktiga priser: Våra idéer har övertygat nationellt och internationellt yrkesfolk. En överblick:

German Design Award
2021

Plus X Award
2020

Red Dot Award
2020

iF Design Award
2020

German Design Award
2020

Plus X
Award – 2019

Red Dot Product Design Award
2019

iF Design Award
2019

Good Design Award –
Chicago Athenaeum
2017–2019

Iconic Award
2016 + 2019

German Design Award
2016 + 2018

Red Dot Product Design Award
Best of the Best
2017

Plus X Award
2017

German Brand Award
2016

Deutscher Gründerpreis
(tyska entreprenörspriset)

BORA Systemkonfigurator

Kompatibilitetsöversikt

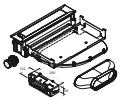

produktlinje	spishällar	ångsug		uttagen
BORA Professional 3.0	PKA3 PKA3AB (flexibelt system)	PKFI3 PKIW3 PKC3 PKG3	PKI3 PKCH3 PKCB3 PKT3	USTF/USTFAB USTE/USTEAB USTJ/USTJAB USTG/USTGAB USTL/USTLAB (valfritt)
	PKAS3 PKAS3AB (kompaktsystem med integrerad motor)	PKFI3 PKIW3 PKC3 PKG3	PKI3 PKCH3 PKCB3 PKT3	USTF/USTFAB USTE/USTEAB USTJ/USTJAB USTG/USTGAB USTL/USTLAB (valfritt)
BORA Classic 2.0	CKA2 CKA2AB (flexibelt system)	CKFI CKIW CKCB CKT	CKI CKCH CKG	USTF/USTFAB USTE/USTEAB USTJ/USTJAB USTG/USTGAB USTL/USTLAB (valfritt)

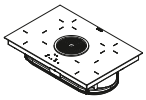

Produktlinje	Luftledningsmoduler (ingår i leveransomfånget)	Spishällar med integrerad ångsug	uttagen
BORA Basic	utsug	BHA	USTF/USTFAB USTE/USTEAB USTJ/USTJAB USTG/USTGAB USTL/USTLAB (valfritt)
	luftcirkulation	BHU	USTF/USTFAB USTE/USTEAB USTJ/USTJAB USTG/USTGAB USTL/USTLAB (valfritt)
BORA X Pure / BORA Pure	utsug (BORA Ecotube-anslutning integrerad)	PUXA PURA	USTF/USTFAB USTE/USTEAB USTJ/USTJAB USTG/USTGAB USTL/USTLAB (valfritt)
	luftcirkulation 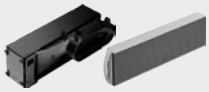	PUXU PURU	USTF/USTFAB USTE/USTEAB USTJ/USTJAB USTG/USTGAB USTL/USTLAB (valfritt)

Detaljerad information och beställningsmöjlighet hittar du på BORA PartnerNet.
https://partner.bora.com

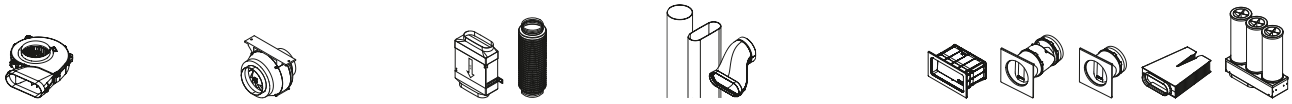

motor	tillsatsmotor	ljuddämpare	kanalsystemet	luftstyrning	
ULS ULZ ULA ULF ULI	ULIE (valfritt)	USDF USDR50	BORA Ecotube	utsug	ytterväggsventil UEBR UEBRK UEBF
UESDRSL/UESDFSL				luftcirkulation	luftrengöringsbox ULBF ULB3X
ULZ ULA ULF ULI (valfritt)	ULIE (valfritt)		BORA Ecotube	utsug	ytterväggsventil UEBR UEBRK UEBF
				luftcirkulation	luftrengöringsbox ULBF ULB3X
ULS ULZ ULA ULF ULI	ULIE (valfritt)	USDF USDR50	BORA Ecotube	utsug	ytterväggsventil UEBR UEBRK UEBF
UESDRSL/UESDFSL				luftcirkulation	luftrengöringsbox ULBF ULB3X

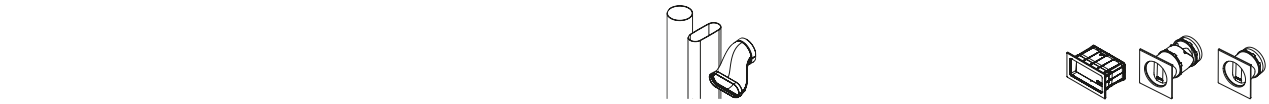

motor	kanalsystemet		luftstyrning
(integrerad)	BORA Ecotube	utsug	ytterväggsventil UEBR UEBRK UEBF
(integrerad)			(integrerat filter)
(integrerad)	BORA Ecotube		ytterväggsventil UEBR UEBRK UEBF
(integrerad)			(integrerat filter)

BORA Professional 3.0 Highlights

intuitiv manöverknapp
Kombinationen av en klassisk vridknapp och sensitiv yta med skarp LED-display garanterar en perfekt manövrering. Alla funktioner aktiveras enkelt, bekvämt & intuitivt medelst vridning av knapp eller beröring av den centrala touch-ytan.

Premium Design
Här möter banbrytande formspråk på högsta anspråk när det gäller material och teknik. Designhöjdpunkter är ångsugen och den enkelt designade vridknappen av rostfritt stål med sin svarta glasfront och den klara, vita LED-displayn är riktiga designhöjdpunkter.

Enkel rengöring
Alla delar som kommer i kontakt med matos kan enkelt tas bort via den lättåtkomliga luftinloppsöppningen och rengöras i diskmaskinen, där de upptar nästan inget utrymme alls.

Extra stora kokzoner med ytinduktion
Ovanligt stora induktionskokzoner innebär också att du kan hålla även riktigt stora kokkärl varma under en längre tid.

Automatisk ångsugskontroll
Ångsugens effektnivå justerar sig själv automatiskt, beroende på vad som tillagas vid en given tidpunkt. Du behöver inte längre ständigt ändra manuellt. Det ger dig möjlighet att istället koncentrera dig på matlagningen.

Automatisk öppningsklaff
När ångsugen används öppnar och sluter sig klaffen automatiskt. När den sluter sig förhindrar den integrerade sensorn att föremål kläms fast. Det eleganta systemet är helt slutet när det är avstängt.

Minimal volym
Alltid väldigt tyst - även vid höga effektnivåer: Orsaken är den optimala luftstyrningen och användningen av en extremt tyst motor. Ingen distraktion uppstår vid matlagningen och underhållningen förblir ostörd.

Extra stor ”4 24”-matlagningsyta
Spishällarna med 54cm överdjup skapar ännu mer plats för matlagning. Två stora kastruller kan enkelt placeras bakom varandra.

Modulärt system
BORA erbjuder ett brett sortiment av spishällar från induktion till gas eller Tepan-grill i rostfritt stål, som kan kombineras fritt med ångsugssystemet. Även kombinationer med en, tre eller flera spishällar är möjligt.

Exakt temperaturkontroll
Tepan-grillen i rostfritt stål erbjuder bästa möjliga prestanda, 2 stora grillytor och exakt temperaturkontroll. Den önskade temperaturen ställs in direkt och bibehålls sedan. I displayen visas tydligt det valda antalet grader. Snabb uppvärmning till 250°C på under 5 minuter sparar både tid och energi.

PKFI3
BORA Pro flexinduktionshäll

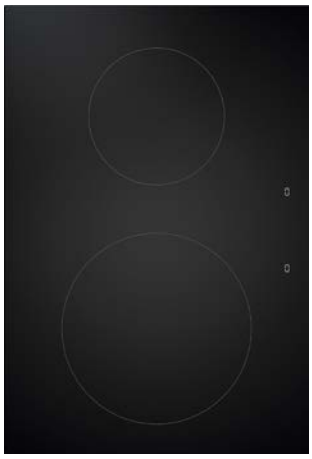

PKI3
BORA Pro induktionshäll

PKIW3
BORA Pro induktionswokhäll

PKC3
BORA Pro HiLight-spishäll
3-krets/2-krets

PKCB3
BORA Pro HiLight-spishäll
3-krets/stekhäll

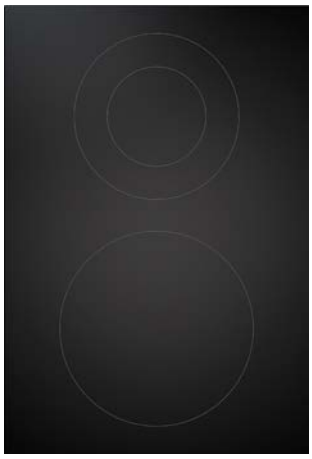

PKCH3
BORA Pro Hyper-spishäll
1-krets/2-krets

PKG3
BORA Pro gasspishäll

PKT3
BORA Pro Tepan-grill i rostfritt
stål med 2 kokzoner

Vridknapp
BORA Pro 3.0

PKA3
BORA Pro ångsug

PKAS3
BORA Pro ångsugssystem med
integrerad motor

Vridknapp
BORA Pro 3.0 All Black

PKA3AB
BORA Pro ångsug All Black

PKAS3AB
BORA Pro ångsugssystem med
integrerad motor All Black

BORA Professional 3.0 Sets

BORA Professional 3.0 hällar som en kombination

Komponenter:

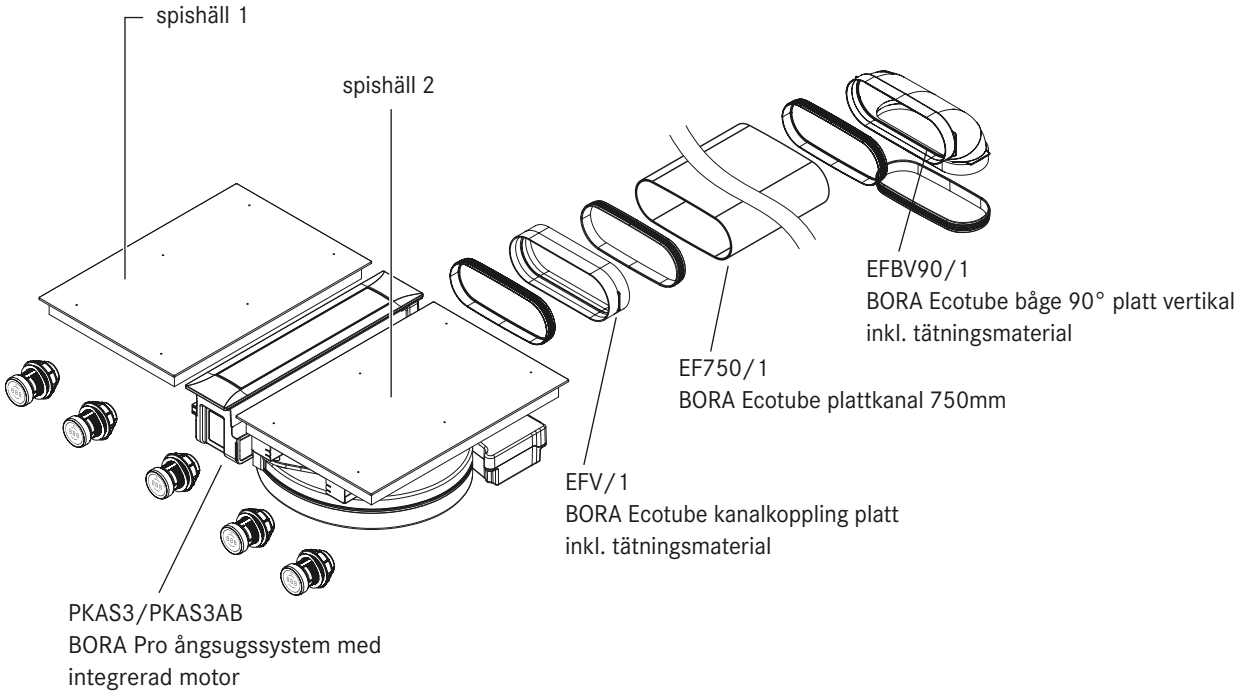

PKAS3FI

BORA Pro set induktionshäll
(1x PKAS3, 2x PKFI3, 1x EFBV90, 1x EF750, 1x EFV)

PKAS3FIAB

BORA Pro set All Black
(1x PKAS3AB, 2x PKFI3, 1x EFBV90, 1x EF750, 1xEFV)

PKAS3FIT

BORA Pro set flexinduktion Tepan
(1x PKAS3, 1x PKFI3, 1x PKT3, 1x EFBV90, 1x EF750, 1x EFV)

PKAS3HL

BORA Pro set HiLight
(1x PKAS3, 1x PKC3, 1x PKCB3, 1x EFBV90, 1x EF750, 1x EFV)

PKA3

BORA Pro ångsug

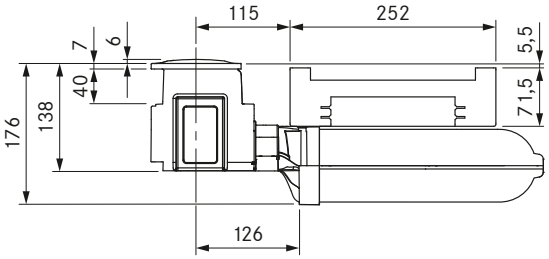

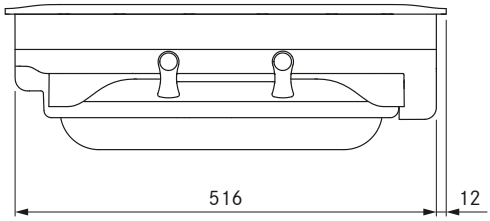

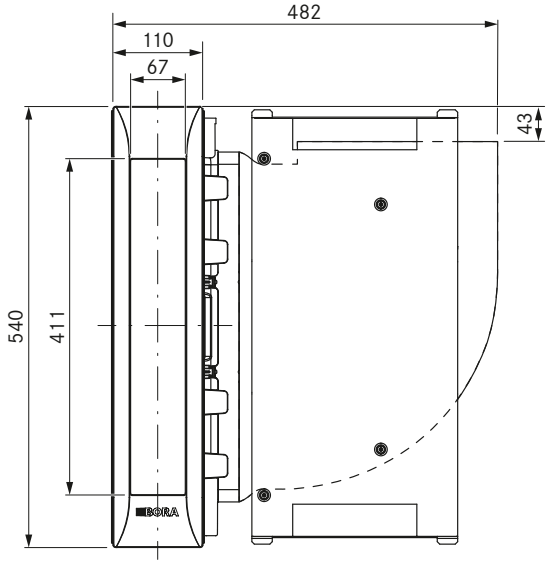

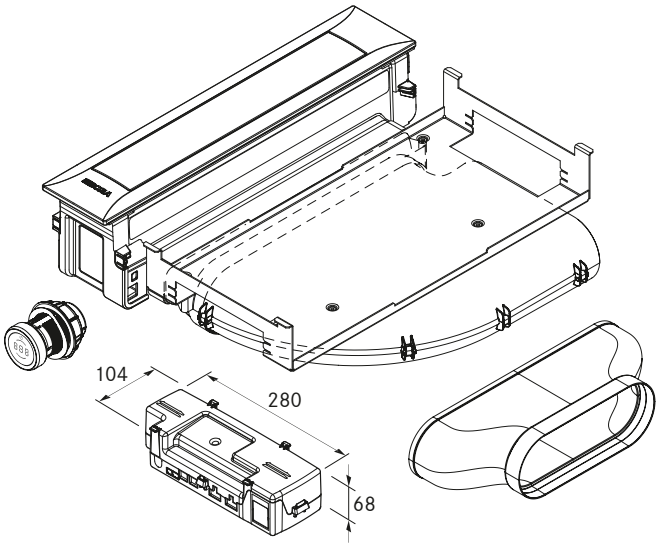

Tekniska data

Matningsspänning	220 – 240 V
Frekvens	50/60 Hz
Strömförbrukning max.	550 W
Längd nätanslutningsledning	2 m
Mått (bredd x djup x höjd)	482 x 540 x 176 mm
Vikt (inkl. tillbehör/förpackning)	9,25 kg
Effektnivåer ångsug	1 – 9, P
kanalanslutning	BORA Ecotube

Produktbeskrivning
- intuitiv manöverknapp
- Automatisk öppningsklaff
- Premium Design
- Minimal volym
- Enkel rengöring
- Integrerat droppträg
- Fettfilter i rostfritt stål
- Modulärt system
- Automatisk ångsugskontroll
- Demonstrationsläge

Leveransomfång
- Ångsug PKA3 med integrerad 90° krök
- Kanalstycke, rakt
- Styrningshandtag
- klaff
- rostfria fettfilter
- Filterkärl
- Underhållskärl
- Kommunikationsledning CAT 5
- Universal styrenhet
- Anslutningsledning reglage
- driftsinstruktion
- Set höjdutjämningsplattor
- Monteringsklämmor
- Nätanslutningsledning med stickkontakt typ E + F
- Ecotube platt tätning EFD

Tillbehör
- Fettfilter i rostfritt stål PKA1FF
- Klaff PKA1VK
- Filterkärl PKA1FW
- Nätanslutningsledning typ I UNLI (AUS)
- Nätanslutningsledning typ J UNLJ (CH)
- Nätanslutningsledning typ G UNLG (GB-IE)
- Nätanslutningsledning typ B UNLB (PH)
- Nätanslutningsledning typ H UNLH (IL)

Produkt- och planeringsanvisningar
- Kan erhållas som luftcirkulationssystem eller utsugssystem
- Går att kombinera med alla BORA Professional 3.0 spishällar och BORA Universal motorelement
- Det är möjligt att montera ytterligare en motorkomponent för mycket långa resp. komplexa frånluftsträckor
- Bänkskivans höjd kan anpassas individuellt
- Bänkskivans djup: ≥ 700 mm (tillsammans med kanalstycket rakt ≥ 650 mm)
- Luftflöde åt höger eller vänster
- Pga. den låga monteringshöjden (100 mm) kan motorn placeras i sockelområdet (endast vid användning av sockelmotor ULS)
- Monteringssätt: planmonterad eller påmontering
- Universal styrenhet kan som centralt anslutningsställe enkelt och platsbesparande monteras i sockelområdet
- Förbindelse mellan ångsug och Universal styrenhet via kommunikationsledning CAT 5
- Lådorna resp. hyllorna i underskåpet måste kunna tas ut för underhåll och rengöring
- Kanalsystemet BORA Ecotube är optimalt anpassat till BORA ångsugar och garanterar en 100%-ig funktion och bästa prestanda
- Professional ångsugssystem kan kombineras med alla BORA-uttag

PKA3AB

BORA Pro ångsug All Black

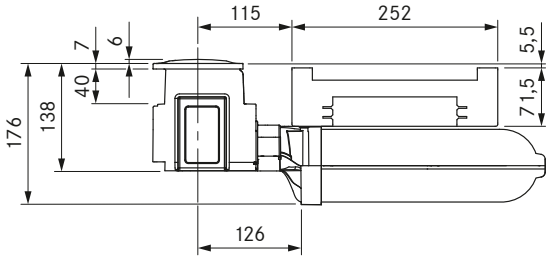

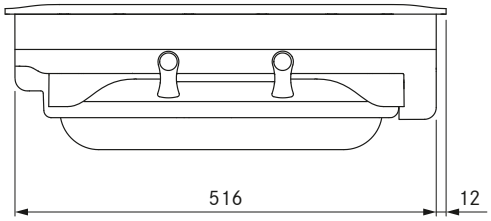

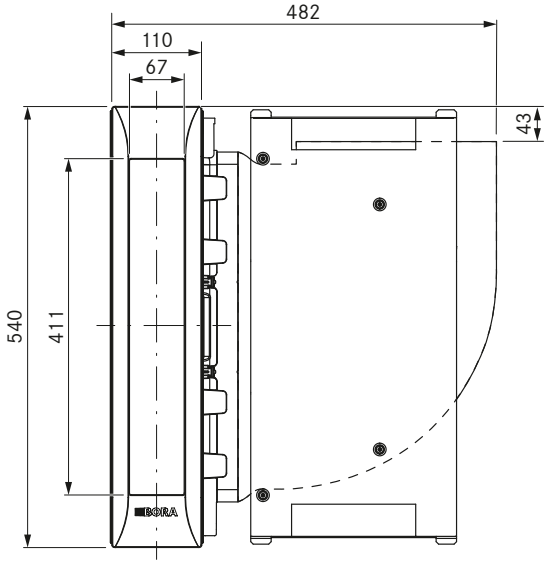

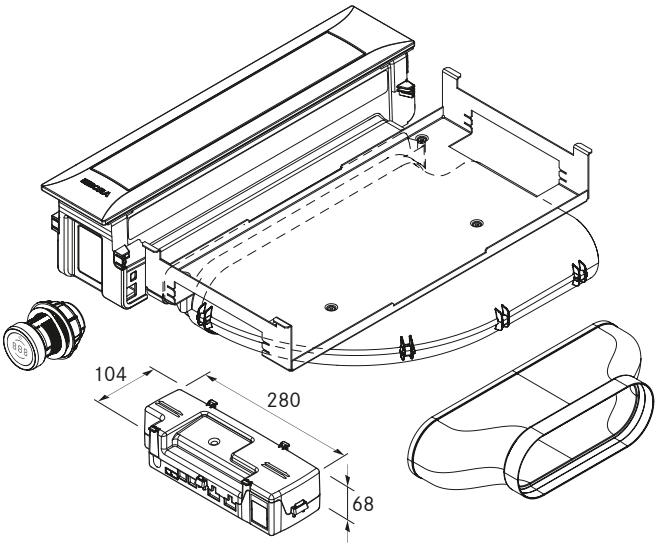

Tekniska data

Matningsspänning	220 – 240 V
Frekvens	50/60 Hz
Strömförbrukning max.	550 W
Längd nätanslutningsledning	2 m
Mått (bredd x djup x höjd)	482 x 540 x 176 mm
Vikt (inkl. tillbehör/förpackning)	9,25 kg
Effektnivåer ångsug	1 – 9, P
kanalanslutning	BORA Ecotube

Produktbeskrivning
- intuitiv manöverknapp
- DLC (Diamond-like-Carbon)-beläggning
- Automatisk öppningsklaff
- Premium Design
- Minimal volym
- Enkel rengöring
- Integrerat droppträg
- Fettfilter i rostfritt stål
- Modulärt system
- Automatisk ångsugskontroll

Leveransomfång
- Ångsug PKA3AB med integrerad 90° krök
- Kanalstycke, rakt
- Styrningshandtag
- dessutom 4 x Pro knappring All Black PKR3AB
- klaff
- rostfria fettfilter
- Filterkärl
- Underhållskärl
- Kommunikationsledning CAT 5
- Universal styrenhet
- Anslutningsledning reglage
- driftsinstruktion
- Set höjdutjämningsplattor
- Monteringsklämmor
- Nätanslutningsledning med stickkontakt typ E + F
- Ecotube platt tätning EFD

Tillbehör
- Fettfilter i rostfritt stål PKA1FF
- Klaff PKA1VKAB
- Filterkärl PKA1FW
- Nätanslutningsledning typ I UNLI (AUS)
- Nätanslutningsledning typ J UNLJ (CH)
- Nätanslutningsledning typ G UNLG (GB-IE)
- Nätanslutningsledning typ B UNLB (PH)
- Nätanslutningsledning typ H UNLH (IL)

Produkt- och planeringsanvisningar
- Kan erhållas som luftcirkulationssystem eller utsugssystem
- Går att kombinera med alla BORA Professional 3.0 spishällar och BORA Universal motorelement
- Fyra extra knappringar All Black för intilliggande spishällar i leveransomfånget
- Det är möjligt att montera ytterligare en motorkomponent för mycket långa resp. komplexa frånluftsträckor
- Bänkskivans höjd kan anpassas individuellt
- Bänkskivans djup: ≥ 700 mm (tillsammans med kanalstycket rakt ≥ 650 mm)
- Luftflöde åt höger eller vänster
- Pga. den låga monteringshöjden (100 mm) kan motorn placeras i sockelområdet (endast vid användning av sockelmotor ULS)
- Monteringssätt: planmonterad eller påmontering
- Universal styrenhet kan som centralt anslutningsställe enkelt och platsbesparande monteras i sockelområdet
- Förbindelse mellan ångsug och Universal styrenhet via kommunikationsledning CAT 5
- Lådorna resp. hyllorna i underskåpet måste kunna tas ut för underhåll och rengöring
- Kanalsystemet BORA Ecotube är optimalt anpassat till BORA ångsugar och garanterar en 100%-ig funktion och bästa prestanda
- Professional ångsugssystem kan kombineras med alla BORA-uttag

PKAS3

BORA Pro ångsugssystem med integrerad motor

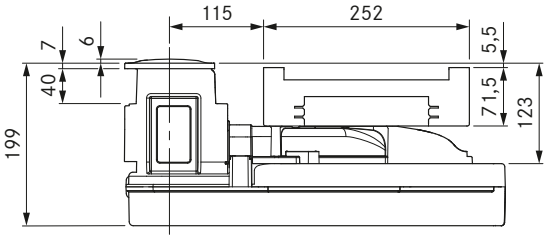

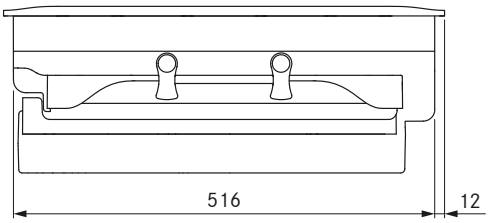

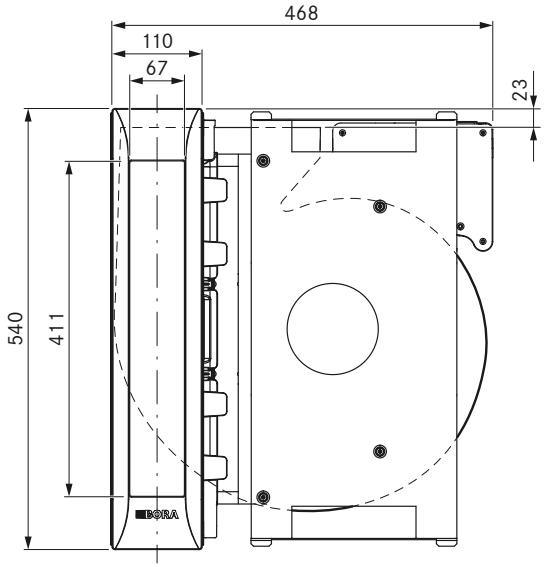

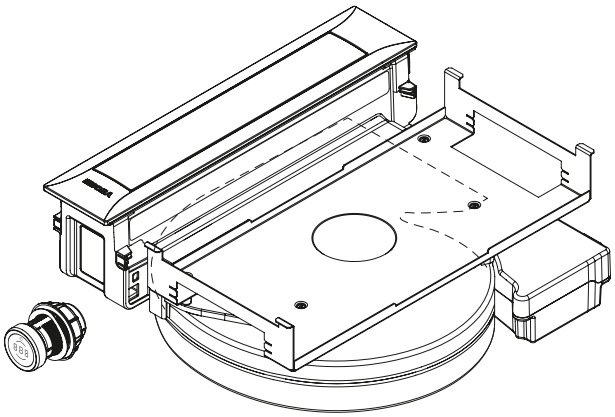

Tekniska data

Matningsspänning	220 – 240 V
Frekvens	50/60 Hz
Strömförbrukning max.	550 W
Längd nätanslutningsledning	2 m
Mått (bredd x djup x höjd)	468 x 540 x 199 mm
Vikt (inkl. tillbehör/förpackning)	12,5 kg
Effektnivåer ångsug	1 – 9, P
kanalanslutning	BORA Ecotube

Produktbeskrivning
- intuitiv manöverknapp
- Automatisk öppningsklaff
- Premium Design
- Enkel rengöring
- Integrerat droppträg
- Fettfilter i rostfritt stål
- Modulärt system
- Automatisk ångsugskontroll
- Maximalt förvaringsutrymme
- Integrerad motor

Leveransomfång
- Ångsugssystem med integrerad motor PKAS3
- Styrningshandtag
- rostfria fettfilter
- Filterkärl
- Underhållskärl
- klaff
- Anslutningsledning reglage
- driftsinstruktion
- Set höjdutjämningsplattor
- Monteringsklämmor
- Nätanslutningsledning med stickkontakt typ E + F

Tillbehör
- Fettfilter i rostfritt stål PKA1FF
- Klaff PKA1VK
- Filterkärl PKA1FW
- Nätanslutningsledning typ I UNLI (AUS)
- Nätanslutningsledning typ J UNLJ (CH)
- Nätanslutningsledning typ G UNLG (GB-IE)
- Nätanslutningsledning typ B UNLB (PH)
- Nätanslutningsledning typ H UNLH (IL)

Produkt- och planeringsanvisningar
- Kan erhållas som luftcirkulationssystem eller utsugssystem
- Går att kombinera med alla BORA Professional 3.0 spishällar och BORA Universal motorelement
- Det är möjligt att montera ytterligare en motorkomponent för mycket långa resp. komplexa frånluftsträckor
- Bänkskivans höjd kan anpassas individuellt
- Bänkskivans djup: ≥ 700 mm
- Monteringssätt: planmonterad eller påmontering
- Lådorna resp. hyllorna i underskåpet måste kunna tas ut för underhåll och rengöring
- Kanalsystemet BORA Ecotube är optimalt anpassat till BORA ångsugar och garanterar en 100%-ig funktion och bästa prestanda
- Professional ångsugssystem kan kombineras med alla BORA-uttag
- Kanalanslutning på apparatens baksida

PKAS3AB

BORA Pro ångsugssystem med integrerad motor All Black

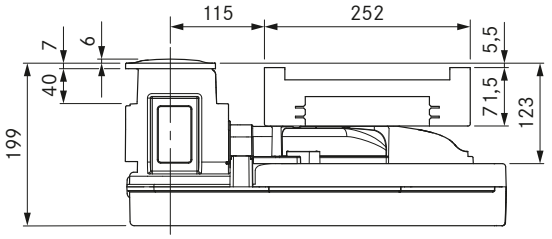

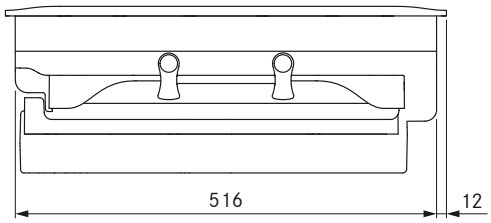

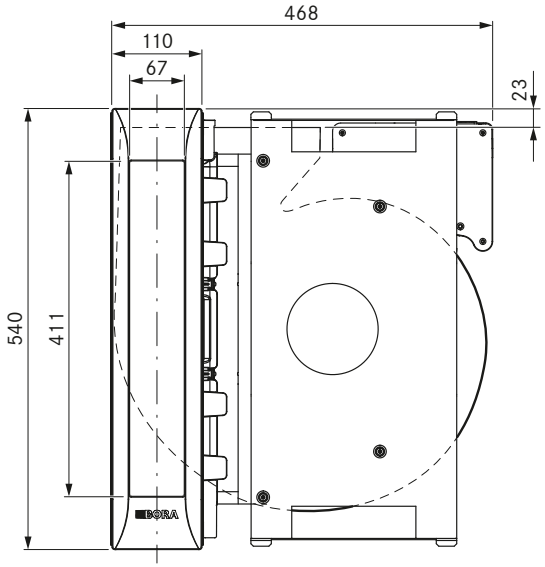

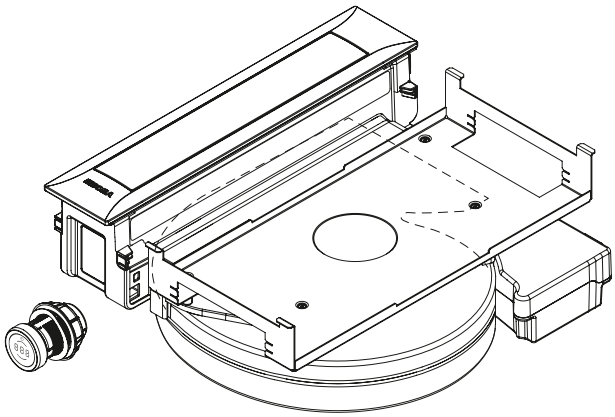

Tekniska data

Matningsspänning	220 – 240 V
Frekvens	50/60 Hz
Strömförbrukning max.	550 W
Längd nätanslutningsledning	2 m
Mått (bredd x djup x höjd)	468 x 540 x 199 mm
Vikt (inkl. tillbehör/förpackning)	12,5 kg
Effektnivåer ångsug	1 – 9, P
kanalanslutning	BORA Ecotube

Produktbeskrivning
- intuitiv manöverknapp
- DLC (Diamond-like-Carbon)-beläggning
- Automatisk öppningsklaff
- Premium Design
- Enkel rengöring
- Integrerat droppträg
- Modulärt system
- Automatisk ångsugskontroll
- Maximalt förvaringsutrymme
- Integrerad motor

Leveransomfång
- Ångsugssystem med integrerad motor PKAS3AB
- Styrningshandtag
- 4 x Pro knappring All Black PKR3AB
- rostfria fettfilter
- Filterkärl
- Underhållskärl
- klaff
- Anslutningsledning reglage
- driftsinstruktion
- Set höjdutjämningsplattor
- Monteringsklämmor
- Nätanslutningsledning med stickkontakt typ E + F

Tillbehör
- Fettfilter i rostfritt stål PKA1FF
- Klaff PKA1VK
- Filterkärl PKA1FW
- Nätanslutningsledning typ I UNLI (AUS)
- Nätanslutningsledning typ J UNLJ (CH)
- Nätanslutningsledning typ G UNLG (GB-IE)
- Nätanslutningsledning typ B UNLB (PH)
- Nätanslutningsledning typ H UNLH (IL)

Produkt- och planeringsanvisningar
- Kan erhållas som luftcirkulationssystem eller utsugssystem
- Går att kombinera med alla BORA Professional 3.0 spishällar och BORA Universal motorelement
- Fyra extra knappringar All Black för intilliggande spishällar i leveransomfånget
- Det är möjligt att montera ytterligare en motorkomponent för mycket långa resp. komplexa frånluftsträckor
- Bänkskivans höjd kan anpassas individuellt
- Bänkskivans djup: ≥ 700 mm
- Monteringssätt: planmonterad eller påmontering
- Lådorna resp. hyllorna i underskåpet måste kunna tas ut för underhåll och rengöring
- Kanalsystemet BORA Ecotube är optimalt anpassat till BORA ångsugar och garanterar en 100%-ig funktion och bästa prestanda
- Professional ångsugssystem kan kombineras med alla BORA-uttag
- Kanalanslutning på apparatens baksida

PKFI3

BORA Pro flexinduktionshäll

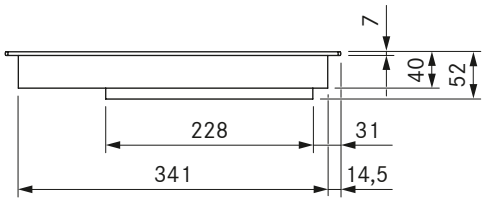

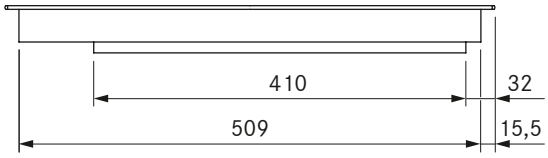

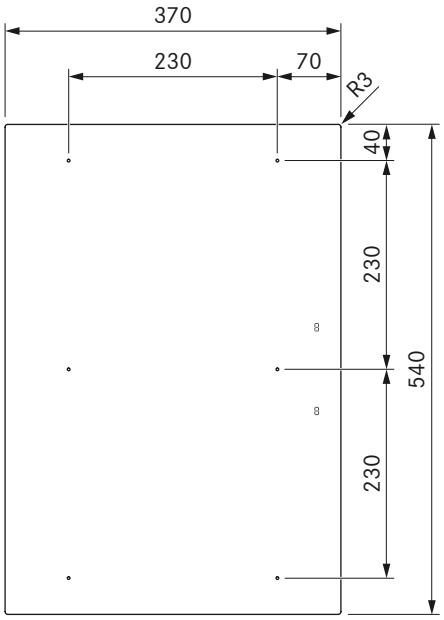

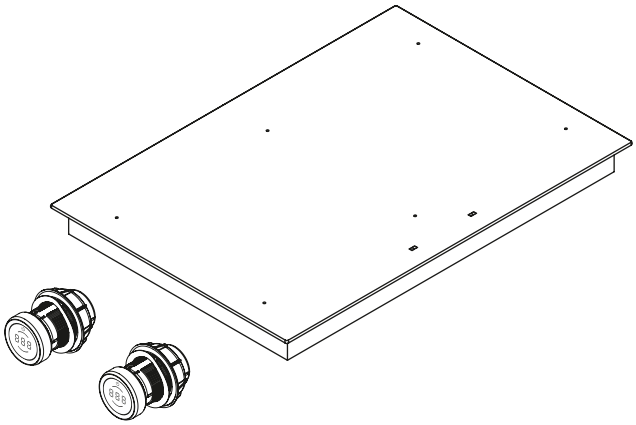

Tekniska data

Matningsspänning	220 – 240 V
Frekvens	50/60 Hz
Strömförbrukning max.	3,68 kW
Anslutningseffekt max.	3,68 kW
Säkring minst	1 x 16 A
Längd nätanslutningsledning	1,5 m
Mått (bredd x djup x höjd)	370 x 540 x 52 mm
Vikt (inkl. tillbehör/förpackning)	8,1 kg
Material yta	SCHOTT CERAN®
Effektnivåer spishäll	1 – 9, P
Storlek kokzon fram	230 x 230 mm
Storlek kokzon bak	230 x 230 mm
Effekt kokzon fram	2100 W
Effekt kokzon bak	2100 W
Effekt Powernivå kokzon fram	3680 W
Effekt Powernivå kokzon bak	3680 W

Produktbeskrivning
- intuitiv manöverknapp
- Extra stora kokzoner med ytinduktion
- Effektnivåindikering på spishällen
- Inställbar varmhållningsfunktion
- bro funksjon
- barnsäkring
- Timer för kokzoner
- Timer
- Demonstrationsläge
- Pausfunktion

Leveransomfång
- Flexinduktionshäll PKFI3
- 2 x reglagevred
- 2 x anslutningsledning reglage
- Anslutningsledning till ångsugen
- driftsinstruktion
- monteringsband
- Set höjdutjämningsplattor

Produkt- och planeringsanvisningar
- Montering möjlig med 180° vridning
- Observera att induktionslämpliga kokkärl måste användas vid induktionsspishällar
- Se till att det finns tillräcklig ventilation under spishällen

PKI3

BORA Pro induktionshäll

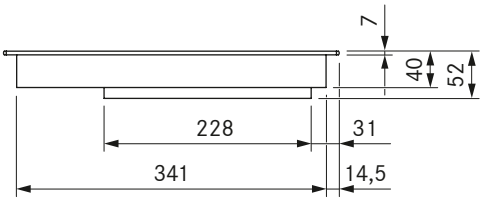

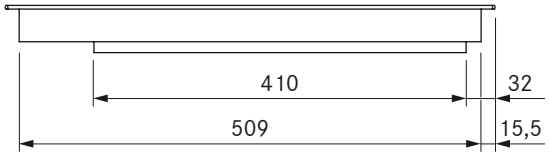

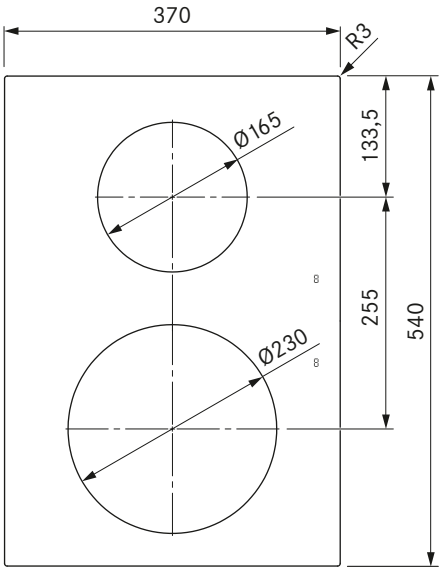

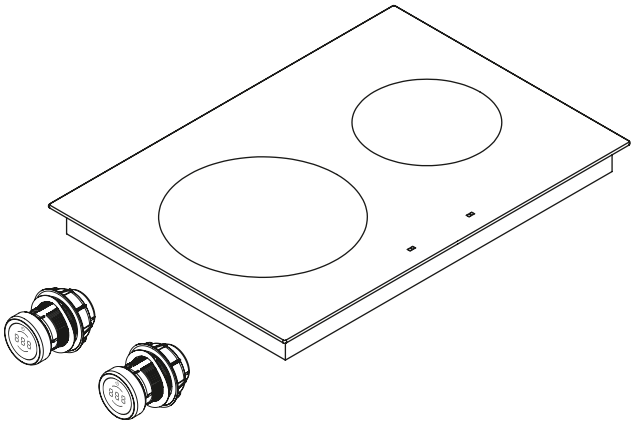

Tekniska data

Matningsspänning	220 – 240 V
Frekvens	50/60 Hz
Strömförbrukning max.	3,68 kW
Anslutningseffekt max.	3,68 kW
Säkring minst	1 x 16 A
Längd nätanslutningsledning	1,5 m
Mått (bredd x djup x höjd)	370 x 540 x 52 mm
Vikt (inkl. tillbehör/förpackning)	8,0 kg
Material yta	SCHOTT CERAN®
Effektnivåer spishäll	1 – 9, P
Storlek kokzon fram	Ø 230 mm
Storlek kokzon bak	Ø 165 mm
Effekt kokzon fram	2300 W
Effekt kokzon bak	1400 W
Effekt Powernivå kokzon fram	3680 W
Effekt Powernivå kokzon bak	2200 W

Produktbeskrivning
- intuitiv manöverknapp
- Effektnivåindikering på spishällen
- Inställbar varmhållningsfunktion
- barnsäkring
- Timer för kokzoner
- Timer
- Pausfunktion
- automatisk värmefunktion
- Automatisk erkänna av gryter
- Demonstrationsläge

Leveransomfång
- Induktionshäll PKI3
- 2 x reglagevred
- 2 x anslutningsledning reglage
- Anslutningsledning till ångsugen
- driftsinstruktion
- monteringsband
- Set höjdutjämningsplattor

Produkt- och planeringsanvisningar
- Montering möjlig med 180° vridning
- Observera att induktionslämpliga kokkärl måste användas vid induktionsspishällar
- Se till att det finns tillräcklig ventilation under spishällen

PKIW3

BORA Pro induktionswokhäll

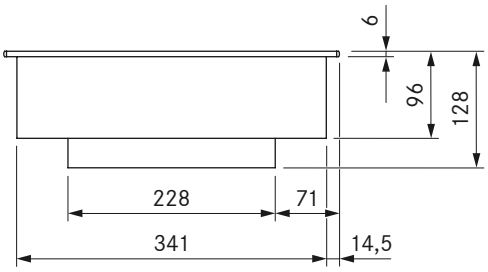

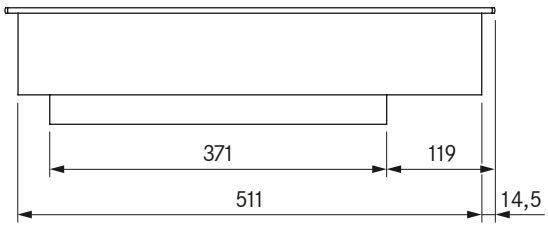

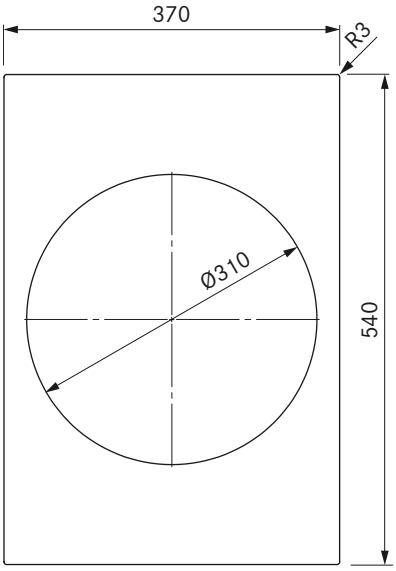

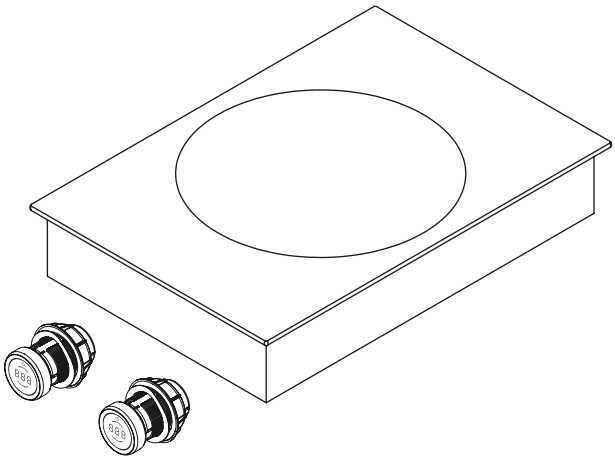

Tekniska data

Matningsspänning	220 – 240 V
Frekvens	50/60 Hz
Strömförbrukning max.	3,0 kW
Anslutningseffekt max.	3,0 kW
Säkring minst	1 x 16 A
Längd nätanslutningsledning	1,5 m
Mått (bredd x djup x höjd)	370 x 540 x 128 mm
Vikt (inkl. tillbehör/förpackning)	9,5 kg
Material yta	SCHOTT CERAN®
Effektnivåer spishäll	1 – 9, P
Storlek kokzon	Ø 310 mm
Effekt kokzon	2400 W
Effekt kokzon Powernivå	3000 W

Produktbeskrivning
- intuitiv manöverknapp
- Inställbar varmhållningsfunktion
- barnsäkring
- Timer för kokzoner
- Timer
- Pausfunktion
- automatisk värmefunktion
- Minskad risk för sprickor och andra skador
- Modulärt system
- Demonstrationsläge

Leveransomfång
- Induktionswokhäll PKIW3
- 2 x reglagevred
- 2 x anslutningsledning reglage
- Anslutningsledning till ångsugen
- driftsinstruktion
- Set höjdutjämningsplattor
- monteringsband

Tillbehör
- Induktionswok HIW1, Controlinduc®, rostfritt stål, Ø 360 mm

Produkt- och planeringsanvisningar
- Pga. konstruktionshöjden på 128 mm kan apparaten inte installeras över utsugsledningen
- Se till att det finns tillräcklig ventilation under spishällen
- Glaskeramik utformning: Diameter 310 mm
- Använd en wok vars magnetiska egenskaper försvinner vid stigande temperatur (överhettningsskydd). Vi rekommenderar att använda wok-pannan som erbjuds av oss.

PKCH3

BORA Pro Hyper-spishäll 1-krets/2-krets

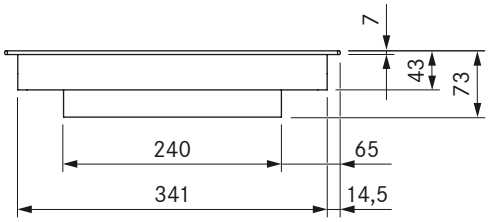

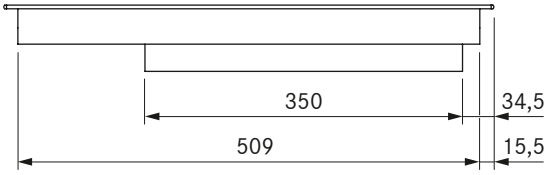

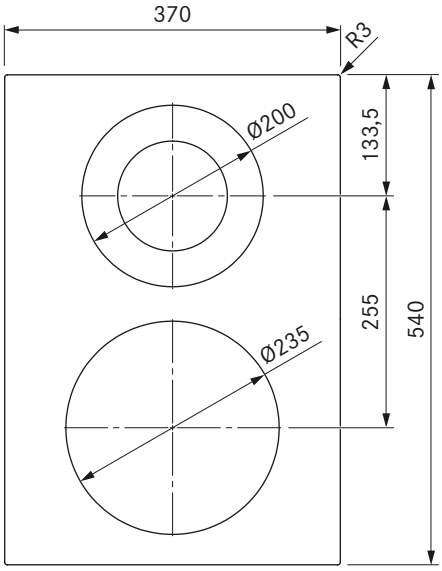

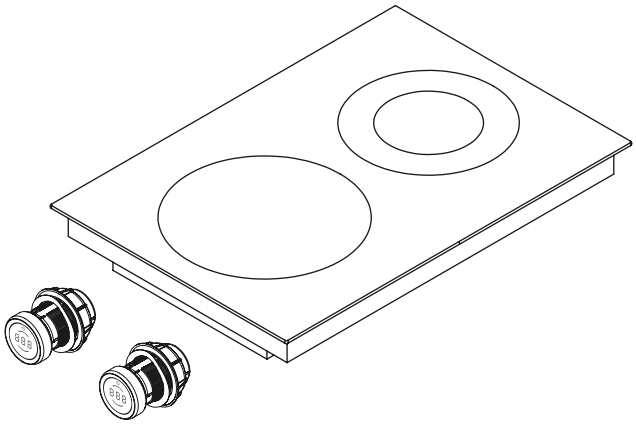

Tekniska data

Matningsspänning	380 – 415 V 2N
Frekvens	50/60 Hz
Strömförbrukning max.	5,1 kW
Anslutningseffekt max.	5,1 kW
Säkring minst	2 x 16 A
Längd nätanslutningsledning	1,5 m
Mått (bredd x djup x höjd)	370 x 540 x 73 mm
Vikt (inkl. tillbehör/förpackning)	8,7 kg
Material yta	SCHOTT CERAN®
Effektnivåer spishäll	1 – 9 (ytillkoppling 2-krets/Hyper)
Antal kretsar kokzon fram	1
Antal kretsar kokzon bak	2
Storlek kokzon fram	Ø 235 mm
Storlek kokzon bak	Ø 120 / 200 mm
Effekt kokzon fram	2100 W
Effekt kokzon bak	800 / 1900 W
Effekt Powernivå kokzon fram	3200 W

Produktbeskrivning
- intuitiv manöverknapp
- Inställbar varmhållningsfunktion
- supersnabb förvällning
- 2-kretstillkoppling
- barnsäkring
- Timer för kokzoner
- Timer
- Pausfunktion
- automatisk värmefunktion
- Demonstrationsläge

Leveransomfång
- Hyper-spishäll 1-krets/2-krets PKCH3
- 2 x reglagevred
- 2 x anslutningsledning reglage
- Anslutningsledning till ångsugen
- driftsinstruktion
- monteringsband
- Set höjdutjämningsplattor

Produkt- och planeringsanvisningar
- Montering möjlig med 180° vridning
- Se till att det finns tillräcklig ventilation under spishällen

PKC3

BORA Pro HiLight-spishäll 3-krets/2-krets

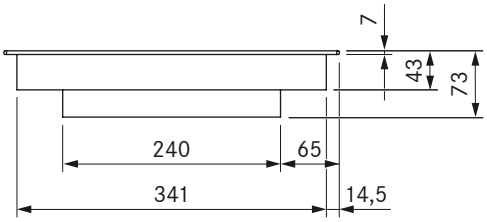

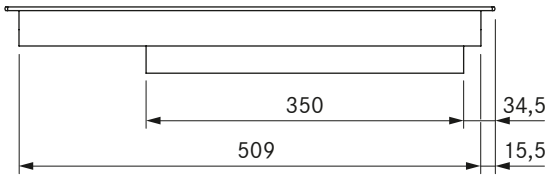

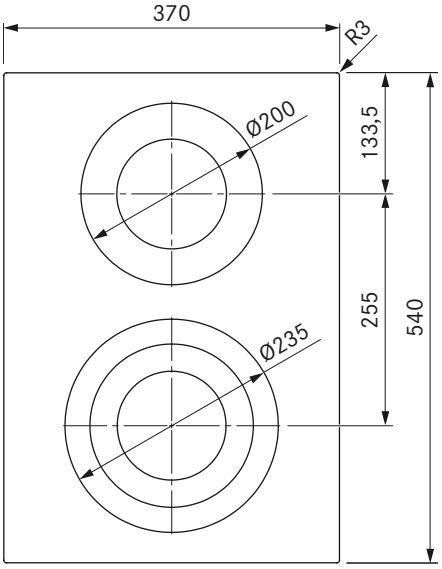

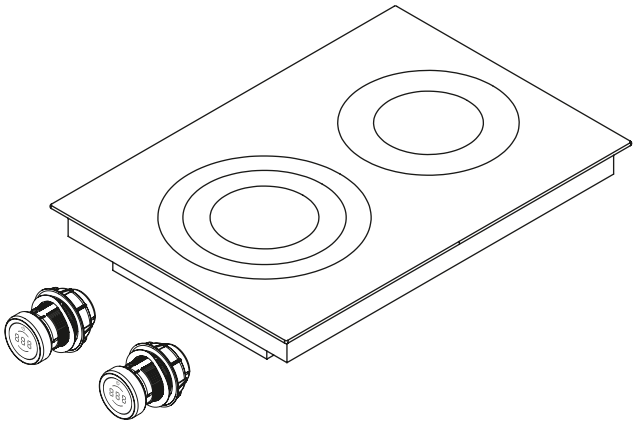

Tekniska data

Matningsspänning	380 – 415 V 2N
Frekvens	50/60 Hz
Strömförbrukning max.	4,4 kW
Anslutningseffekt max.	4,4 kW
Säkring minst	2 x 16 A
Längd nätanslutningsledning	1,5 m
Mått (bredd x djup x höjd)	370 x 540 x 73 mm
Vikt (inkl. tillbehör/förpackning)	8,7 kg
Material yta	SCHOTT CERAN®
Effektnivåer spishäll	1 – 9 (tillkoppling av 2 / 3 kretsar)
Antal kretsar kokzon fram	3
Antal kretsar kokzon bak	2
Storlek kokzon fram	Ø 120 / 180 / 235 mm
Storlek kokzon bak	Ø 120 / 200 mm
Effekt kokzon fram	800 / 1 600 / 2 500 W
Effekt kokzon bak	800 / 1900 W

Produktbeskrivning
- intuitiv manöverknapp
- Inställbar varmhållningsfunktion
- 2-kretstillkoppling
- 3-kretstillkoppling
- barnsäkring
- Timer för kokzoner
- Timer
- Pausfunktion
- automatisk värmefunktion
- Demonstrationsläge

Leveransomfång
- HiLight-spishäll 3-krets/2-krets PKC3
- 2 x reglagevred
- 2 x anslutningsledning reglage
- Anslutningsledning till ångsugen
- driftsinstruktion
- monteringsband
- Set höjdutjämningsplattor

Produkt- och planeringsanvisningar
- Montering möjlig med 180° vridning
- Se till att det finns tillräcklig ventilation under spishällen

PKCB3

BORA Pro HiLight-spishäll 3-krets/stekhäll

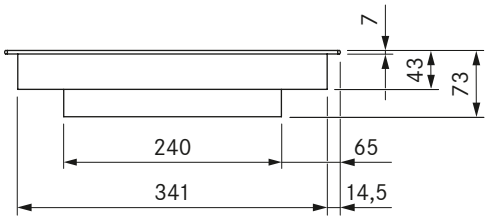

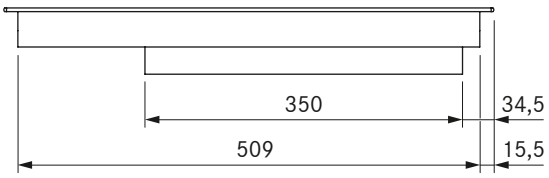

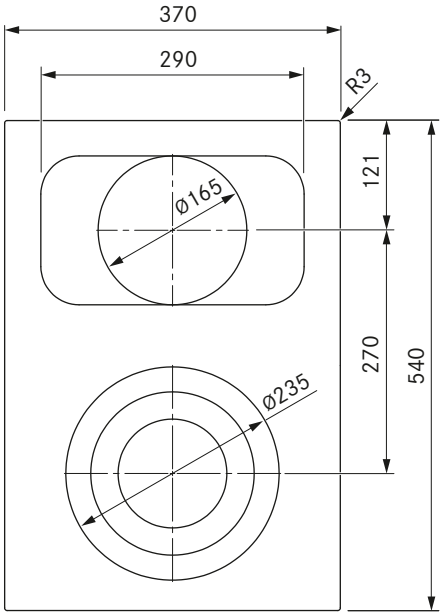

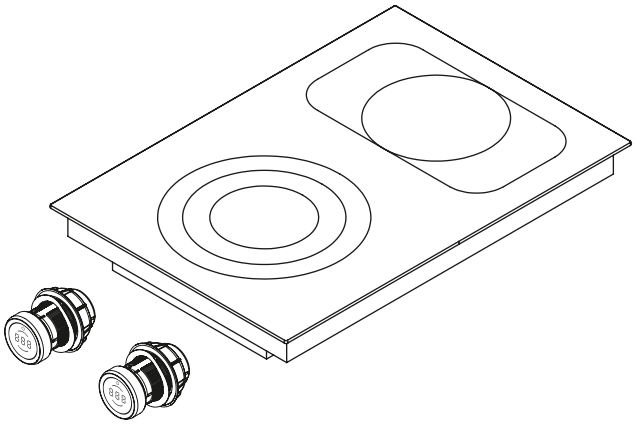

Tekniska data

Matningsspänning	380 – 415 V 2N
Frekvens	50/60 Hz
Strömförbrukning max.	5,1 kW
Anslutningseffekt max.	5,1 kW
Säkring minst	2 x 16 A
Längd nätanslutningsledning	1,5 m
Mått (bredd x djup x höjd)	370 x 540 x 73 mm
Vikt (inkl. tillbehör/förpackning)	8,9 kg
Material yta	SCHOTT CERAN®
Effektnivåer spishäll	1 – 9 (tillkoppling av 2/3 kretsar/ stekhällar)
Antal kretsar kokzon fram	3
Antal kretsar kokzon bak	2
Storlek kokzon fram	Ø 120 / 180 / 235 mm
Storlek kokzon bak	Ø 165 mm / 290 x 165 mm
Effekt kokzon fram	800 / 1 600 / 2 500 W
Effekt kokzon bak	1500 W / 2600 W

Produktbeskrivning
- intuitiv manöverknapp
- Inställbar varmhållningsfunktion
- Stekbordstillkoppling
- 3-kretstillkoppling
- barnsäkring
- Timer för kokzoner
- Timer
- Pausfunktion
- automatisk värmefunktion
- Demonstrationsläge

Leveransomfång
- HiLight-spishäll 3-krets/stekhäll PKCB3
- 2 x reglagevred
- 2 x anslutningsledning reglage
- Anslutningsledning till ångsugen
- driftsinstruktion
- monteringsband
- Set höjdutjämningsplattor

Produkt- och planeringsanvisningar
- Montering möjlig med 180° vridning
- Se till att det finns tillräcklig ventilation under spishällen

PKG3

BORA Pro gasspishäll

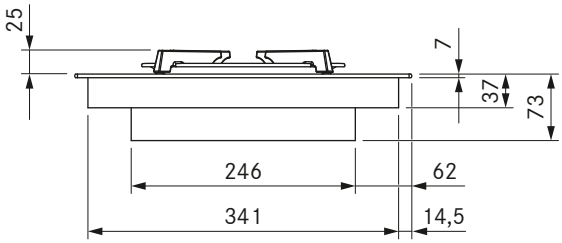

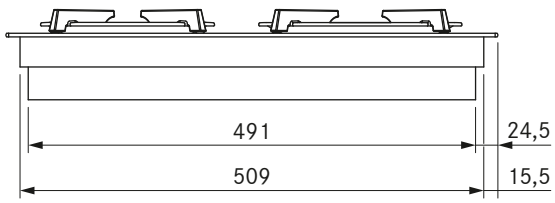

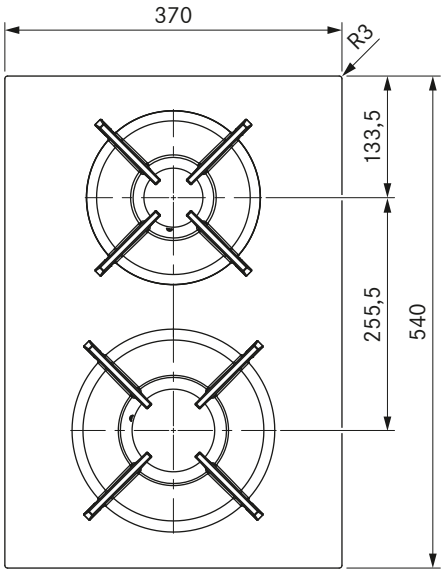

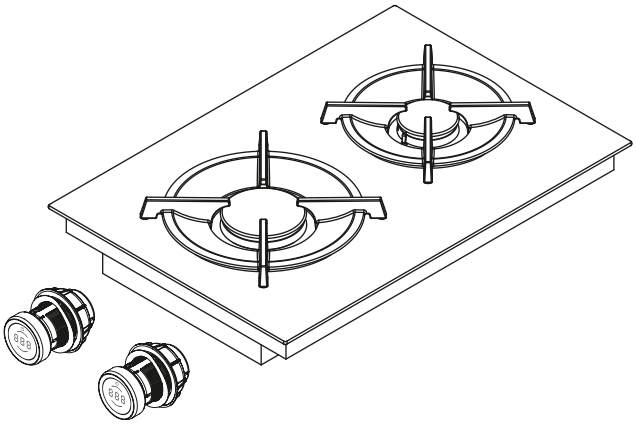

Tekniska data

Matningsspänning	220 – 240 V
Frekvens	50/60 Hz
Strömförbrukning max.	5,0 kW
Anslutningseffekt max.	20 W
Säkring minst	1 x 0,5 A
Längd nätanslutningsledning	1,5 m
Mått (bredd x djup x höjd)	370 x 540 x 73 mm
Vikt (inkl. tillbehör/förpackning)	11,5 kg
Material yta	SCHOTT CERAN®
Effektnivåer spishäll	1 – 9, P
Storlek kokzon fram	Ø 240 mm
Storlek kokzon bak	Ø 200 mm
Effekt kokzon fram (starkbrännare)	800 – 3000 W
Effekt kokzon bak (normalbrännare)	550 – 2000 W
Storlek galler fram	270 x 270 x 25/50 mm
Storlek galler bak	235 x 235 x 25/50 mm

Produktbeskrivning
- intuitiv manöverknapp
- Inställbar varmhållningsfunktion
- Nedsänkta gasbrännare
- Automatisk återantändning
- Kastrullstativet kan rengöras i diskmaskinen
- barnsäkring
- automatisk värmefunktion
- exakt elektronisk reglering
- display der visar restvärme
- Demonstrationsläge

Leveransomfång
- Gasspishäll PKG3
- 2 x reglagevred
- 2 x anslutningsledning reglage
- 2 x gjutjärnsgaller
- Munstycksset G20/20 mbar naturgas
- Flexibel gasanslutningsslang, längd 500 mm, 1/2“ yttergänga
- Anslutningsledning till ångsugen
- driftsinstruktion
- Set höjdutjämningsplattor
- monteringsband
- Övergångsstycke cylindriskt-koniskt
- Tätning

Tillbehör
- BORA gasmunstycksset naturgas G20/10 mbar PKGDS2010
- BORA gasmunstycksset naturgas G20/13 mbar PKGDS2013
- BORA gasmunstycksset naturgas G20/20 mbar PKGDS2020
- BORA gasmunstycksset naturgas G25/20 mbar PKGDS2520
- BORA gasmunstycksset naturgas G20/25 mbar PKGDS2025
- BORA gasmunstycksset naturgas G25/25 mbar PKGDS2525
- BORA gasmunstycksset gasol/flaskgas G30/G31 28-30/37 mbar PKGDS3028
- BORA gasmunstycksset gasol G30/G31 50 mbar PKGDS3050
- BORA Pro gasmunstycksset gasol G31/G30 mbar PKGDS3130
- BORA Pro gasmunstycksset gasol G31/50 mbar PKGDS3150
- BORA brännarset PKGBS
- BORA gjutjärnsgaller litet PKGTK
- BORA gjutjärnsgaller stort PKGTG

Produkt- och planeringsanvisningar
- Se till att det finns tillräcklig ventilation under gasspishällen Antingen via korpusfronten (öppningsdiameter > 50 cm^2) eller via sockeln (öppningsdiameter > 150 cm^2).
- Planera in en backströmsöppning (diameter > 1000 cm^2 per luftrengöringsenhet) för luftcirkulationen i sockelområdet.
- Iaktta gällande lokala föreskrifter och anslutningskrav för gasspishällar
- Iaktta de speciella monterings- och bearbetningsriktlinjerna för gasspishällen (se bruks- och monteringsanvisning)
- När gasspishällen används med en ångsug kan gaslågan påverkas (beror på den inställda efftektnivån på ångsugen)
- Gasspishällens egenskaper (t.ex. uppkokningstid, effekt...) påverkas av ångsugen. Dessutom påverkar ångsugen värmeinmatningen och värmefördelningen
- Om gasspishällen monteras med två ångsugar, ska den monteras på sidan.
- Montering möjlig med 180° vridning

PKT3

BORA Pro Tepan-grill i rostfritt stål med 2 kokzoner

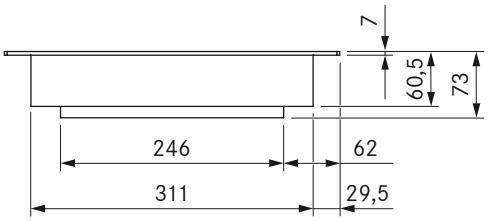

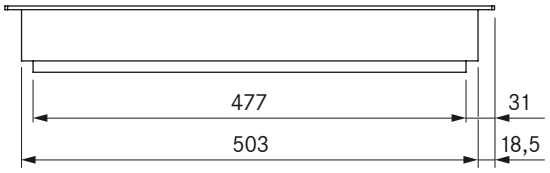

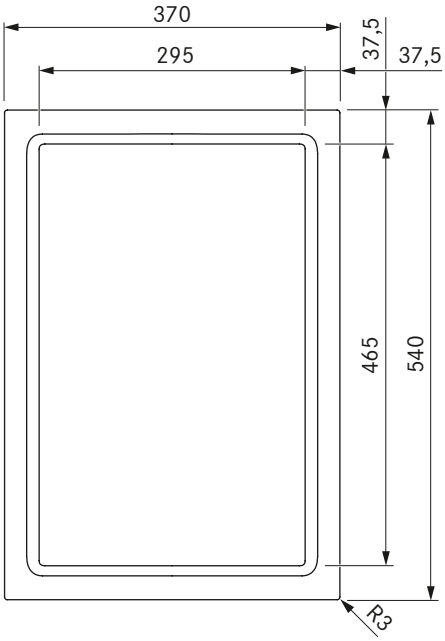

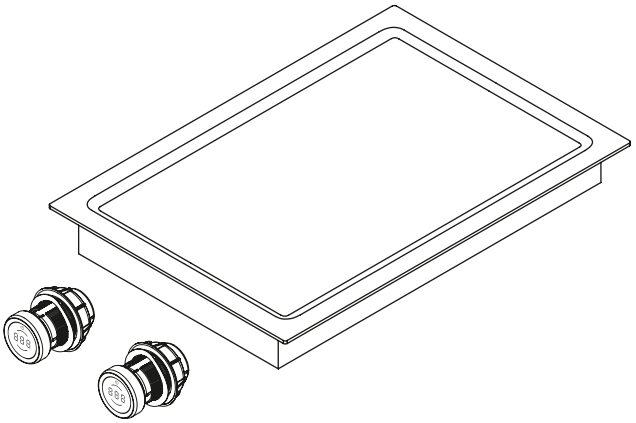

Tekniska data

Matningsspänning	380 – 415 V 2N
Frekvens	50/60 Hz
Strömförbrukning max.	4,8 kW
Anslutningseffekt max.	4,8 kW
Säkring minst	2 x 16 A
Längd nätanslutningsledning	1,5 m
Mått (bredd x djup x höjd)	370 x 540 x 73 mm
Vikt (inkl. tillbehör/förpackning)	15,8 kg
Material yta	Rostfritt stål, borstat
Temperaturregleringsområde	70 – 250 °C
Storlek kokzon fram	295 x 230 mm
Storlek kokzon bak	295 x 230 mm
Storlek kokzon bryggade	295 x 460 mm
Effekt kokzon fram	2400 W
Effekt kokzon bak	2400 W
Effekt kokzon bryggade	4800 W

Produktbeskrivning
- intuitiv manöverknapp
- Exakt temperaturkontroll
- Exakt temperaturdisplay
- snabb uppvärmning
- Grillyta i rostfritt stål med två kokzoner
- Designat för enkel rengöring
- Rengöringsfunktion
- barnsäkring
- bro funksjon
- Demonstrationsläge

Leveransomfång
- Tepan-grill i rostfritt stål PKT3
- 2 x reglagevred
- 2 x anslutningsledning reglage
- Anslutningsledning till ångsugen
- driftsinstruktion
- Tepan-skrapa PTTS1
- Set höjdutjämningsplattor
- monteringsband

Produkt- och planeringsanvisningar
- Se till att det finns tillräcklig ventilation under spishällen

Energiförbrukningsmärkning

BORA Pro ångsug PKA3/PKA3AB
BORA Pro ångsugssystem med integrerad motor PKAS3/PKAS3AB

Produktinformation enligt delegerad förordning (EU) nr 65/2014, och även förordning (EU) nr 66/2014.

Tillverkare **Modellbeskrivning**		**BORA** **PKA3/PKA3AB**	**BORA** **PKAS3/PKAS3AB**	
	Beteckning	Värde	Värde	Enhet
Energiförbrukning				
Årliga energiförbrukningen	AEC_{hood}	26,3	28,0	kWh/a
Energieffektivitetsklass	–	A++	A+	–
Energieffektivitetsindex	EEI_{hood}	35,2	39,8	–
Transportvolym				
Flödesdynamisk effektivitet	FDE_{hood}	36,9	34,3	–
Flödesdynamisk effektivitetsklass	–	A	A	–
Minimalt luftflöde vid normal användning	–	269	221	m^3/h
Maximalt luftflöde vid normal användning	–	598	558	m^3/h
Maximalt luftflöde vid intensiv- eller boostinställning (powernivå)	Q_{max}	613	670	m^3/h
Uppmätt luftflödesvärde vid bästa effektivitetspunkt	Q_{BEP}	283,7	296,7	m^3/h
Uppmätt tryck vid bästa effektivitetspunkt	P_{BEP}	507,3	417,0	Pa
Uppmätt elektrisk ineffekt vid bästa effektivitetspunkt	W_{BEP}	108,3	100	W
Tidsökningsfaktor	f	0,7	0,8	–
Belysning				
Belysningseffektivitet	LE_{hood}	*	*	lx/W
Belysningseffektivitetsklass	–	*	*	–
Märkeffekt för belysningssystemet	W_L	*	*	W
Belysningssystemets genomsnittliga ljusstyrka över kokytan	E_{middle}	*	*	lx
Fettavskiljning				
Fettfiltreringseffektivitet	GFE_{hood}	83,7	74,7	%
Fettfiltreringseffektivitetsklass	–	C	D	–
Buller				
Luftburet akustiskt buller för A-viktade ljudeffektutsläpp på minimihastighet vid normal användning	–	47	46	dB(A) re_1pW
Luftburet akustiskt buller för A-viktade ljudeffektutsläpp på maximihastighet vid normal användning	–	65	67	dB(A) re_1pW
Luftburet akustiskt buller för A-viktade ljudeffektutsläpp vid intensiv– eller boostinställning (powernivå)	–	65	70	dB(A) re_1pW
Ljudtrycksnivå på minimihastighet vid normal användning**	–	33	34	LpA i dB re 20 µPa
Ljudtrycksnivå på maximihastighet vid normal användning**	–	52	55	LpA i dB re 20 µPa
Ljudtrycksnivå vid intensiv- eller boostinställning (powernivå)**	–	52	58	LpA i dB re 20 µPa
Effektförbrukningen				
Uppmätt effektförbrukning i frånläge	P_o	0,35	0,18	W
Uppmätt effektförbrukning i standbyläge	P_s	*	*	W

* Detta gäller inte för denna produkt.

** Frivillig information
Ljudtrycksnivån har mätts på 1 meters avstånd (avståndsberoende nivåmätning) på grundval av ljudeffektnivån enligt EN 60704-2-13.

Vridknapp

BORA Pro vridknapp

Apparat- och inbyggnadsmått

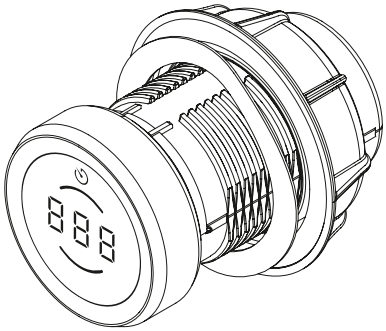

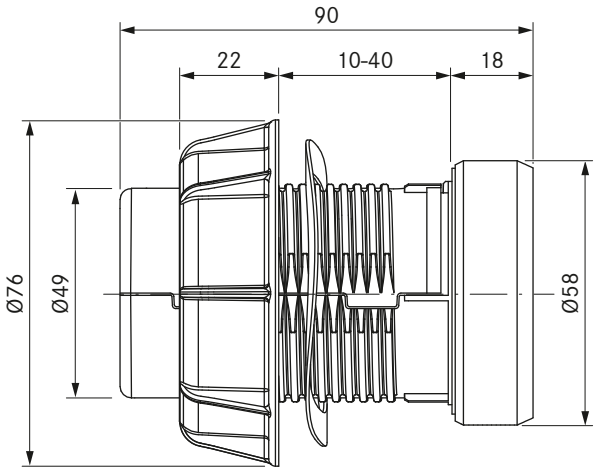

Hål i frontplattan

Hål i frontplattan för vridknappen till Professional ångsugar:

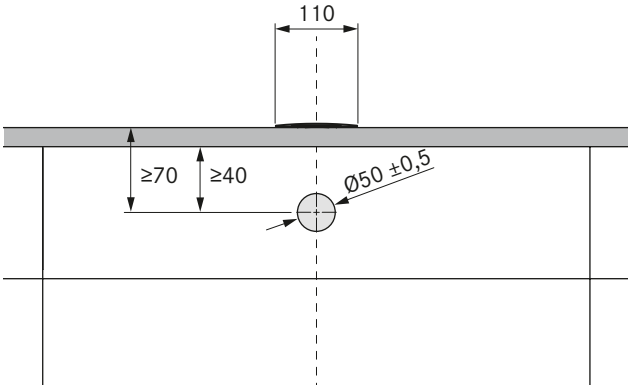

Hål i frontplattan för vridknapparna till Professional spishällar:

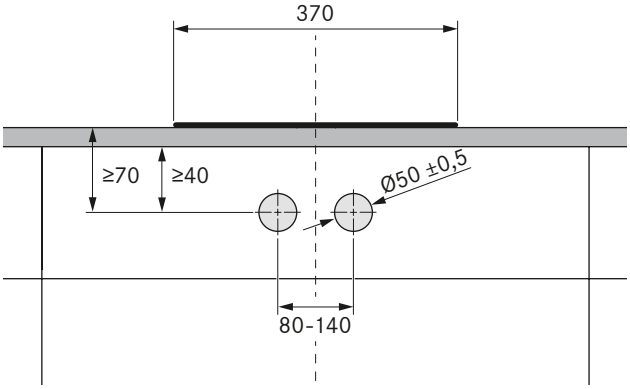

Exempel på hål i frontplattan:

Hål i frontplattan för montering av 2 spishällar,
1 ångsug och 2 uttag

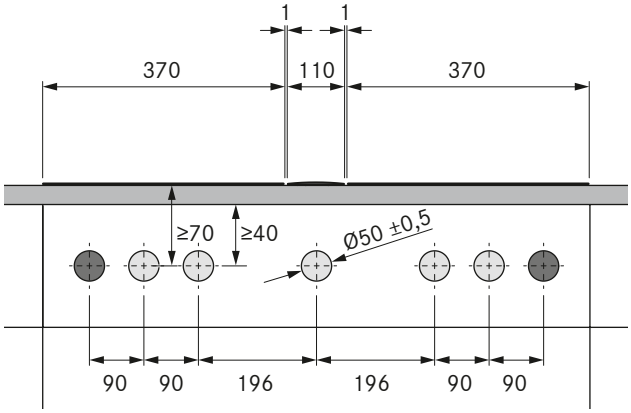

Hål i frontplattan för montering av 3 spishällar,
2 ångsugar och 2 uttag

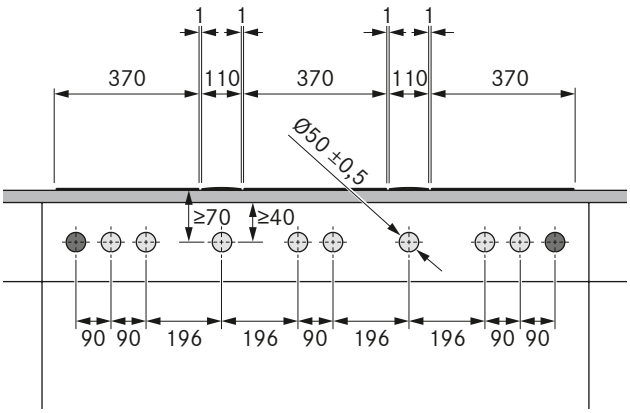

⊕ = hål vridknapp ⊕ = hål uttag

Utskärningsmått

BORA Professional 3.0

Planmontering

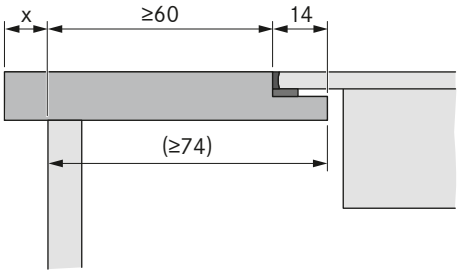

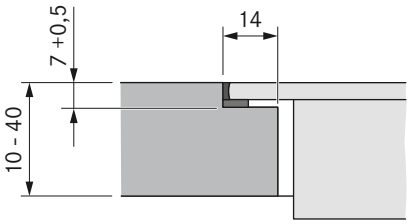

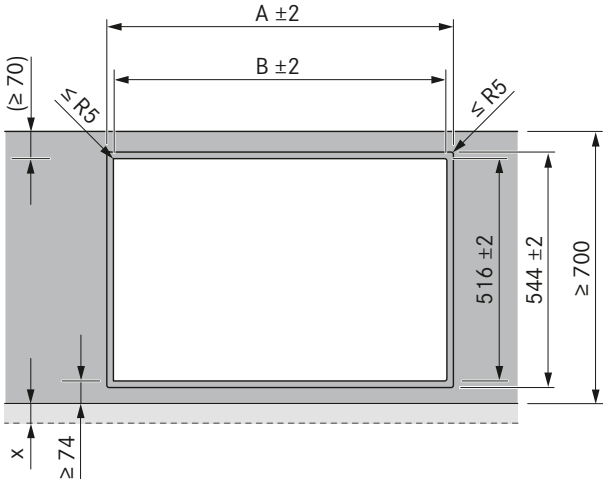

Ytmontering

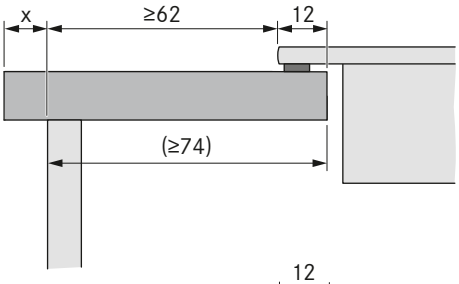

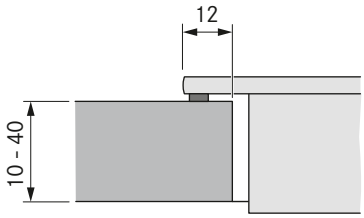

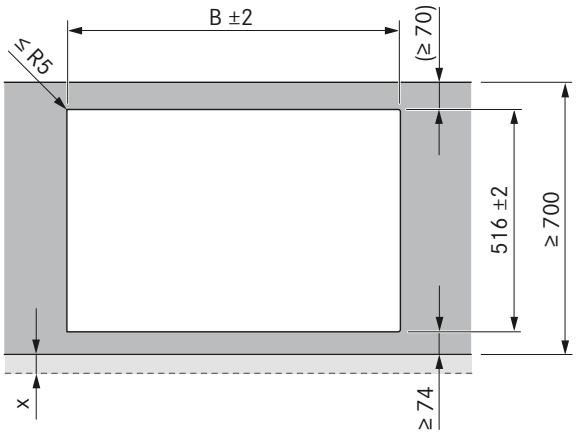

Spishällar/ångsug		A i mm	B i mm
	1/0	374	346
	1/1	485	457
	2/1	856	828
	3/2	1338	1310
	4/2	1709	1681

Spishällar/ångsug		B i mm
	1/0	346
	1/1	457
	2/1	828
	3/2	1310
	4/2	1681

Viktiga planeringshänvisningar:

- Alla mått från frontpanelens framkant.
- Utskärningsmått tolerans +/- 2 mm.
- Mellan inbyggnadsenheterna ska vardera ett avstånd på 1 mm iakttas.
- Runtom inbyggnadsenheterna ska ett avstånd på 2 mm iakttas.
- Mellan spishällar som ligger bredvid varandra måste en monteringsskena monteras.
- Iaktta hänvisningarna från bänkskivans tillverkare avseende bänkskivans lämplighet. Utskärningar i bänkskivorna ska med lämpliga medel förseglas mot fukt eller ev. utrustas med värmeneutralisering (t.ex. vid Corian- eller HiMacs - bänkskivor).

Utskärningar för inbyggnad

BORA Professional 3.0

PKA3 + USDF + EFV + EFRG (köksö):

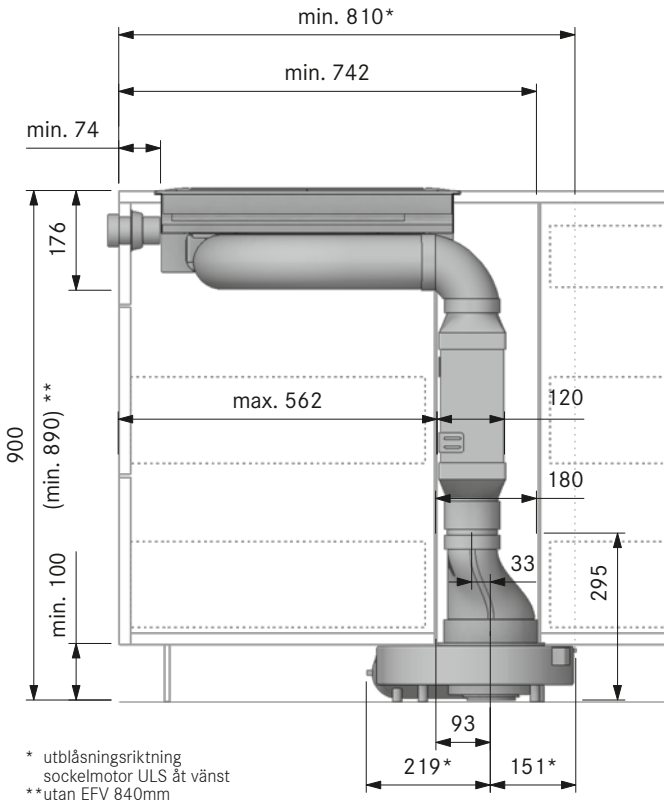

PKA3 + USDF + EFV + EFRV110 (köksbänk):

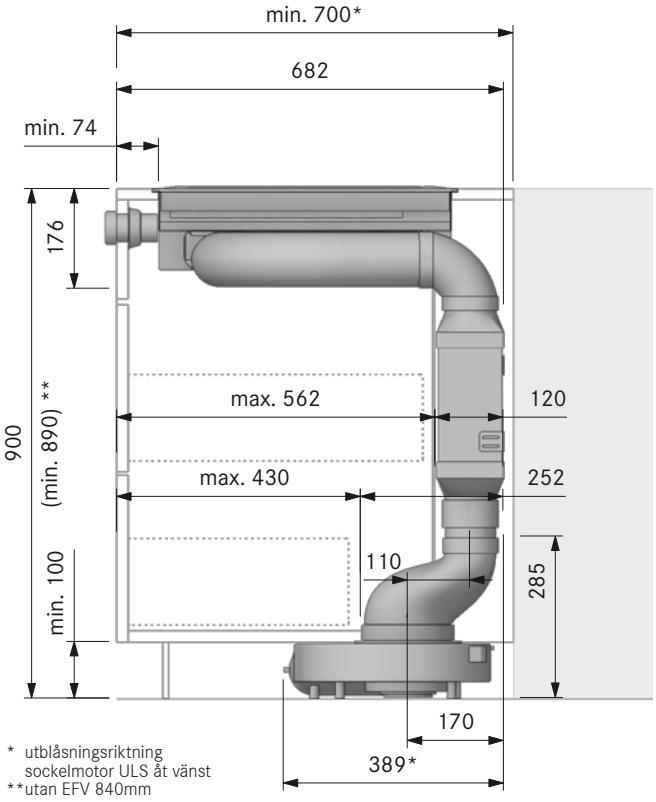

PKA3 + USDR50 + ERV (köksö):

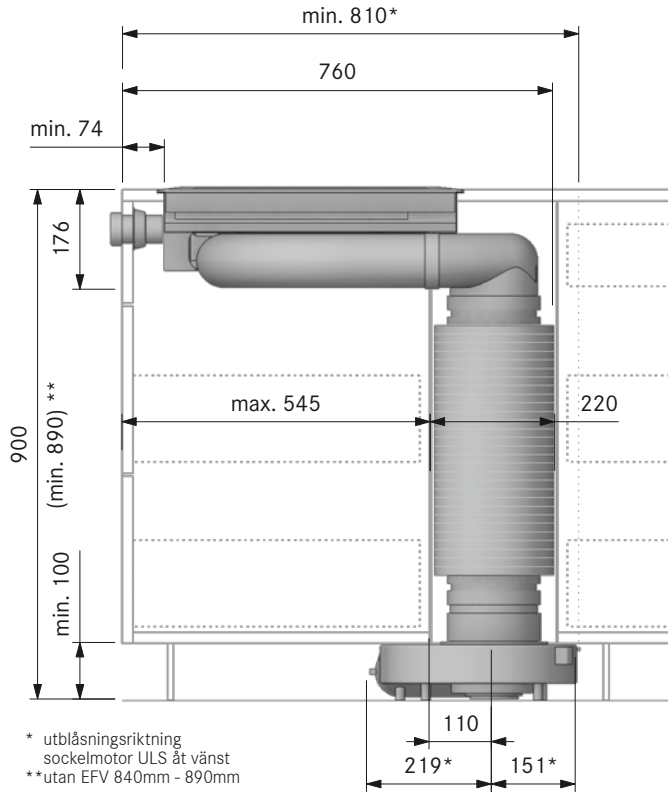

PKAS3 med Ecotube plattkanal:

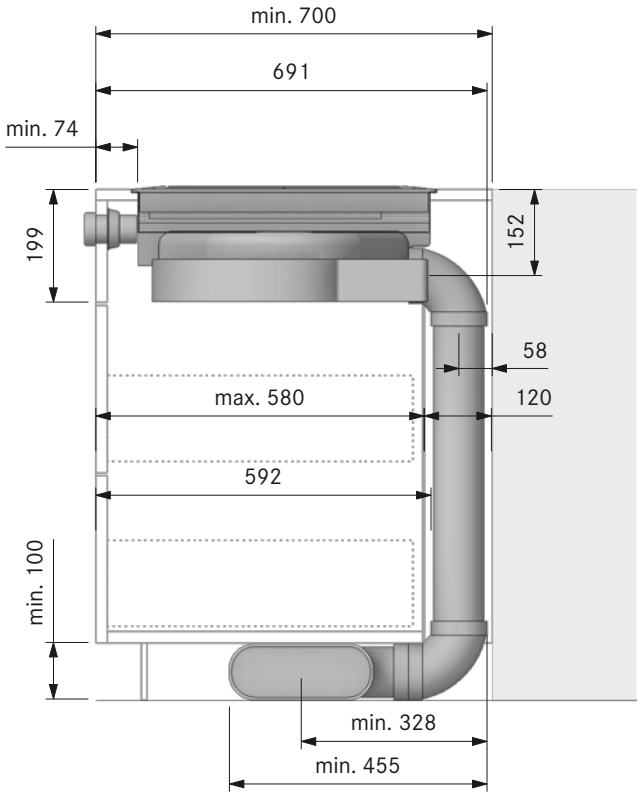

Minsta inbyggnadsmått

BORA Professional 3.0

Minsta inbyggnadsmått
PKA3 + UESDFSL:

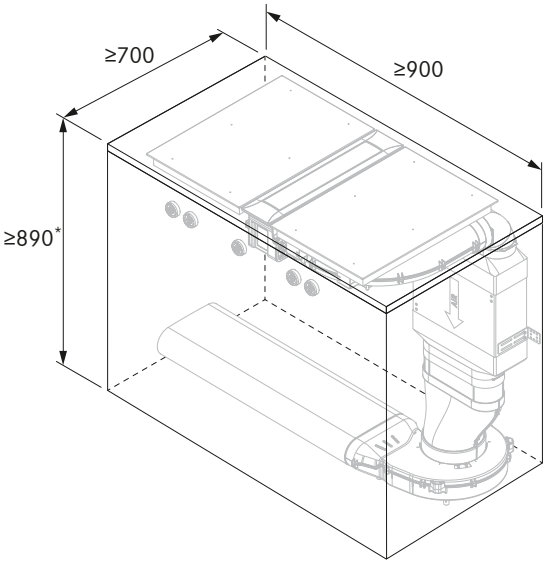

*Utan EFV 840
(det nedersta utdraget måste kortas,
utblåsningsriktning sockelmotor ULS åt vänster)

Minsta inbyggnadsmått
PKA3 + UESDRSL:

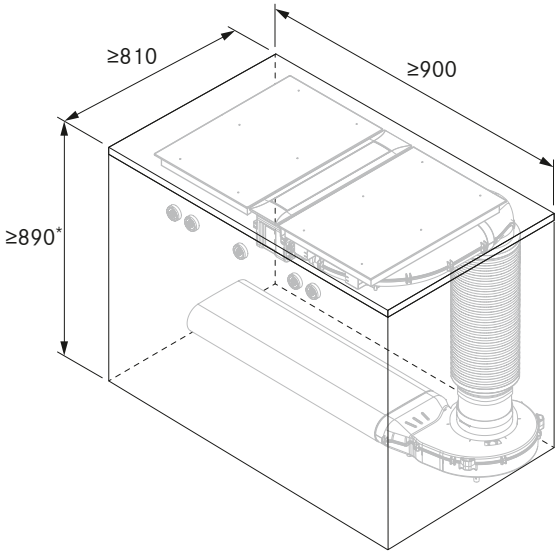

*Utan ERV 840-890
(utblåsningsriktning sockelmotor ULS åt vänster)

Minsta inbyggnadsmått
PKAS3 + EFBV90 + ULBF:

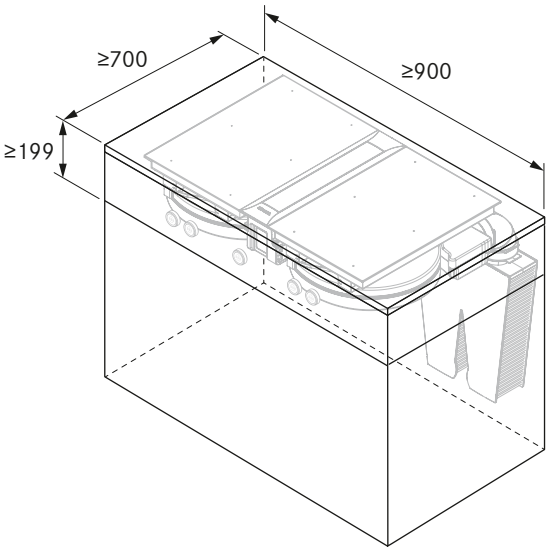

Minsta inbyggnadsmått
2 PKAS3 (utsugssystem):

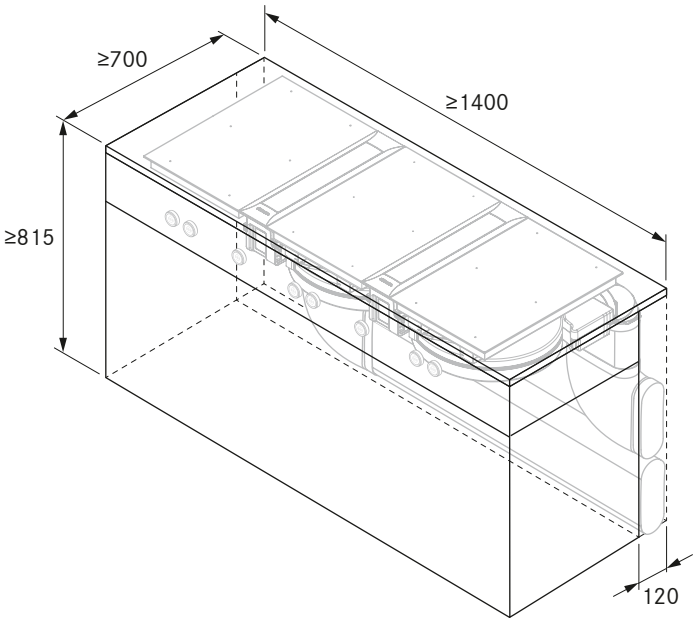

Kanalanslutningsmått

BORA Pro ångsugar

Ångsug PKA3/PKA3AB med kanalstycke, krökt

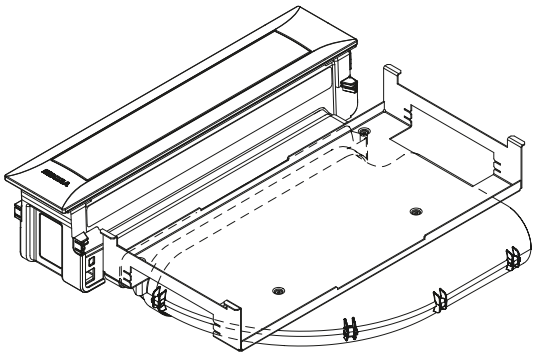

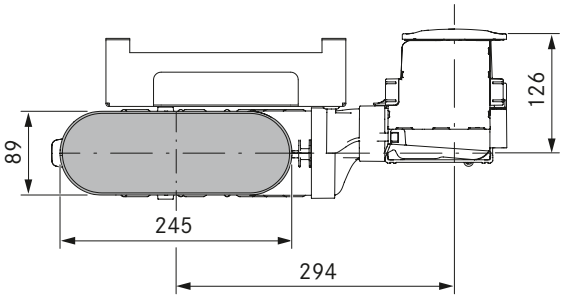

Monteringsvariant: Ångsug PKA3/PKA3AB med kanalstycke, rakt

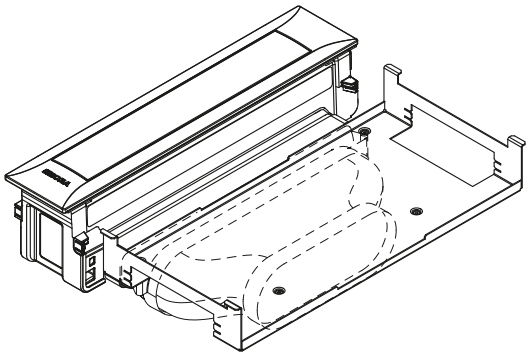

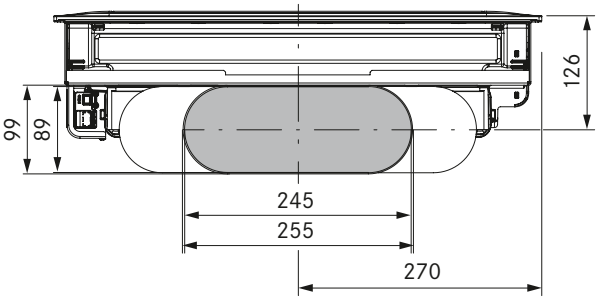

Ångsugssystem PKAS3/PKAS3AB

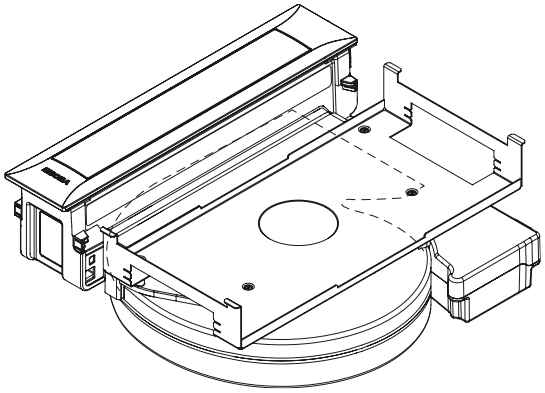

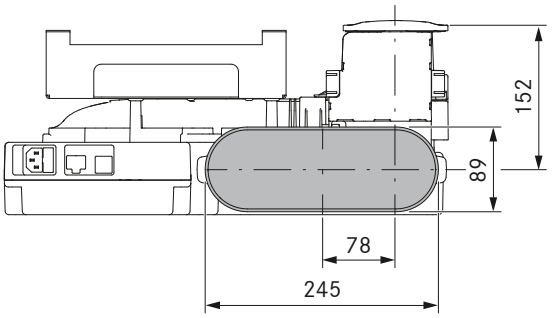

Kärnhål

BORA Professional 3.0

Minsta mått kärnhål
PKA3 + USDF + EFRG (köksö):

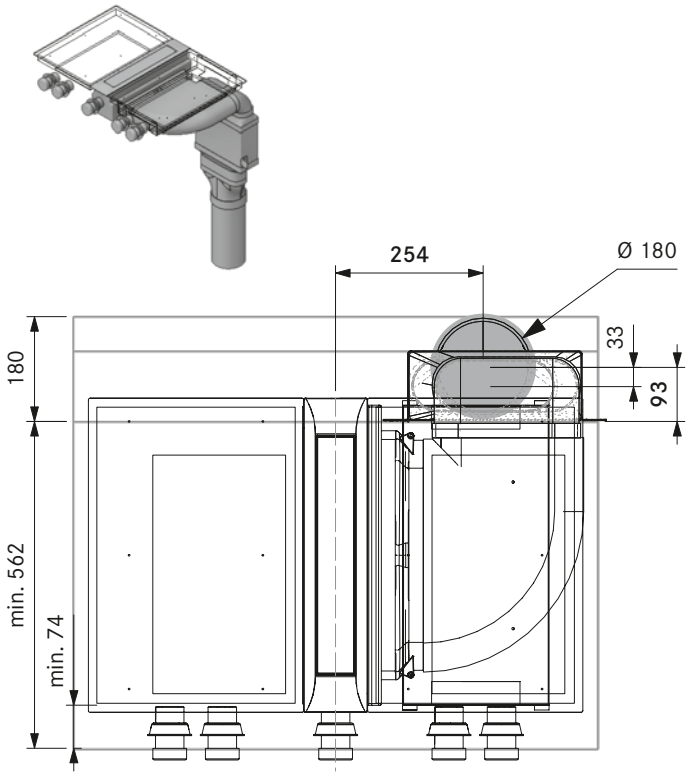

Minsta mått kärnhål
PKA3 + USDF + EFRV110 (köksbänk):

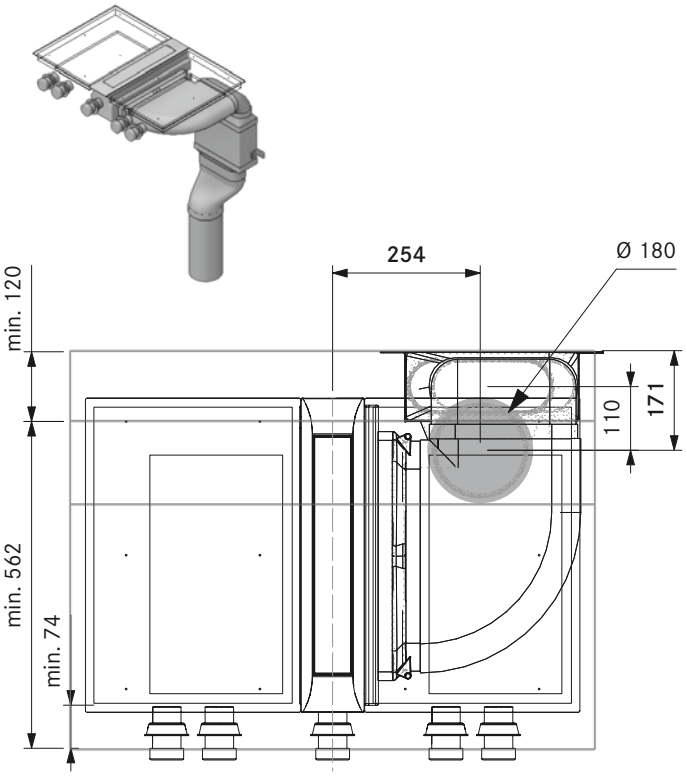

Minsta mått kärnhål
PKA3 + USDR50 (köksö):

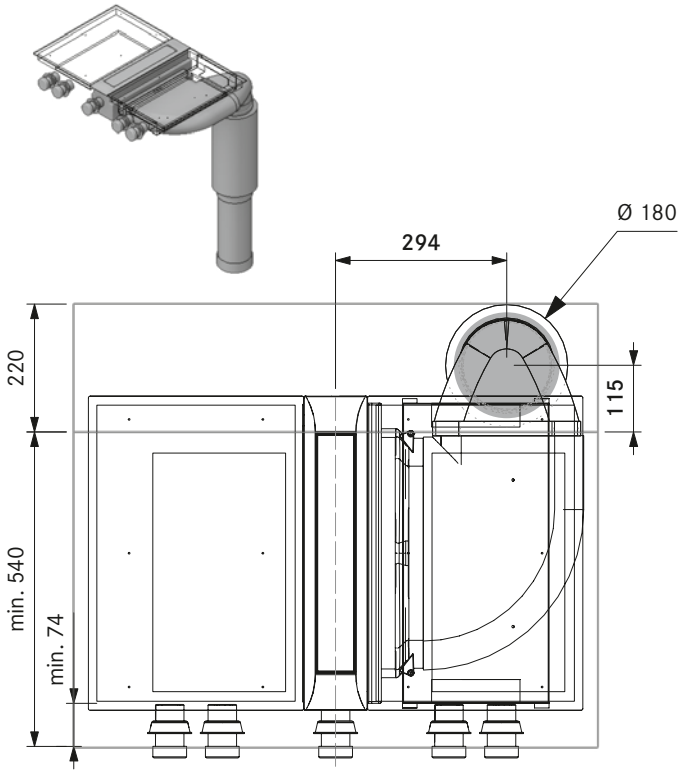

Minsta mått kärnhål
PKAS3 + EF750 + EFRG (köksbänk):

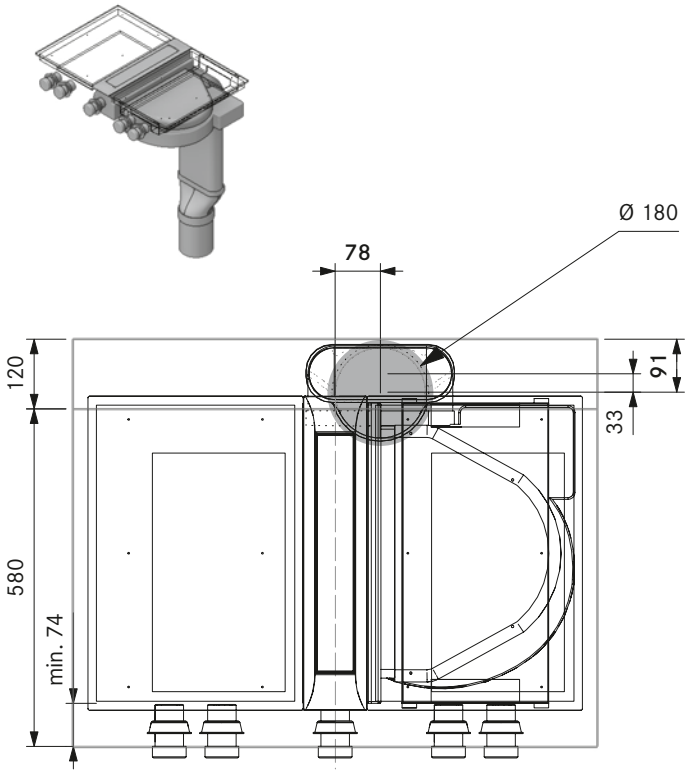

Anslutningsschema

BORA Professional 3.0

BORA Pro ångsug PKA3/PKA3AB

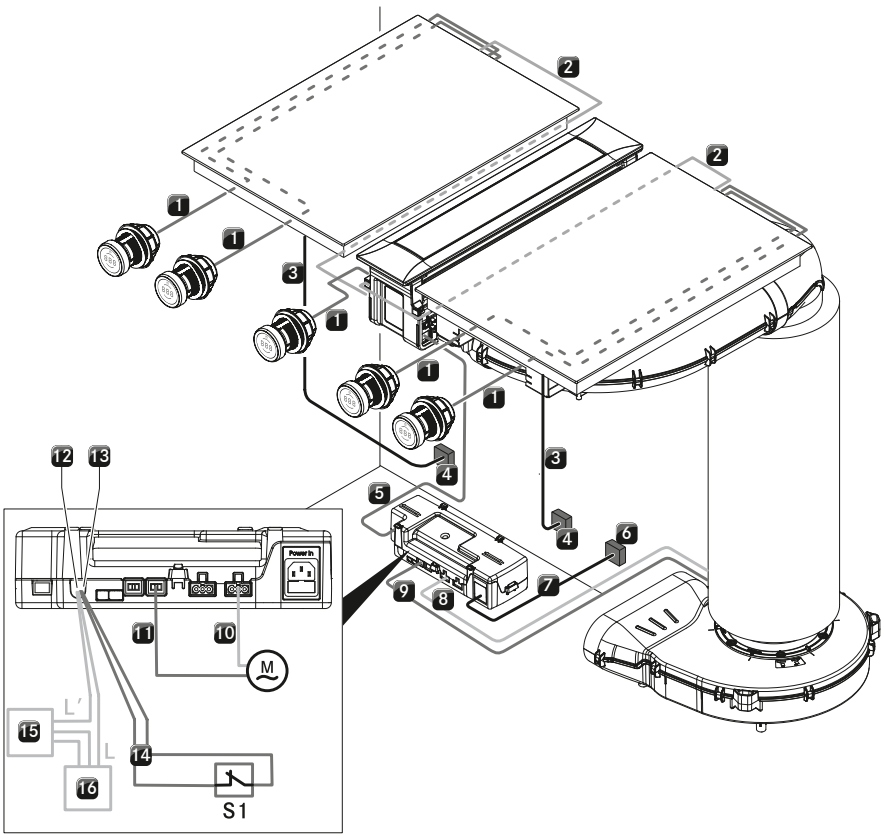

Position	Beskrivning	Anmärkning
1	Kabel vridknapp-interface	Längd 1 m
2	Spishäll kommunikationsledning	Längd 1 m
3	Nätanslutningsledning spishäll	Längd 1,5 m
4	Nätanslutning per spishäll: PKT3, PKC3, PKCB3, PKCH3 PKFI3, PKI3, PKIW3 PKG3	 L1/L2 /N/PE säkring minst 2 x 16 A L/N/PE säkring minst 1 x 16 A L/N/PE säkring minst 1 x 0,5 A
5	Kommunikationsledning CAT 5	Längd 3 m
6	Nätanslutning styrenhet	L/N/PE
7	Nätanslutningsledning styrenhet	Längd 2 m (landsspecifik)
8	Nätanslutningsledning motor 1	
9	Styrledning motor 1	
10	Nätanslutningsledning motor 2	
11	Styrledning motor 2	
12	Home-Out anslutning	max. 250 VAC/ 30 VDC, 2,5 A
13	Home-In anslutning	24V DC / 100 mA
14	Anslutningsledning Home-In	
15	Extern apparat	t.ex. elektriskt manövrerad ytterväggsventil
16	Nätanslutning för extern apparat	
M	Motor 2	
S1	Extern kopplingskontakt	t.ex. fönsterkontaktbrytare vid drift med utsugsvarianten med eldstäder

I anslutningsschemat framställs de max. nödvändiga anslutningsmöjligheterna. Det är endast avsett för planering.
Själva anslutningen får endast genomföras av kvalificerad yrkespersonal med ledning av bruksanvisningen.

Anslutningsschema

BORA Professional 3.0

BORA Pro ångsug PKAS3/PKAS3AB

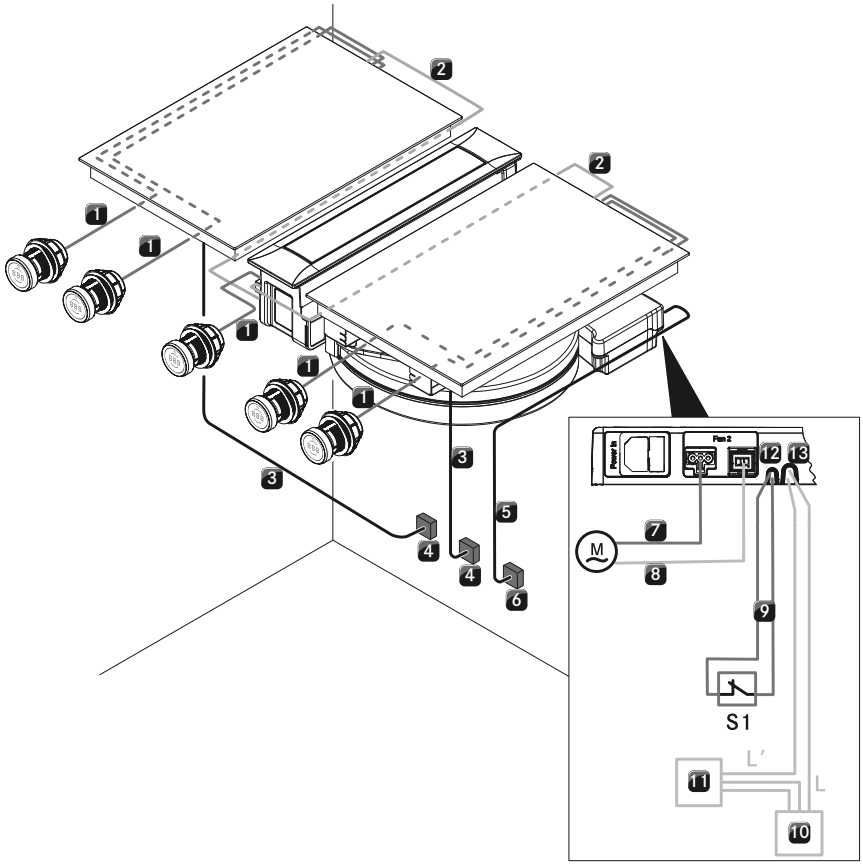

Position	Beskrivning	Anmärkning
1	Kabel vridknapp-interface	Längd 1 m
2	Spishäll kommunikationsledning	Längd 1 m
3	Nätanslutningsledning spishäll	Längd 1,5 m
4	Nätanslutning per spishäll: PKT3, PKC3, PKCB3, PKCH3 PKFI3, PKI3, PKIW3, PKG3	 L1/L2/N/PE säkring minst 2 x 16 A L/N/PE säkring minst 1 x 16 A
5	Kommunikationsledning PKAS3/PKAS3AB	Längd 2 m (landsspecifik)
6	Nätanslutning PKAS3/PKAS3AB	
7	Nätanslutningsledning motor 2	
8	Styrledning motor 2	
9	Anslutningsledning Home-In	
10	Nätanslutning för extern apparat	
11	Extern apparat	t.ex. elektriskt manövrerad ytterväggsventil
12	Home-In anslutning	24V DC / 100 mA
13	Home-Out anslutning	max. 250 VAC/ 30 VDC, 2,5A
M	Motor 2	
S1	Extern kopplingskontakt	t.ex. fönsterkontaktbrytare vid drift med utsugsvarianten med eldstäder

I anslutningsschemat framställs de max. nödvändiga anslutningsmöjligheterna.

Själva anslutningen får endast genomföras av kvalificerad yrkespersonal med ledning av bruksanvisningen.

Planeringsexempel

BORA Professional 3.0

flera planeringsexempel på **https://partner.bora.com**

PKA3 90° – Frånluftvariant för köksskåp

MP_6125 – med sockelmotor ULS, flat ljuddämpare USDF och luftledning åt vänster i sockeln

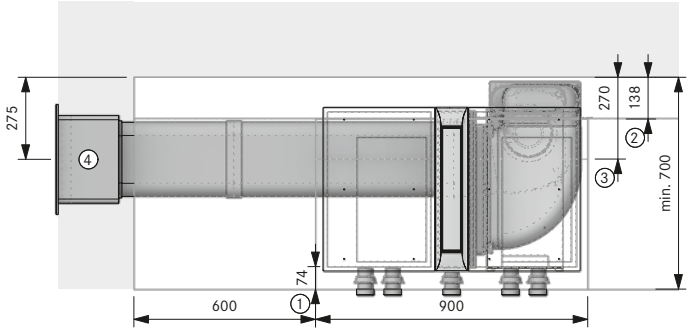

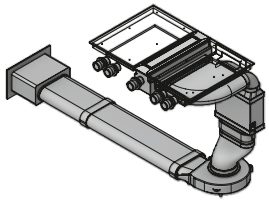

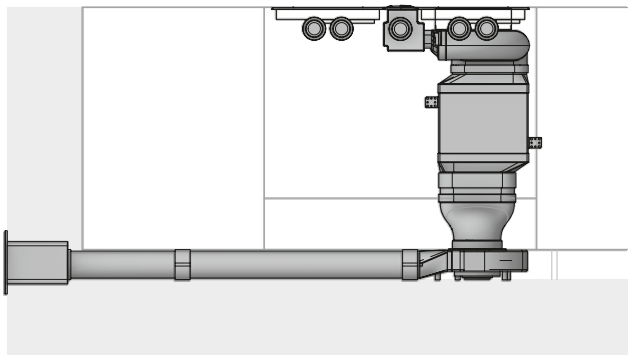

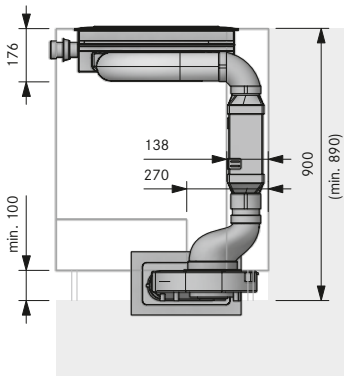

Planeringshänvisningar

1. Min. 74 mm från frontens framkant till ursparningen
2. Utrymmesbehov för teknik
3. Nedersta utsuget måste kortas av
4. Öppning i ytterväggg 310 x 155 mm Från undre kanten på öppningen till kanalens mitt 71 mm. Måste blåsa rakt ut oavsett väder

Artikel BORA

1 PKA3 Pro ångsug
1 UESDFSL Universal Ecotube Set med USDF och ULS

Artikel BORA Ecotube

2 EFV/1 kanalkoppling flat
1 UEBF/1 3box ytterväggsventil
2 EF750/1 flatkanal 750 mm

Tätningsmaterial ingår i leveransen av formdetaljer med muff/ar

PKA3 rak – Frånluftvariant för köksskåp

MP_6408 – med ytterväggsmotor ULA, flat ljuddämpare USDF och luftledning åt höger under arbetsskivan

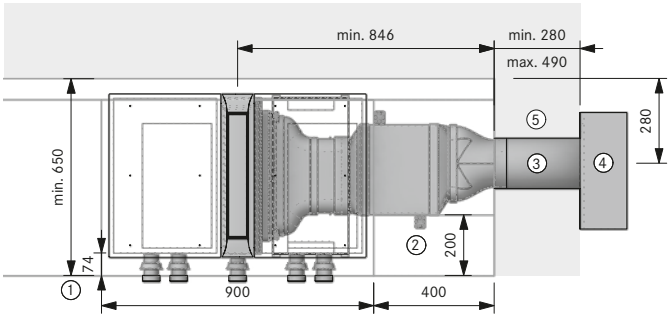

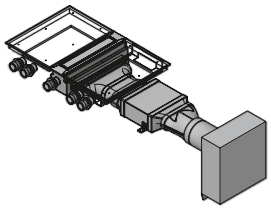

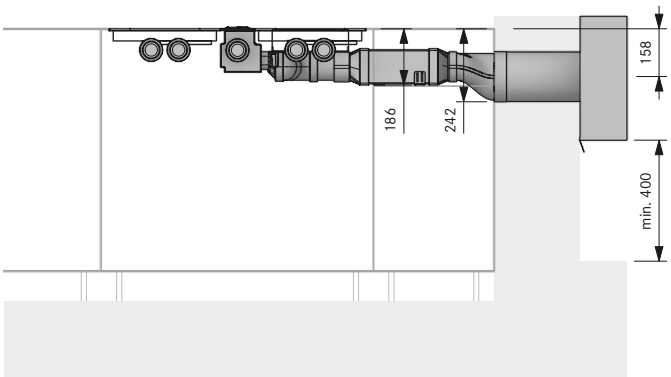

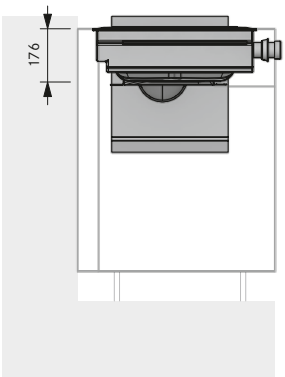

Planeringshänvisningar

1. Min. 74 mm från frontens framkant till ursparningen
2. Översta utsuget måste kortas av
3. Kärnborrning min. Ø 180 mm
4. Måste kunna blåsa ut fritt neråt min. 400 mm
5. Tomrör Ø 40 mm för styr- och el-ledning

Artikel BORA

1 PKA3 Pro ångsug
1 ULA ytterväggg-motor EC
1 USDF flat ljuddämpare

Artikel BORA Ecotube

1 EFRG/1 övergång flat rund rak
1 EF750/1 flatkanal 750 mm

Tätningsmaterial ingår i leveransen av formdetaljer med muff/ar

Monteringen får bara ske enligt gällande normer, föreskrifter och lagar.

Planeringsexempel

BORA Professional 3.0

flera planeringsexempel på **https://partner.bora.com**

PKA3 90° – Frånluftvariant för köksskåp

MP_6210 – med sockelmotor ULS, rund ljuddämpare USDR50 och med luftledning åt höger i golvet

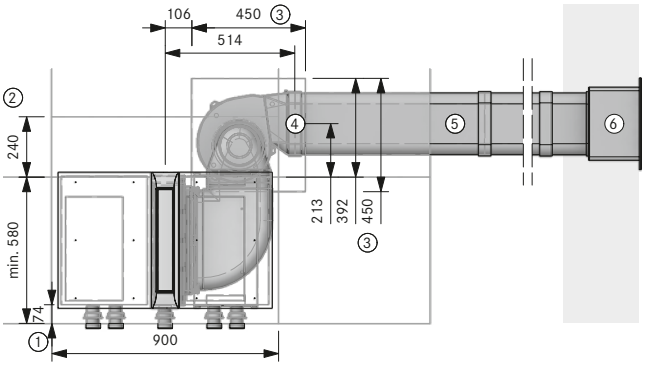

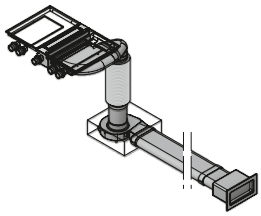

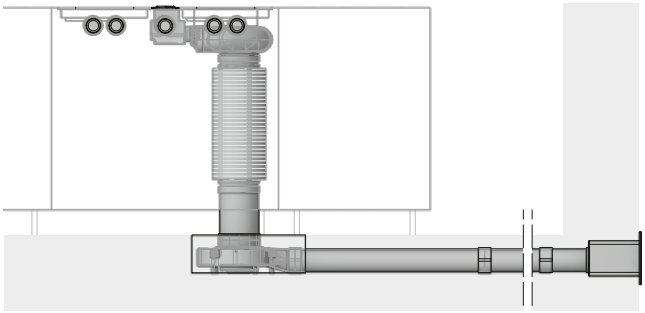

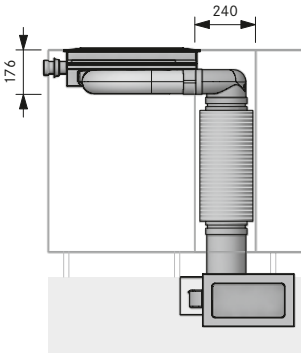

Planeringshänvisningar

1. Min. 74 mm från frontens framkant till ursparningen
2. Utrymmesbehov för teknik
3. Golvursparning för ULS
4. Kopplingspunkt Ecotube
5. Inbyggnad i golvet enligt DIN 18560-2 (helt och hållet i utjämningsskiktet). Om inbyggnaden avviker från DIN 18560-2 måste man planera in ett cementgolv med armering
6. Öppning i ytervägg 310 x 155 mm Från undre kanten på öppningen till kanalens mitt 71 mm. Måste blåsa rakt ut oavsett väder

Artikel BORA

1 PKA3 Pro ångsug
1 UESDFSL Universal Ecotube Set med USDF och ULS

Artikel BORA Ecotube

1 EFV/1 kanalkoppling flat
1 UEBF/1 3box ytterväggsventil
1 EFS750/1 flatkanal med brygga 750 mm

Artikel BORA Ecotube efter behov

EFV/1 kanalkoppling flat
EFS750/1 flatkanal med brygga 750 mm

Tätningsmaterial ingår i leveransen av formdetaljer med muff/ar

PKA3 90° – Frånluftvariant för köksö

MP_6315 – med rörmotor ULI, rund ljuddämpare USDR50 och luftledning till höger i källaren

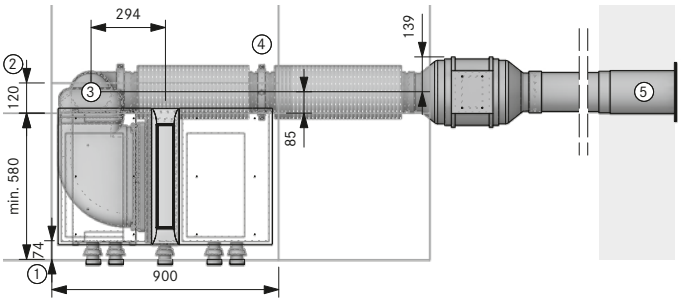

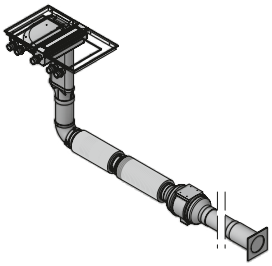

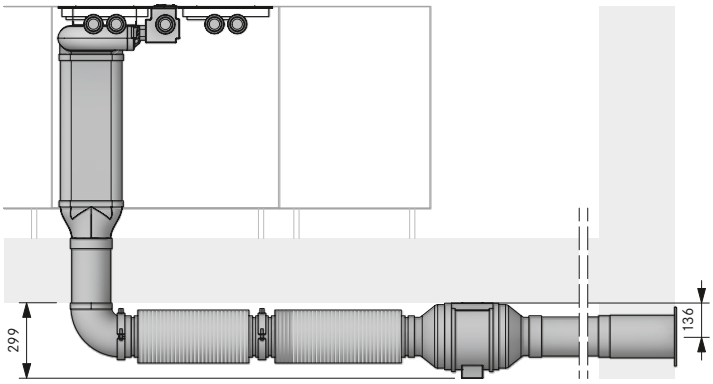

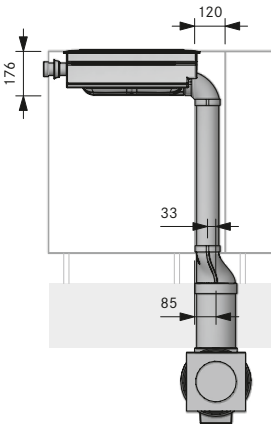

Planeringshänvisningar

1. Min. 74 mm från frontens framkant till ursparningen
2. Utrymmesbehov för teknik
3. Kärnborrning min. Ø 180 mm
4. Ett monteringsbygelset per Ecotube-artikel med formad muff
5. Kärnborrning min. Ø 180 mm Måste blåsa rakt ut oavsett väder

Artikel BORA

1 PKA3 Pro ångsug
1 ULI rörmotor EC
2 USDR50 rund ljuddämpare 500 mm

Artikel BORA Ecotube

1 EFBV90/1 böj 90° flat vertikal
1 EFRG/1 övergång flat rund rak
1 ERB90/1 böj 90° rund
1 UEBR/1 3box ytterväggsventil rund
1 EF750/1 flatkanal 750 mm
1 ER750/1 rundkanal 750 mm

Artikel BORA Ecotube efter behov

ERV/1 kanalkoppling rund
ER750/1 rundkanal 750 mm
ERMS/1 monteringsset runt

Tätningsmaterial ingår i leveransen av formdetaljer med muff/ar

Monteringen får bara ske enligt gällande normer, föreskrifter och lagar.

Planeringsexempel

BORA Professional 3.0

flera planeringsexempel på **https://partner.bora.com**

PKA3 rak – Luftcirkulationsvariant för köksskåp

MP_6135 – med sockelmotor ULS, rund ljuddämpare USDR50 och luftrengöringsbox ULB3X

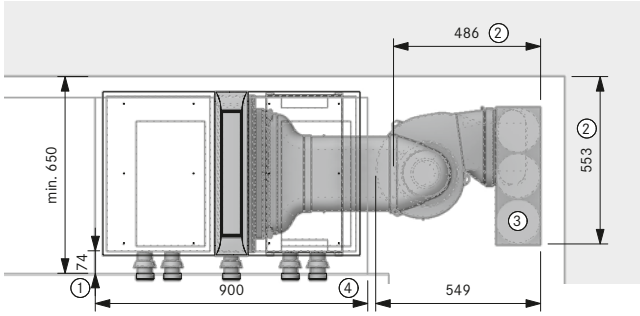

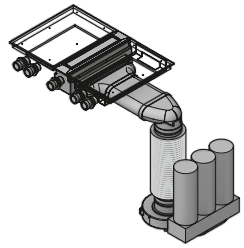

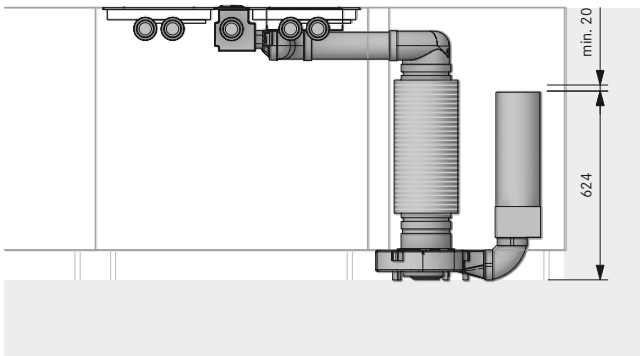

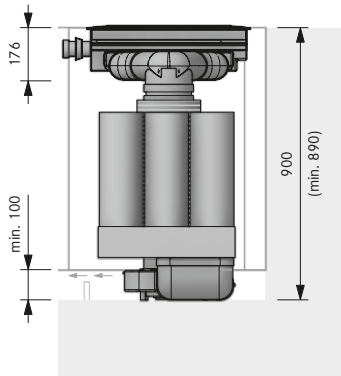

Planeringshänvisningar

① Min. 74 mm från frontens framkant till ursparningen
② Utrymmesbehov för teknik
③ Luftrengöringsboxen måste vara nåbar för att kunna byta ut filterpatroner och finfilter (180 mm på sidan). Rekommenderat utrymmeskrav (bxd) 800 x 180 mm eller genomgående 500 cm² utströmningsyta
④ Backströmsöppning genomgående min. 500 cm² per luftrengöringsbox (vid gasspishäll min. 1000 cm²)

Artikel BORA

1 PKA3 Pro ångsug
1 UESDRSL Universal Ecotube Set med USDR50 och ULS
1 ULB3X luftrengöringsbox 3

Artikel BORA Ecotube

1 EFBV90/1 böj 90° flat vertikal

Tätningsmaterial ingår i leveransen av formdetaljer med muff/ar

PKA3 90° – Luftcirkulationsvariant för köksö

MP_6127 – med sockelmotor ULS, flat ljuddämpare USDF och luftrengöringsbox ULB3X stående

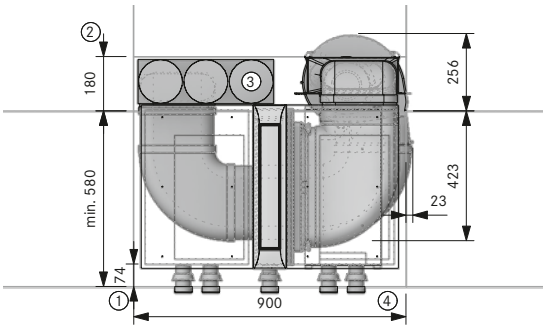

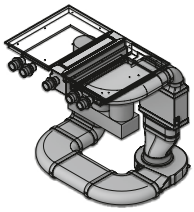

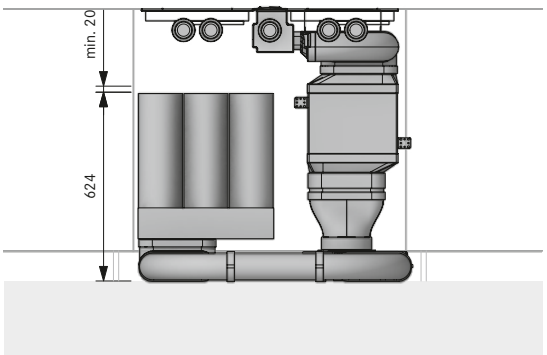

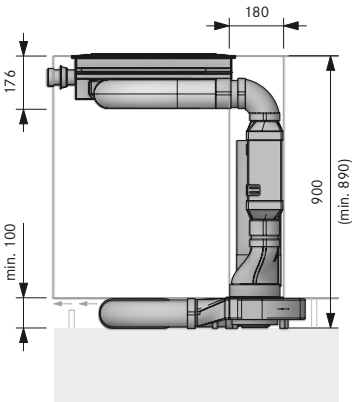

Planeringshänvisningar

① Min. 74 mm från frontens framkant till ursparningen
② Översta utsuget måste kortas av
③ Luftrengöringsboxen måste vara nåbar för att kunna byta ut filterpatroner och finfilter (180 mm på sidan). Rekommenderat utrymmeskrav (bxd) 800 x 180 mm eller genomgående 500 cm² utströmningsyta
④ Backströmsöppning genomgående min. 500 cm² per luftrengöringsbox (vid gasspishäll min. 1000 cm²)

Artikel BORA

1 PKA3 Pro ångsug
1 UESDFSL Universal Ecotube Set med USDF och ULS
1 ULB3X luftrengöringsbox 3

Artikel BORA Ecotube

2 EFBH90/1 böj 90° flat horisontell
1 EFBV90/1 böj 90° flat vertikal
1 EF750/1 flatkanal 750 mm

Tätningsmaterial ingår i leveransen av formdetaljer med muff/ar

Monteringen får bara ske enligt gällande normer, föreskrifter och lagar.

Planeringsexempel

BORA Professional 3.0

flera planeringsexempel på **https://partner.bora.com**

PKA3 90° – Luftcirkulationsvariant för köksö

MP_6161 – med sockelmotor ULS, rund ljuddämpare USDR50 och luftrengöringsbox ULB3X stående

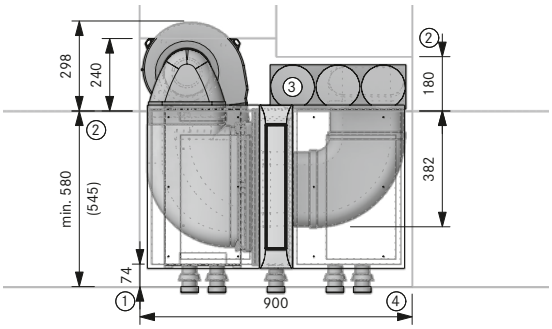

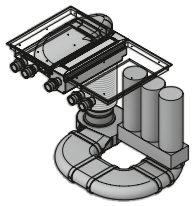

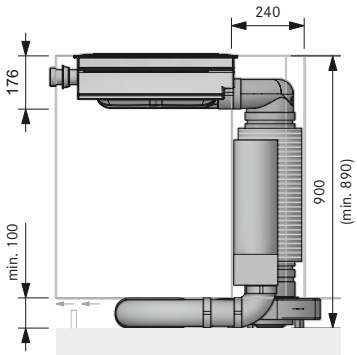

Planeringshänvisningar

1. Min. 74 mm från frontens framkant till ursparningen
2. Utrymmesbehov för teknik
3. Luftrengöringsboxen måste vara nåbar för att kunna byta ut filterpatroner och finfilter (180 mm på sidan). Rekommenderat utrymmeskrav (bxd) 800 x 180 mm eller genomgående 500 cm² utströmningsyta
4. Backströmsöppning genomgående min. 500 cm² per luftrengöringsbox (vid gasspishäll min. 1000 cm²)

Artikel BORA

1 PKA3 Pro ångsug
1 UESDRSL Universal Ecotube Set med USDR50 och ULS
1 ULB3X luftrengöringsbox 3

Artikel BORA Ecotube

2 EFBH90/1 böj 90° flat horisontell
1 EFBV90/1 böj 90° flat vertikal
1 EF750/1 flatkanal 750 mm
Tätningsmaterial ingår i leveransen av formdetaljer med muff/ar

PKA3 90° – dubbel Luftcirkulationsvariant för köksö

MP_6001 – med sockelmotor ULS, rund ljuddämpare USDR50 och luftrengöringsbox ULB3X stående

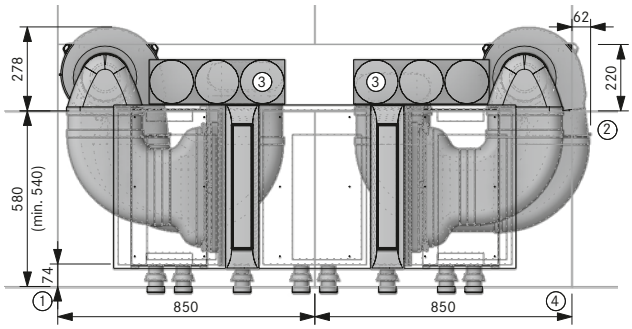

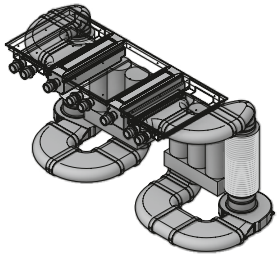

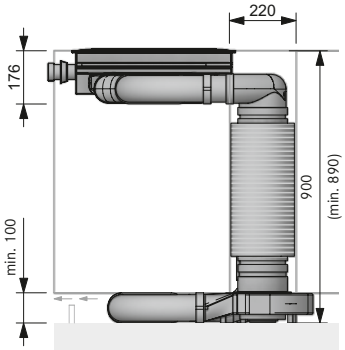

Planeringshänvisningar

1. Min. 74 mm från frontens framkant till ursparningen
2. Utrymmesbehov för teknik
3. Luftrengöringsboxen måste vara nåbar för att kunna byta ut filterpatroner och finfilter (180 mm på sidan). Rekommenderat utrymmeskrav (bxd) 800 x 180 mm eller genomgående 500 cm² utströmningsyta
4. Backströmsöppning genomgående min. 500 cm² per luftrengöringsbox (vid gasspishäll min. 1000 cm²)

Artikel BORA

2 PKA3 Pro ångsug
2 UESDRSL Universal Ecotube Set med USDR50 och ULS
2 ULB3X luftrengöringsbox 3

Artikel BORA Ecotube

6 EFBH90/1 böj 90° flat horisontell
2 EFBV90/1 böj 90° flat vertikal
1 EF750/1 flatkanal 750 mm
Tätningsmaterial ingår i leveransen av formdetaljer med muff/ar

Monteringen får bara ske enligt gällande normer, föreskrifter och lagar.

Planeringsexempel

BORA Professional 3.0

flera planeringsexempel på **https://partner.bora.com**

PKAS3 – Frånluftvariant för köksskåp

MP_6407 – med luftledning bakåt

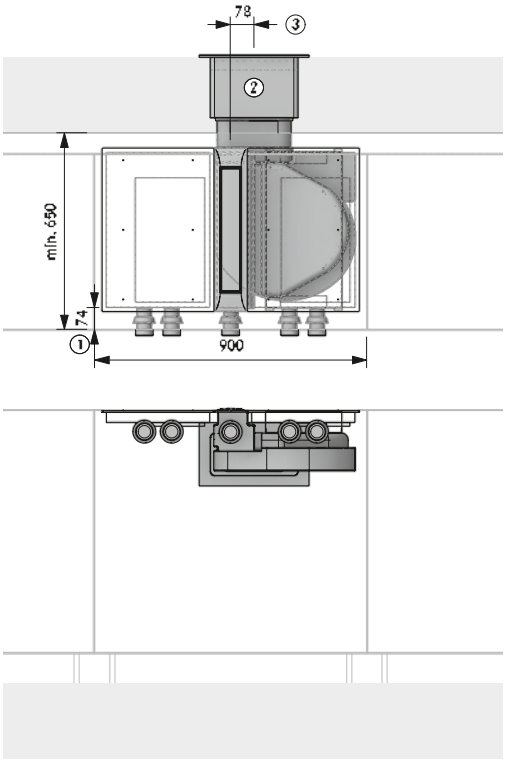

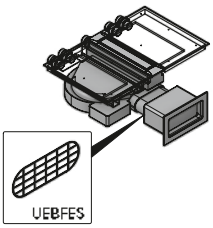

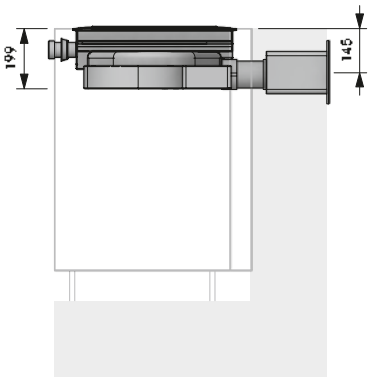

Planeringshänvisningar

① Min. 74 mm från frontens framkant till ursparningen
② Väggenombrott 310 x 155 mm, från genombrottets undersida till mitten av kanalen på 71 mm, måste oberoende av väder blåsa rakt ut
③ Vid kanalledning utan böj ≤ 900 mm mellan motor och ytterväggsventil ska UEBFES/UEBRES planeras in

Artikel BORA

1 PKAS3 Pro ångsugssystem med integrerad motor

Artikel BORA Ecotube

1 EFV/1 kanalkoppling flat
1 UEBF/1 3box ytterväggsventil
1 UEBFES/1 3box ytterväggsventil ingreppsskydd
1 EF750/1 flatkanal 750 mm

Tätningsmaterial ingår i leveransen av formdetaljer med muff/ar

PKAS3 – Frånluftvariant för köksskåp

MP_6116 – med luftledning åt vänster i sockeln

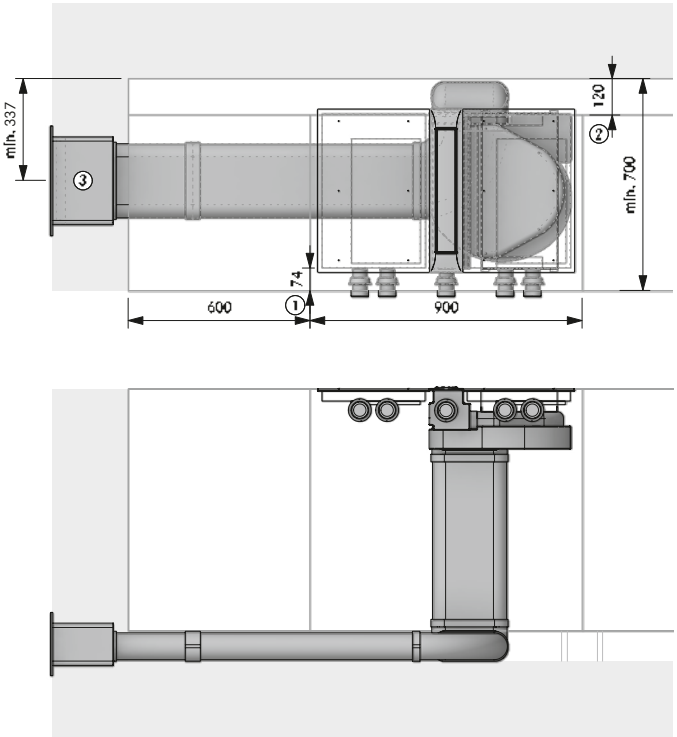

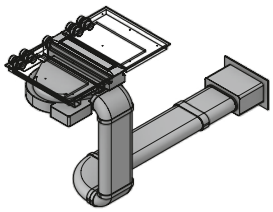

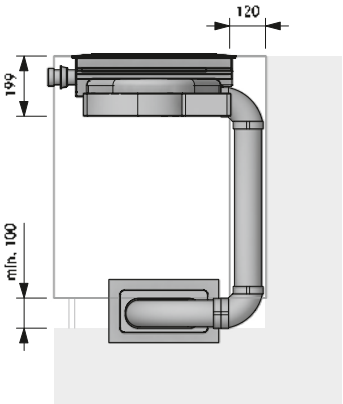

Planeringshänvisningar

① Min. 74 mm från frontens framkant till ursparningen
② Utrymmesbehov för teknik
③ Öppning i yttervägg 310 x 155 mm Från undre kanten på öppningen till kanalens mitt 71 mm. Måste blåsa rakt ut oavsett väder

Artikel BORA

1 PKAS3 Pro ångsugssystem med integrerad motor

Artikel BORA Ecotube

1 EFBH90/1 böj 90° flat horisontell
2 EFBV90/1 böj 90° flat vertikal
1 EFV/1 kanalkoppling flat
1 UEBF/1 3box ytterväggsventil
3 EF750/1 flatkanal 750 mm

Tätningsmaterial ingår i leveransen av formdetaljer med muff/ar

Monteringen får bara ske enligt gällande normer, föreskrifter och lagar.

Planeringsexempel

BORA Professional 3.0

flera planeringsexempel på **https://partner.bora.com**

PKAS3 – Frånluftvariant för köksskåp

MP_6316 – med luftledning åt höger i källaren

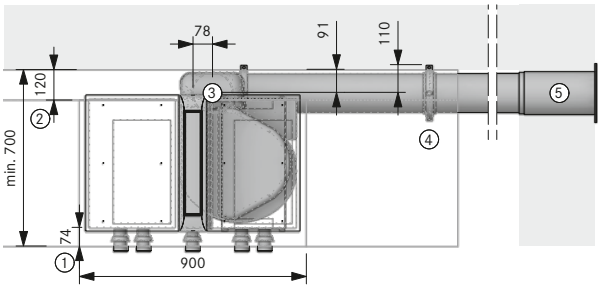

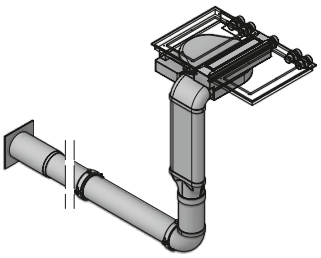

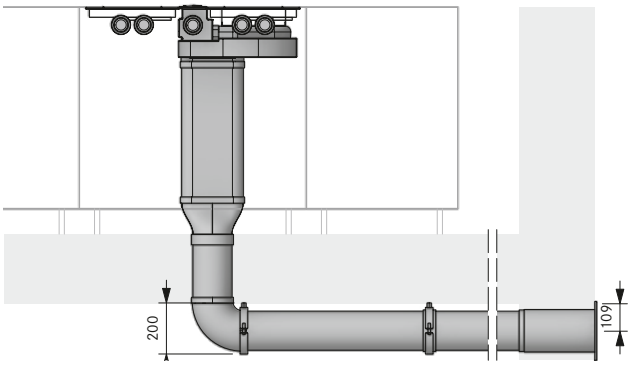

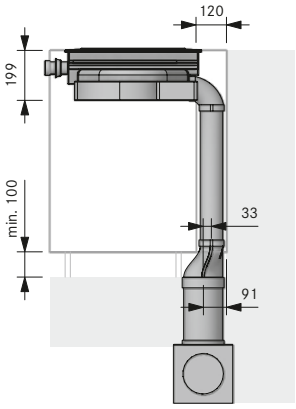

Planeringshänvisningar

1. Min. 74 mm från frontens framkant till ursparningen
2. Utrymmesbehov för teknik
3. Kärnborrning min. Ø 180 mm
4. Ett monteringsbygelset per Ecotube-artikel med formad muff
5. Kärnborrning min. Ø 180 mm. Måste blåsa rakt ut oavsett väder

Artikel BORA

1 PKAS3 Pro ångsugssystem med integrerad motor

Artikel BORA Ecotube

1 EFBV90/1 böj 90° flat vertikal
1 EFRG/1 övergång flat rund rak
1 UEBR/1 3box ytterväggsventil rund
1 ERB90/1 böj 90° rund
1 ERMS/1 monteringsset runt
1 EF750/1 flatkanal 750 mm
1 ER750/1 rundkanal 750 mm

Artikel BORA Ecotube efter behov

ERV/1 kanalkoppling rund
ERMS/1 monteringsset runt
ER750/1 rundkanal 750 mm
Tätningsmaterial ingår i leveransen av formdetaljer med muff/ar

PKAS3 – Frånluftvariant för kökshalvö

MP_6212 – med luftledning åt höger i golvet

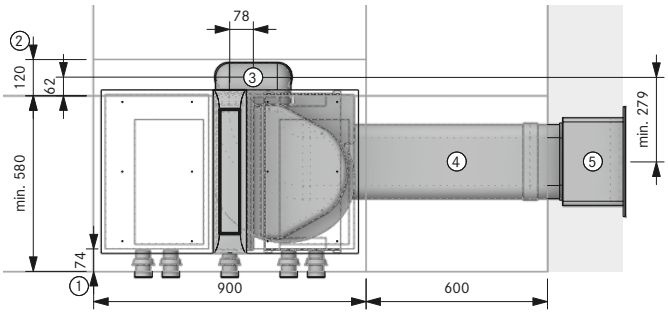

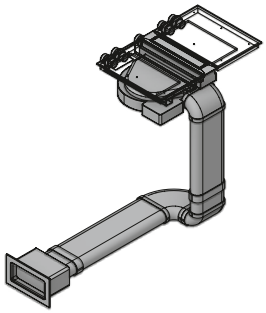

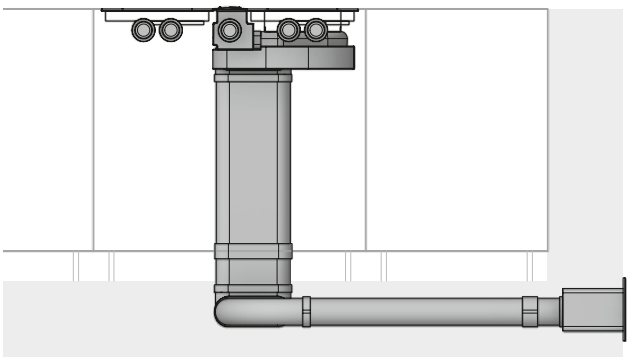

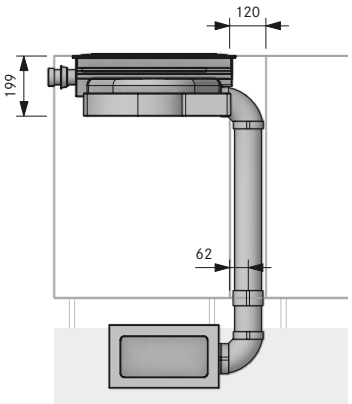

Planeringshänvisningar

1. Min. 74 mm från frontens framkant till ursparningen
2. Utrymmesbehov för teknik
3. Kopplingspunkt Ecotube
4. Inbyggnad i golvet enligt DIN 18560-2 (helt och hållet i utjämningsskiktet). Om inbyggnaden avviker från DIN 18560-2 måste man planera in ett cementgolv med armering
5. Öppning i yttervägg 310 x 155 mm Från undre kanten på öppningen till kanalens mitt 71 mm. Måste blåsa rakt ut oavsett väder

Artikel BORA

1 PKAS3 Pro ångsugssystem med integrerad motor

Artikel BORA Ecotube

1 EFBH90/1 böj 90° flat horisontell
2 EFBV90/1 böj 90° flat vertikal
1 EFV/1 kanalkoppling flat
1 UEBF/1 3box ytterväggsventil
2 EF750/1 flatkanal 750 mm
2 EFS750/1 flatkanal med brygga 750 mm
Tätningsmaterial ingår i leveransen av formdetaljer med muff/ar

Monteringen får bara ske enligt gällande normer, föreskrifter och lagar.

Planeringsexempel

BORA Professional 3.0

flera planeringsexempel på **https://partner.bora.com**

PKAS3 – Luftcirkulationsvariant för köksö

MP_6108 – med luftrengöringsbox ULBF i sockeln

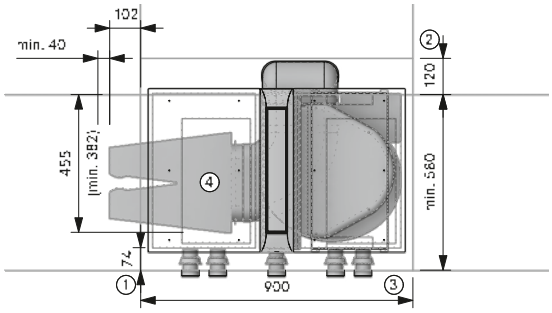

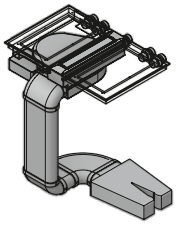

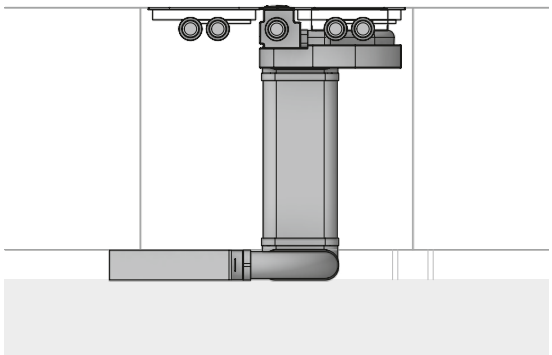

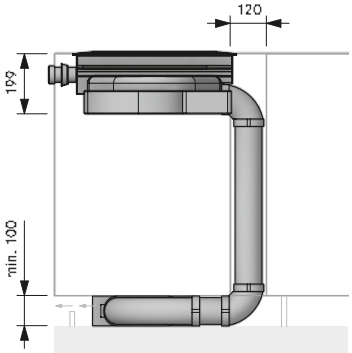

Planeringshänvisningar

1. Minst 74 mm från frontens framkant till ursparningen
2. Utrymmesbehov för teknik
3. Backströmsöppning genomgående min. 500 cm² per luftrengöringsbox (vid gasspishäll min. 1000 cm²)
4. Luftrengöringsboxen måste vara nåbar. Optimal filterkapacitet genom 500 mm flatkanal framför filtret

Artikel BORA

1 PKAS Pro ångsugssystem med integrerad motor
1 ULBF luftrengöringsbox flexibel

Artikel BORA Ecotube

1 EFBH90/1 böj 90° flat horisontell
2 EFBV90/1 böj 90° flat vertikal
1 EF750/1 flatkanal 750 mm

Tätningsmaterial ingår i leveransen av formdetaljer med muff/ar

PKAS3 – Luftcirkulationsvariant för köksö

MP_6159 – med luftrengöringsbox ULB3X hängande nere

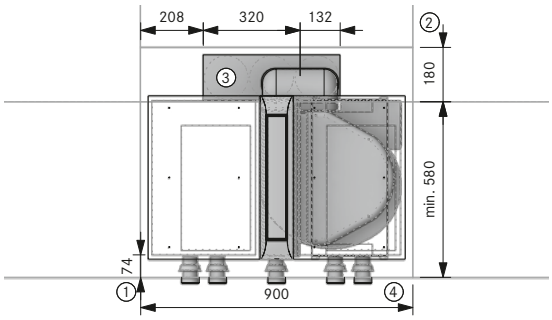

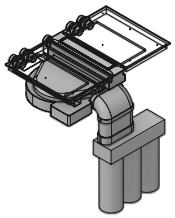

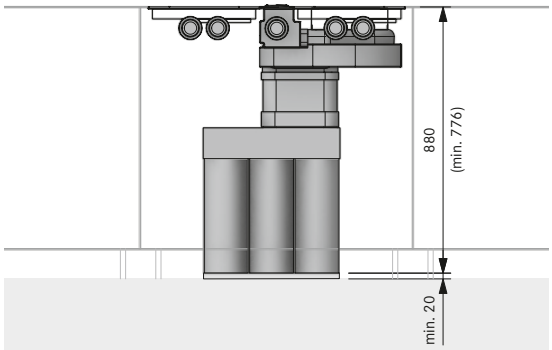

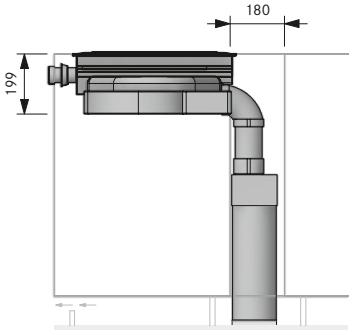

Planeringshänvisningar

1. Minst 74 mm från frontens framkant till ursparningen
2. Utrymmesbehov för teknik
3. Luftrengöringsboxen måste vara nåbar för att kunna byta ut filterpatroner och finfilter (180 mm på sidan). Rekommenderat utrymmeskrav (bxd) 800 x 180 mm eller genomgående 500 cm² utströmningsyta
4. Backströmsöppning genomgående min. 500 cm² per luftrengöringsbox (vid gasspishäll min. 1000 cm²)

Artikel BORA

1 PKAS3 Pro ångsugssystem med integrerad motor
1 ULB3X luftrengöringsbox 3

Artikel BORA Ecotube

1 EFBV90/1 böj 90° flat vertikal
1 EFV/1 kanalkoppling flat
1 EF750/1 flatkanal 750 mm

Tätningsmaterial ingår i leveransen av formdetaljer med muff/ar

Monteringen får bara ske enligt gällande normer, föreskrifter och lagar.

Planeringsexempel

BORA Professional 3.0

flera planeringsexempel på **https://partner.bora.com**

PKAS3 – Luftcirkulationsvariant för köksö

MP_6425 – med luftrengöringsbox ULB3X stående vid sidan

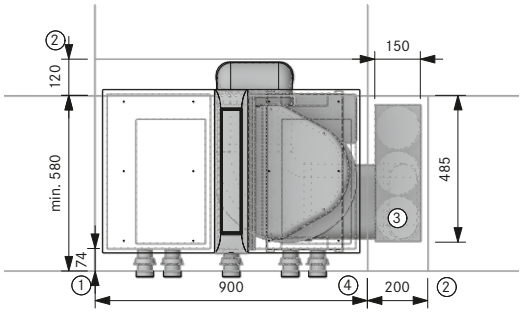

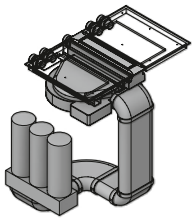

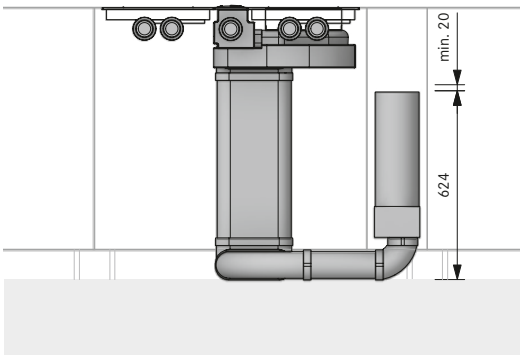

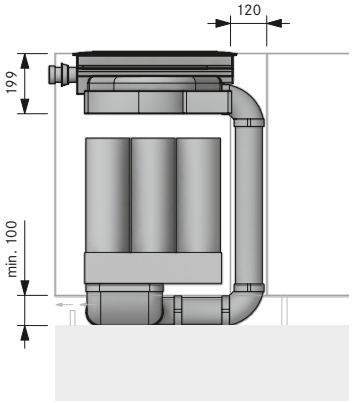

Planeringshänvisningar

1. Min. 74 mm från frontens framkant till ursparningen
2. Utrymmesbehov för teknik
3. Luftrengöringsboxen måste vara nåbar för att kunna byta ut filterpatroner och finfilter (180 mm på sidan). Rekommenderat utrymmeskrav (bxd) 800 x 180 mm eller genomgående 500 cm² utströmningsyta
4. Backströmsöppning genomgående min. 500 cm² per luftrengöringsbox (vid gasspishäll min. 1000 cm²)

Artikel BORA

1 PKAS3 Pro ångsugssystem med integrerad motor
1 ULB3X luftrengöringsbox 3

Artikel BORA Ecotube

3 EFBV90/1 böj 90° flat vertikal
1 EFBH90/1 böj 90° flat horisontell
2 EF750/1 flatkanal 750 mm

Tätningsmaterial ingår i leveransen av formdetaljer med muff/ar

PKAS3 – dubbel Luftcirkulationsvariant för köksö

MP_6134 – med luftrengöringsbox ULB3X hängande

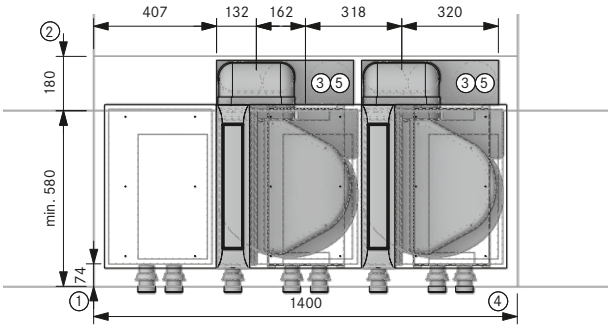

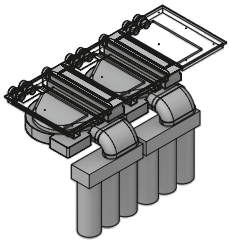

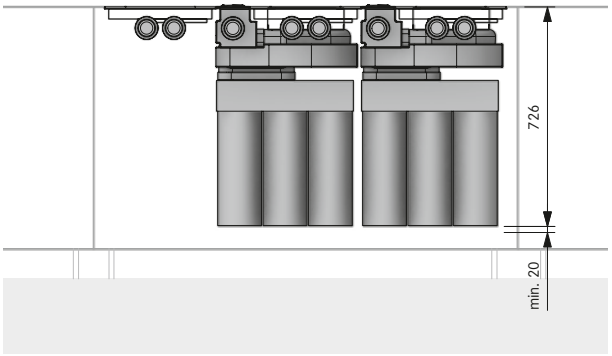

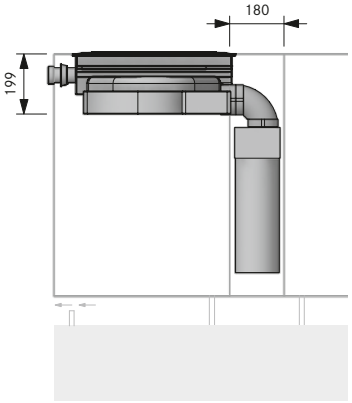

Planeringshänvisningar

1. Min. 74 mm från frontens framkant till ursparningen
2. Utrymmesbehov för teknik
3. Luftrengöringsboxen måste vara nåbar för att kunna byta ut filterpatroner och finfilter (180 mm på sidan). Rekommenderat utrymmeskrav (bxd) 800 x 180 mm eller genomgående 500 cm² utströmningsyta
4. Backströmsöppning genomgående min. 500 cm² per luftrengöringsbox (vid gasspishäll min. 1000 cm²)
5. Se till att byggdetaljen är tillräckligt stabil när ULB3X monteras hängande (bärförmåga min. 5,1 kg)

Artikel BORA

2 PKAS3 Pro ångsugssystem med integrerad motor
2 ULB3X luftrengöringsbox 3

Artikel BORA Ecotube

2 EFBV90/1 böj 90° flat vertikal
2 EFV/1 kanalkoppling flat
1 EF750/1 flatkanal 750 mm

Tätningsmaterial ingår i leveransen av formdetaljer med muff/ar

Monteringen får bara ske enligt gällande normer, föreskrifter och lagar.

BORA Classic 2.0 Highlights

Minimalistisk design
Spishällen och ångsugen är idealiska för planmonterad installation: den strömlinjeformade designen smälter perfekt in med övrig modern köksinredning. I standbyläge är touchpanelen så gott som osynlig och i drift syns bara den diskreta, intelligenta belysningen.

Minimal volym
Alltid mycket tystgående, även vid full effekt. Det beror på det optimala luftflödet och användningen av en extremt tyst motor i sockelområdet. Inget oväsen som stör matlagningen och/eller umgänget.

Integrerat dropptråg
Om du skulle råka spilla något under matlagningen, fångas vätskor eller mat snabbt upp av det integrerade uppsamlingskärlet.

Extra stora kokzoner med ytinduktion
Ovanligt stora induktionskokzoner innebär också att du kan hålla även riktigt stora kokkärl varma under en längre tid.

Automatisk ångsugskontroll
Ångsugens effektnivå justerar sig själv automatiskt, beroende på vad som tillagas vid en given tidpunkt. Du behöver inte längre ständigt ändra manuellt. Det ger dig möjlighet att istället koncentrera dig på matlagningen.

intuitiv sControl+ manövrering
Den unika touchpanelen är mer användarvänlig än någonsin: den fungerar intuitivt genom att du sveper med ett finger upp eller ner, alternativt trycker med fingertoppen. Alla viktiga funktioner kan aktiveras med bara ett tryck.

Enkel rengöring
Alla delar som kommer i kontakt med matos kan enkelt tas bort via den lättåtkomliga luftinloppsöppningen och rengöras i diskmaskinen, där de upptar nästan inget utrymme alls.

Extra stor ”4 24”-matlagningsyta
Tack vare den centralt placerade touchpanelen och de stora kokzonerna kan du laga mat med 4 stycken kokkärl på upp till 24cm – samtidigt!

Modulärt system
BORA erbjuder ett brett sortiment av spishällar från induktion till gas eller Tepan-grill i rostfritt stål, som kan kombineras fritt med ångsugssystemet. Även kombinationer med en, tre eller flera spishällar är möjligt.

Exakt temperaturkontroll
Tepan-grillen i rostfritt stål erbjuder bästa möjliga prestanda, 2 stora grillytor och exakt temperaturkontroll. Den önskade temperaturen ställs in direkt och bibehålls sedan. I displayen visas tydligt det valda antalet grader. Snabb uppvärmning till 250°C på under 5 minuter sparar både tid och energi.

CKFI
BORA Classic
flexinduktionshäll

CKI
BORA Classic induktionshäll

CKIW
BORA Classic
induktionswokhäll

CKCH
BORA Classic Hyper-spishäll
1-krets/2-krets

CKCB
BORA Classic HiLight-spishäll
1-krets/2-krets/stekzon

CKG
BORA Classic gasspishäll

CKT
BORA Classic Tepan-grill
i rostfritt stål med 2 kokzoner

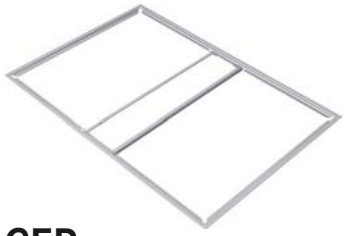

CER
BORA Classic iläggningsram

CKA2
BORA Classic ångsug

CKA2AB
BORA Classic ångsugssystem
All Black

USL515
BORA sidolister för spishäll
515 mm djup

USL515AB
BORA sidolister för spishäll
515 mm djup All Black

BORA Classic 2.0 Sets

BORA Classic hällar som en kombination

CKA2FI

BORA Classic 2.0 set induktionshäll
(1xCKA2, 2xCKFI, 1xUESDFSL)

CKA2FIAB

BORA Classic 2.0 set med rektangulära zoner
All Black (1xCKA2AB, 2xCKFI, 1xUESDFSL)

CKA2HB

BORA Classic 2.0 set Hyper stekzoner
(1xCKA2, 1xCKCH, 1xCKCB, 1xUESDFSL)

CKA2FIT

BORA Classic 2.0 set induktionshäll Tepan
(1xCKA2, 1xCKFI, 1xCKT, 1xUESDFSL)

Komponenter:

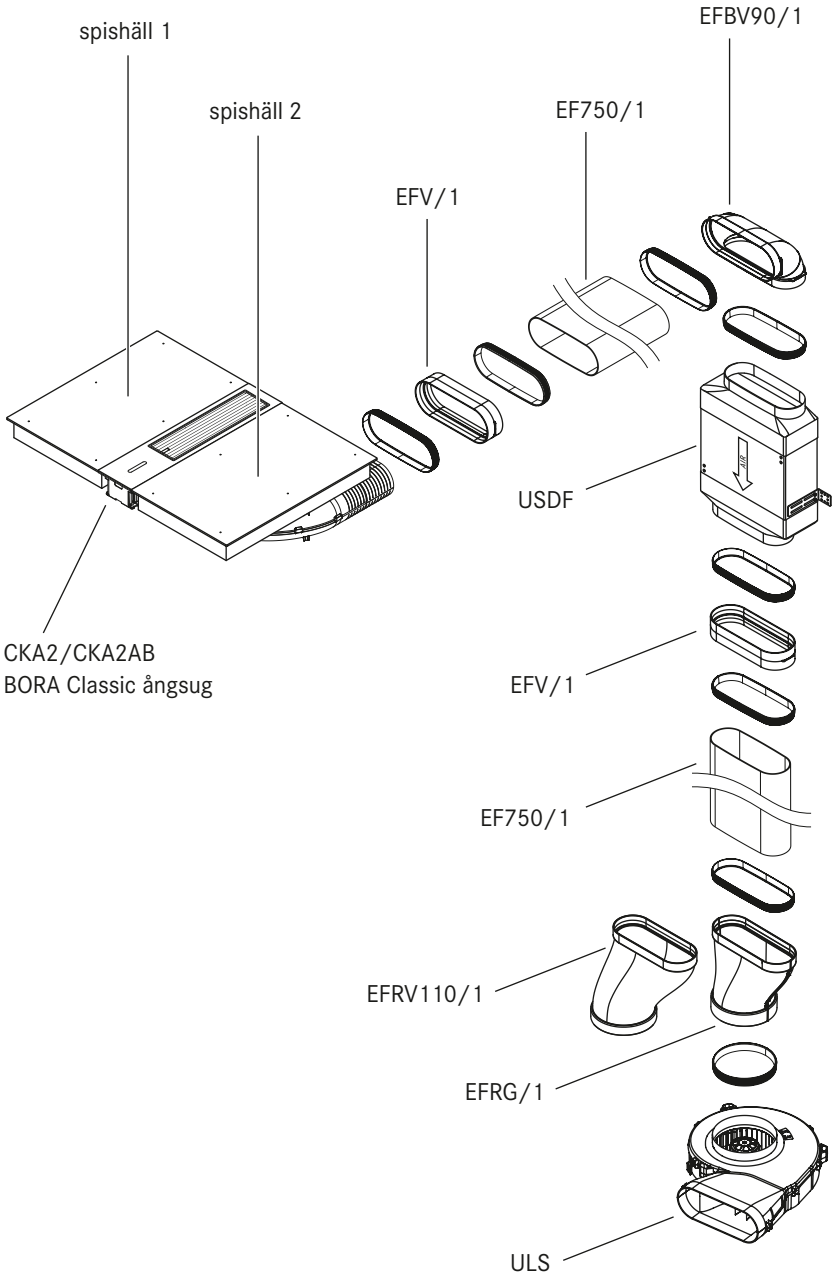

CKA2

BORA Classic ångsug

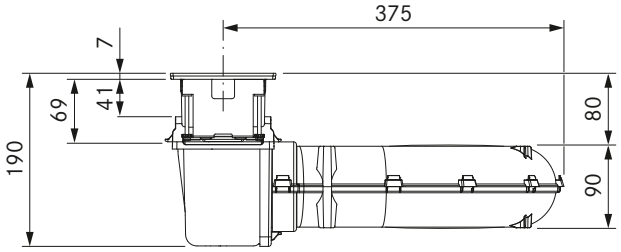

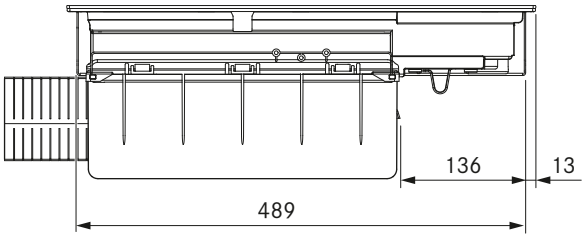

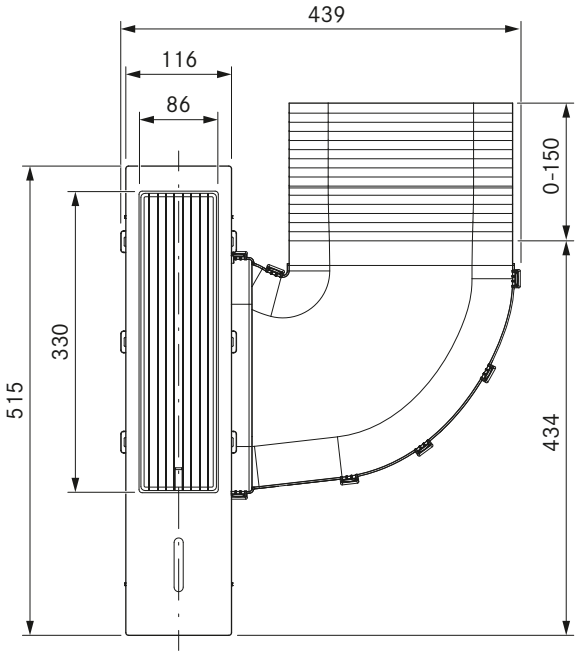

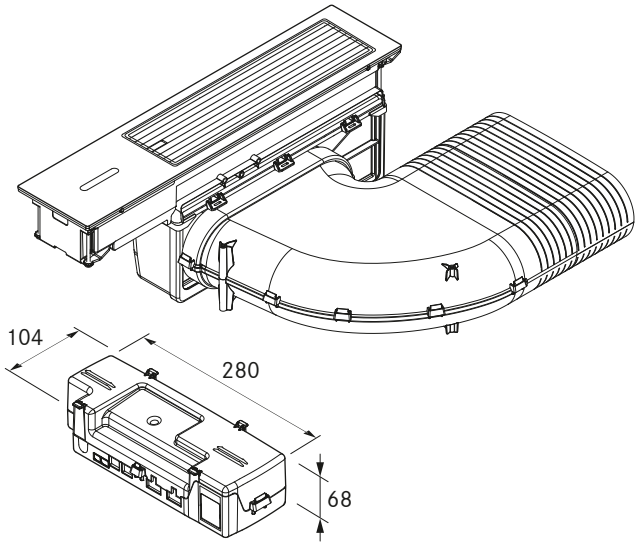

Tekniska data

Matningsspänning	220 – 240 V
Frekvens	50/60 Hz
Strömförbrukning max.	550 W
Längd nätanslutningsledning	1 m (F, G, J, I)
Mått (bredd x djup x höjd)	439 x 515 x 190 mm
Vikt (inkl. tillbehör/förpackning)	7,35 kg
Material yta	Glas SSG / rostfritt stål 1.4301
Effektnivåer ångsug	1 – 5, P
kanalanslutning	BORA Ecotube

Produktbeskrivning
- Minimalistisk design
- intuitiv sControl+ manövrering
- direkta funktionsval
- Minimal volym
- Enkel rengöring
- Rengöringslås
- Integrerat droppträg
- Fettfilter i rostfritt stål
- Kompakt design
- Automatisk ångsugskontroll

Leveransomfång
- BORA Classic ångsugssystem CKA2
- BORA Classic inströmningsmunstycke
- BORA Classic fettfilterenhet inkl. fettfilteruppsamlingskärl
- BORA Classic styrenhet
- Set höjdutjämningsplattor
- Kommunikationsledning CAT 5 (3 m)
- Nätanslutningskabel beroende på land (1 m)
- Ferritblock
- Monteringsanvisning Classic 2.0
- Bruksanvisning Classic 2.0

Tillbehör
- BORA Classic inströmningsmunstycke CKAED
- BORA Classic fettfilterenhet inkl. fettfilteruppsamlingskärl CKAFFE
- BORA Classic iläggningsram CER

Produkt- och planeringsanvisningar
- Ångsugen CKA2 är den centrala komponenten och innehåller den kompletta driftelektroniken för hela systemet BORA Classic 2.0. Det är inte möjligt att använda systemet eller enstaka komponenter utan ångsugen.
- Systemet BORA Classic 2.0 drivs via displayen för ångsugen CKA2.
- Kan kombineras med alla BORA Classic 2.0 spishällar
- Bänkskivans höjd och djup kan flexibelt anpassas
- Monteringssätt: planmonterad eller påmontering
- Frånluftflöde åt höger eller vänster är möjligt
- Pga. den låga monteringshöjden (100 mm) kan motorn placeras i sockelområdet (endast vid användning av sockelmotor ULS)
- Classic 2.0 styrenhet kan som centralt anslutningsställe enkelt och platsbesparande monteras i sockelområdet
- Förbindelse mellan touchpanel och Classic 2.0 styrenhet via kommunikationsledning CAT 5
- Lådorna resp. hyllorna i underskåpet måste kunna tas ut för underhåll och rengöring
- Kanalsystemet BORA Ecotube är optimalt anpassat till BORA ångsugar och garanterar en 100%-ig funktion och bästa prestanda
- Det är möjligt att montera ytterligare en motorkomponent för mycket långa resp. komplexa frånluftsträckor
- Classic 2.0 ångsugssystem kan kombineras med alla BORA-uttag

CKA2AB

BORA Classic ångsugssystem All Black

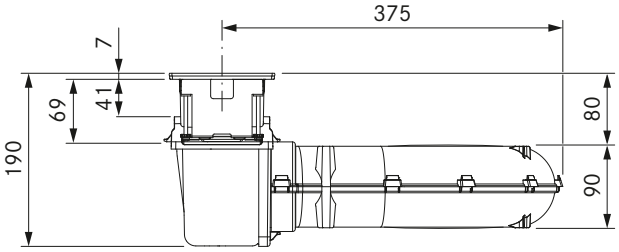

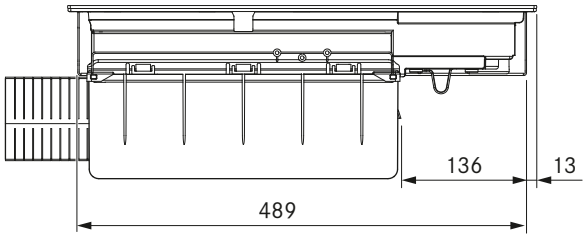

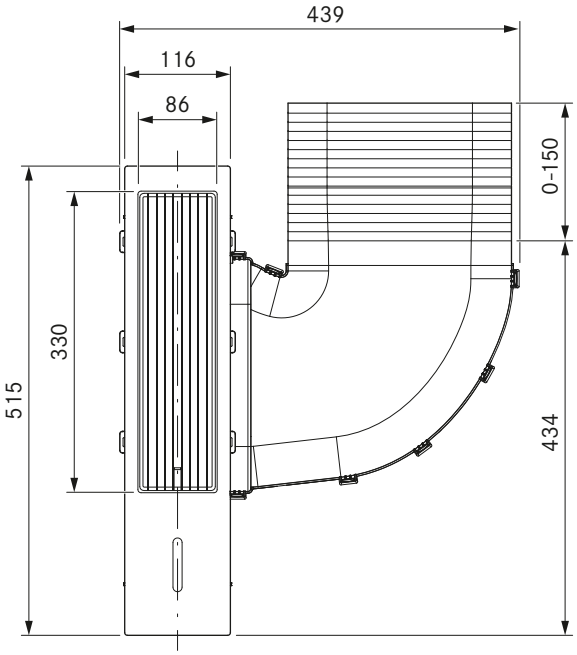

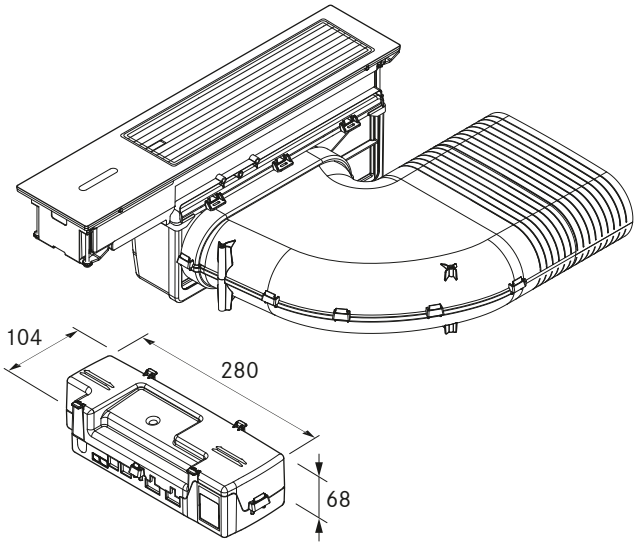

Tekniska data

Matningsspänning	220 – 240 V
Frekvens	50/60 Hz
Strömförbrukning max.	550 W
Längd nätanslutningsledning	1 m (F, G, J, I)
Mått (bredd x djup x höjd)	439 x 515 x 190 mm
Vikt (inkl. tillbehör/förpackning)	7,35 kg
Material yta	Glas SSG / rostfritt stål 1.4301
Effektnivåer ångsug	1 – 5, P-
kanalanslutning	BORA Ecotube

Produktbeskrivning
- Minimalistisk design
- intuitiv sControl+ manövrering
- direkta funktionsval
- Minimal volym
- Enkel rengöring
- Rengöringslås
- Integrerat droppträg
- Fettfilter i rostfritt stål
- Kompakt design
- Automatisk ångsugskontroll

Leveransomfång
- BORA Classic ångsug All Black CKA2AB
- BORA Classic inströmningsmunstycke CKAEDAB
- BORA Classic fettfilterenhet inkl. fettfilteruppsamlingskärl
- BORA Classic styrenhet
- Set höjdutjämningsplattor
- Kommunikationsledning CAT 5 (3 m)
- Nätanslutningskabel beroende på land (1 m)
- Ferritblock
- Monteringsanvisning Classic 2.0
- Bruksanvisning Classic 2.0

Tillbehör
- BORA Classic inströmningsmunstycke CKAEDAB
- BORA Classic fettfilterenhet inkl. fettfilteruppsamlingskärl CKAFFE
- BORA Classic iläggningsram CER

Produkt- och planeringsanvisningar
- Ångsugen CKA2AB är den centrala komponenten och innehåller den kompletta elektroniken för hela systemet BORA Classic 2.0. Det är inte möjligt att driva systemet, eller enstaka komponenter, utan ångsug.
- Systemet BORA Classic 2.0 hanteras via kontrollpanelen på ångsugen CKA2AB.
- Kan kombineras med alla BORA Classic 2.0 spishällar
- Bänkskivans höjd och djup kan flexibelt anpassas
- Monteringssätt: planmonterad eller påmontering
- Frånluftflöde åt höger eller vänster är möjligt
- Pga. den låga monteringshöjden (100 mm) kan motorn placeras i sockelområdet (endast vid användning av sockelmotor ULS)
- Classic 2.0 styrenhet kan som centralt anslutningsställe enkelt och platsbesparande monteras i sockelområdet
- Förbindelse mellan touchpanel och Classic 2.0 styrenhet via kommunikationsledning CAT 5
- Lådorna resp. hyllorna i underskåpet måste kunna tas ut för underhåll och rengöring
- Kanalsystemet BORA Ecotube är optimalt anpassat till BORA ångsugar och garanterar en 100%-ig funktion och bästa prestanda
- Det är möjligt att montera ytterligare en motorkomponent för mycket långa resp. komplexa frånluftsträckor
- Classic 2.0 ångsugssystem kan kombineras med alla BORA-uttag

CKFI

BORA Classic flexinduktionshäll

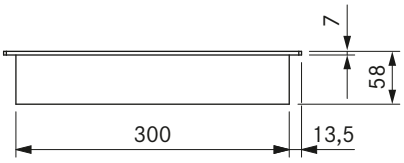

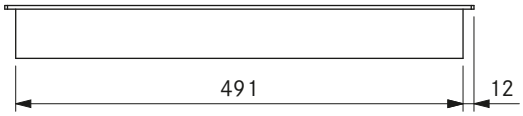

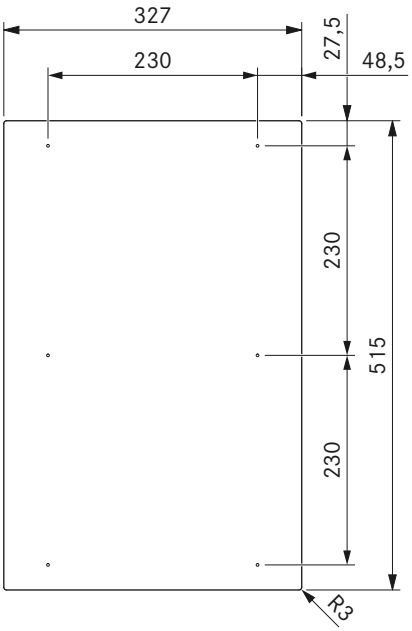

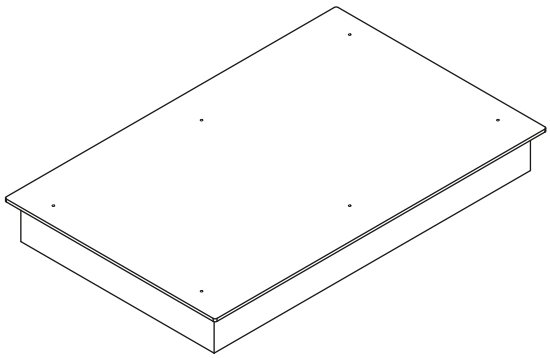

Tekniska data

Matningsspänning	220 – 240 V~
Frekvens	50/60 Hz
Strömförbrukning max.	3,68 kW
Anslutningseffekt max.	3,68 kW
Säkring minst	1 x 16 A
Längd nätanslutningsledning	1,5 m
Mått (bredd x djup x höjd)	327 x 515 x 58 mm
Vikt (inkl. tillbehör/förpackning)	7,9 kg
Material yta	SCHOTT CERAN®
Effektnivåer spishäll	1 – 9, P
Storlek kokzon fram	230 x 230 mm
Storlek kokzon bak	230 x 230 mm
Effekt kokzon fram	2100 W
Effekt kokzon bak	2100 W
Effekt Powernivå kokzon fram	3680 W
Effekt Powernivå kokzon bak	3680 W

Produktbeskrivning
- Extra stora kokzoner med ytinduktion
- Inställbar varmhållningsfunktion
- barnsäkring
- bro funksjon
- Timer för kokzoner
- Timer
- Pausfunktion
- Minimalistisk design
- Demonstrationsläge
- automatisk värmefunktion

Leveransomfång
- Flexinduktionshäll CKFI
- monteringsband
- Set höjdutjämningsplattor

Produkt- och planeringsanvisningar
- Observera att induktionslämpliga kokkärl måste användas vid induktionsspishällar
- Se till att det finns tillräcklig ventilation under spishällen

CKI

BORA Classic induktionshäll

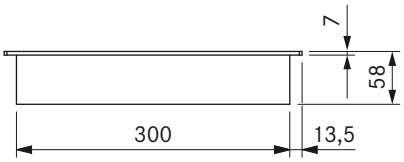

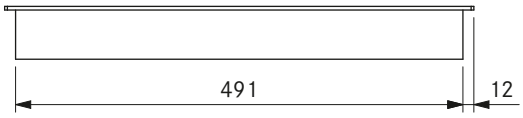

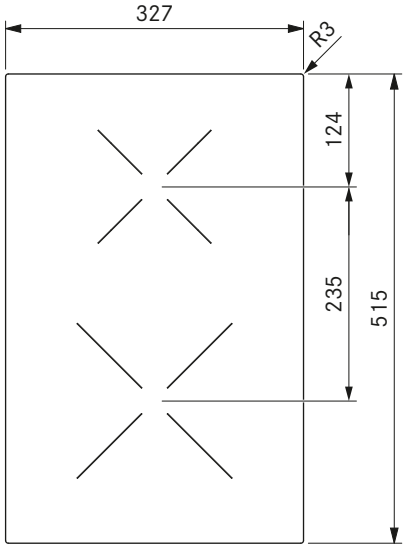

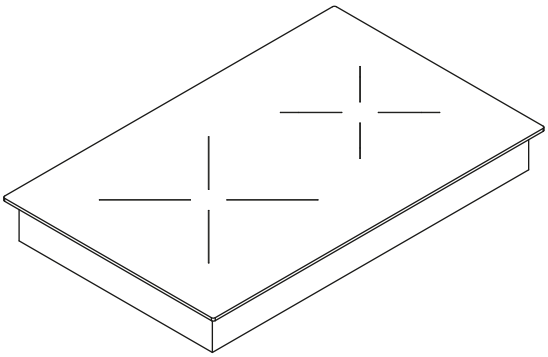

Tekniska data

Matningsspänning	220 – 240 V
Frekvens	50/60 Hz
Strömförbrukning max.	3,68 kW
Anslutningseffekt max.	3,68 kW
Säkring minst	1 x 16 A
Längd nätanslutningsledning	1,5 m
Mått (bredd x djup x höjd)	327 x 515 x 58 mm
Vikt (inkl. tillbehör/förpackning)	7,6 kg
Material yta	SCHOTT CERAN®
Effektnivåer spishäll	1 – 9, P
Storlek kokzon fram	Ø 230 mm
Storlek kokzon bak	Ø165 mm
Effekt kokzon fram	2300 W
Effekt kokzon bak	1400 W
Effekt Powernivå kokzon fram	3680 W
Effekt Powernivå kokzon bak	2200 W

Produktbeskrivning
- Inställbar varmhållningsfunktion
- barnsäkring
- Timer för kokzoner
- Timer
- Pausfunktion
- automatisk värmefunktion
- Automatisk erkänna av gryter
- display der visar restvärme
- Kompakt design
- Demonstrationsläge

Leveransomfång
- Induktionshäll CKI
- monteringsband
- Set höjdutjämningsplattor

Produkt- och planeringsanvisningar
- Observera att induktionslämpliga kokkärl måste användas vid induktionsspishällar
- Se till att det finns tillräcklig ventilation under spishällen

CKIW

BORA Classic induktionswokhäll

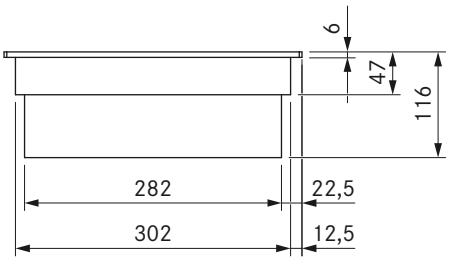

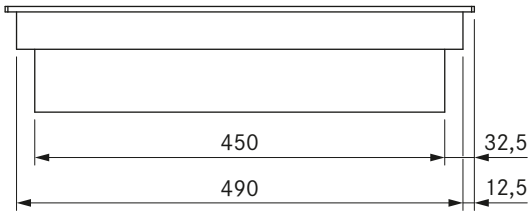

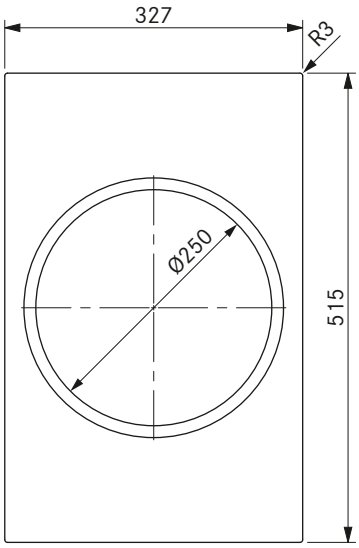

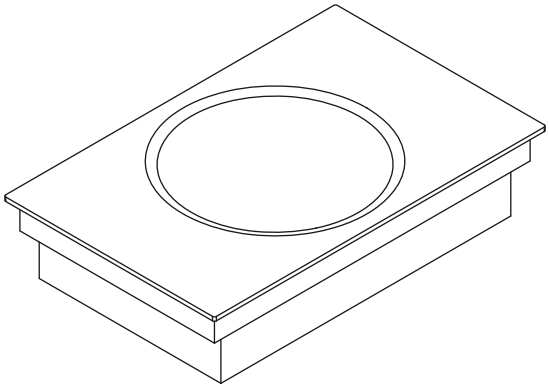

Tekniska data

Matningsspänning	220 – 240 V
Frekvens	50/60 Hz
Strömförbrukning max.	3,0 kW
Anslutningseffekt max.	3,0 kW
Säkring minst	1 x 16 A
Längd nätanslutningsledning	1,5 m
Mått (bredd x djup x höjd)	327 x 515 x 116 mm
Vikt (inkl. tillbehör/förpackning)	9,8 kg
Material yta	SCHOTT CERAN®
Effektnivåer spishäll	1 – 9, P
Storlek kokzon	Ø 250 mm
Effekt kokzon	2400 W
Effekt kokzon Powernivå	3000 W

Produktbeskrivning
- Inställbar varmhållningsfunktion
- barnsäkring
- Timer för kokzoner
- Timer
- Pausfunktion
- Demonstrationsläge
- automatisk värmefunktion
- Automatisk erkänna av gryter
- display der visar restvärme
- Minskad risk för sprickor och andra skador

Leveransomfång
- Wok-induktionshäll CKIW
- monteringsband
- Set höjdutjämningsplattor

Tillbehör
- BORA induktions-wokpanna HIW1

Produkt- och planeringsanvisningar
- Pga. konstruktionshöjden på 116 mm kan apparaten inte installeras över utsugsledningen
- Se till att det finns tillräcklig ventilation under spishällen
- Glaskeramik-utformning: diameter 250 mm
- Använd en wok vars magnetiska egenskaper försvinner vid stigande temperatur (överhettningsskydd). Vi rekommenderar att använda wok-pannan som erbjuds av oss

CKCH

BORA Classic Hyper-spishäll 1-krets/2-krets

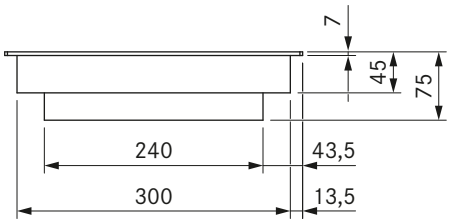

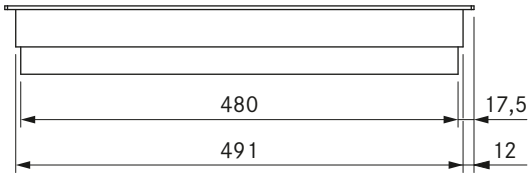

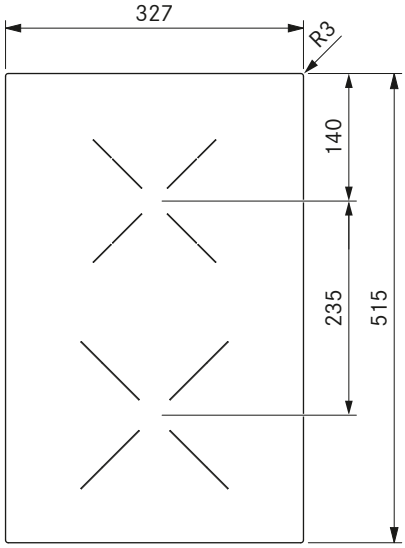

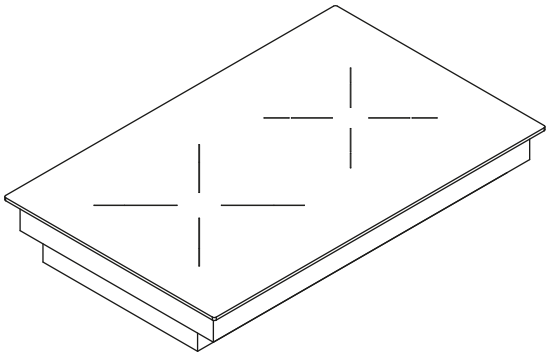

Tekniska data

Matningsspänning	220 – 240 V
Frekvens	50/60 Hz
Strömförbrukning max.	3,68 kW
Anslutningseffekt max.	3,68 kW
Säkring minst	1 x 16 A
Längd nätanslutningsledning	1,5 m
Mått (bredd x djup x höjd)	327 x 515 x 75 mm
Vikt (inkl. tillbehör/förpackning)	7,2 kg
Material yta	SCHOTT CERAN®
Effektnivåer spishäll	1 - 9 (tillkoppling 2 kretsar/Hyper)
Antal kretsar kokzon fram	1
Antal kretsar kokzon bak	2
Storlek kokzon fram	Ø 215 mm
Storlek kokzon bak	Ø 120 / Ø 180 mm
Effekt kokzon fram	2100 W
Effekt kokzon bak	600 W / 1600 W
Effekt Powernivå kokzon fram	3000 W

Produktbeskrivning
- Fritt val av spishäll
- 2-kretstillkoppling
- barnsäkring
- Timer för kokzoner
- Timer
- Pausfunktion
- Demonstrationsläge
- automatisk värmefunktion
- Inställbar varmhållningsfunktion
- display der visar restvärme

Leveransomfång
- Hyper spishäll CKCH
- monteringsband
- Set höjdutjämningsplattor

Produkt- och planeringsanvisningar
- Se till att det finns tillräcklig ventilation under spishällen

CKCB

BORA Classic HiLight-spishäll 1-krets/2-krets/stekzon

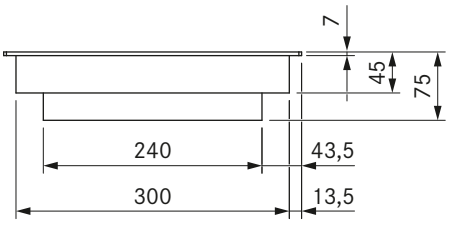

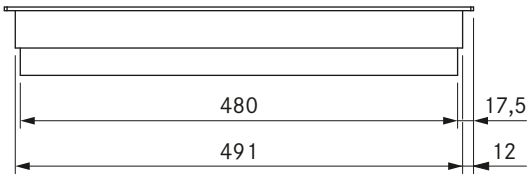

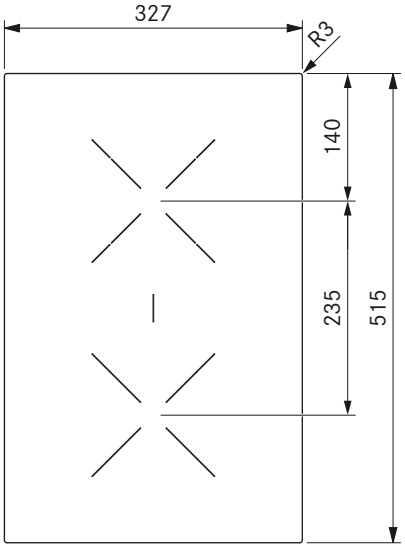

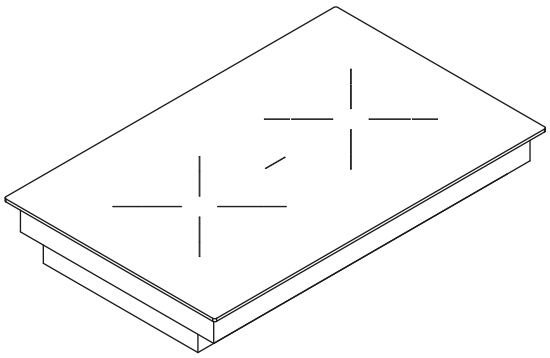

Tekniska data

Matningsspänning	220 – 240 V
Frekvens	50/60 Hz
Strömförbrukning max.	3,68 kW
Anslutningseffekt max.	3,68 kW
Säkring minst	1 x 16 A
Längd nätanslutningsledning	1,5 m
Mått (bredd x djup x höjd)	327 x 515 x 75 mm
Vikt (inkl. tillbehör/förpackning)	7,4 kg
Material yta	SCHOTT CERAN®
Effektnivåer spishäll	1 - 9 (tillkoppling av 2 kretsar/stekzon)
Antal kretsar kokzon fram	1
Antal kretsar kokzon bak	2
Storlek kokzon fram	Ø 180 mm
Storlek kokzon bak	Ø 120 / Ø 180 mm
Storlek kokzon	Ø 180 x 410 mm
Effekt kokzon fram	1600 W
Effekt kokzon bak	600 W / 1600 W
Effekt kokzon bryggade	3680 W

Produktbeskrivning
- Fritt val av spishäll
- Extra stort stekbord
- Stekbordstillkoppling
- 2-kretstillkoppling
- barnsäkring
- Timer för kokzoner
- Timer
- Pausfunktion
- Demonstrationsläge
- automatisk värmefunktion

Leveransomfång
- HiLight-spishäll CKCB
- monteringsband
- Set höjdutjämningsplattor

Produkt- och planeringsanvisningar
- Se till att det finns tillräcklig ventilation under spishällen

CKG

BORA Classic gasspishäll

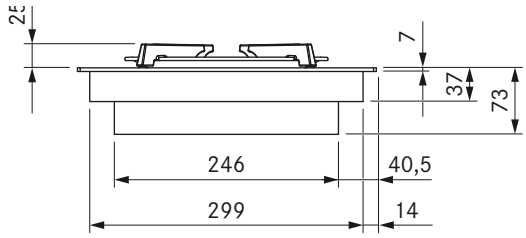

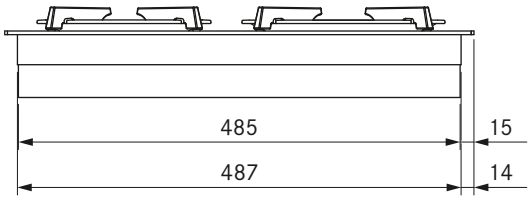

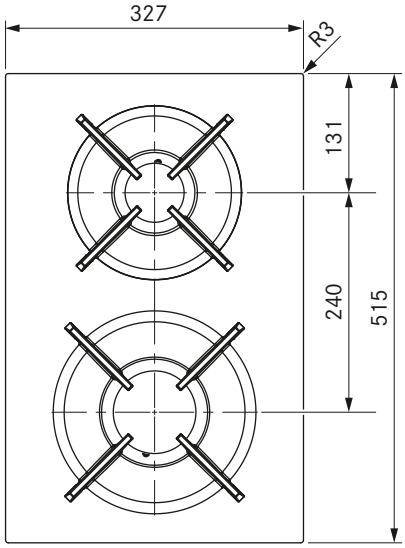

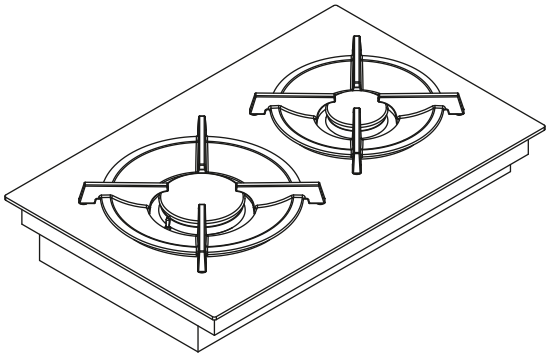

Tekniska data

Matningsspänning	220 – 240 V
Frekvens	50/60 Hz
Strömförbrukning max.	5,0 kW
Anslutningseffekt max.	20 W
Säkring minst	1 x 0,5 A
Längd nätanslutningsledning	1,5 m
Mått (bredd x djup x höjd)	327 x 515 x 73 mm
Vikt (inkl. tillbehör/förpackning)	10,8 kg
Material yta	SCHOTT CERAN®
Effektnivåer spishäll	1 – 9, P
Storlek kokzon fram	Ø 240 mm
Storlek kokzon bak	Ø 200 mm
Effekt kokzon fram (starkbrännare)	800 – 3000 W
Effekt kokzon bak (normalbrännare)	550 – 2000 W
Storlek galler fram	270 x 270 x 25/50 mm
Storlek galler bak	235 x 235 x 25/50 mm

Produktbeskrivning
- Kompakt design
- Minimalistisk design
- Modulärt system
- Nedsänkta gasbrännare
- Inställbar varmhållningsfunktion
- Automatisk återantändning
- Kastrullstativet kan rengöras i diskmaskinen
- automatisk värmefunktion
- låg höjd på gjutjärnsgallerna
- Demonstrationsläge

Leveransomfång
- Gasspishäll CKG
- 2 x gjutjärnsgaller
- Munstycksset G20/20mbar naturgas
- Flexibel gasanslutningsslang, längd 500 mm, 1/2“ yttergänga
- monteringsband
- Set höjdutjämningsplattor

Tillbehör
- BORA gasmunstycksset naturgas G20/10 mbar PKGDS2010
- BORA gasmunstycksset naturgas G20/13 mbar PKGDS2013
- BORA gasmunstycksset naturgas G20/20 mbar PKGDS2020
- BORA gasmunstycksset naturgas G25/20 mbar PKGDS2520
- BORA gasmunstycksset naturgas G20/25 mbar PKGDS2025
- BORA gasmunstycksset naturgas G25/25 mbar PKGDS2525
- BORA gasmunstycksset gasol/flaskgas G30/G31 28-30/37 mbar PKGDS3028
- BORA gasmunstycksset gasol G30/G31 50 mbar PKGDS3050
- BORA brännarset PKGBS
- BORA gjutjärnsgaller litet PKGTK
- BORA gjutjärnsgaller stort PKGTG

Produkt- och planeringsanvisningar
- Se till att det finns tillräcklig ventilation under gasspishällen Antingen via korpusfronten (öppningsdiameter > 50 cm^2) eller via sockeln (öppningsdiameter > 150 cm^2).
- Planera in en backströmsöppning (diameter > 1000 cm^2 per luftrengöringsenhet) för luftcirkulationen i sockelområdet.
- Iaktta gällande lokala föreskrifter och anslutningskrav för gasspishällar
- Iaktta de speciella monterings- och bearbetningsriktlinjerna för gasspishällen CKG (se bruks- och monteringsanvisning)
- När gasspishällen används med en ångsug kan gaslågan påverkas (beror på den inställda efftektnivån på ångsugen)
- Gasspishällens egenskaper (t.ex. uppkokningstid, effekt...) påverkas av ångsugen. Dessutom påverkar ångsugen värmeinmatningen och värmefördelningen
- Om gasspishällen monteras med två ångsugar, ska den monteras på sidan.
- Minimikrav för driften av gasspishällen CKG: Systemmjukvara 03.00 (eller högre)

CKT

BORA Classic Tepan-grill i rostfritt stål med 2 kokzoner

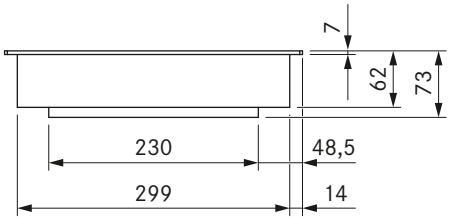

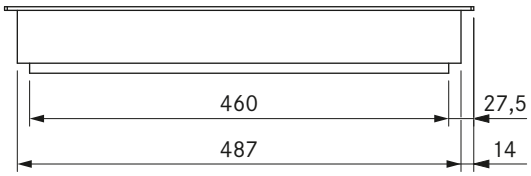

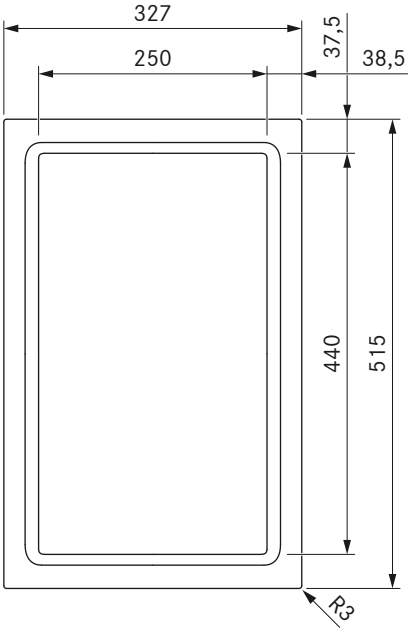

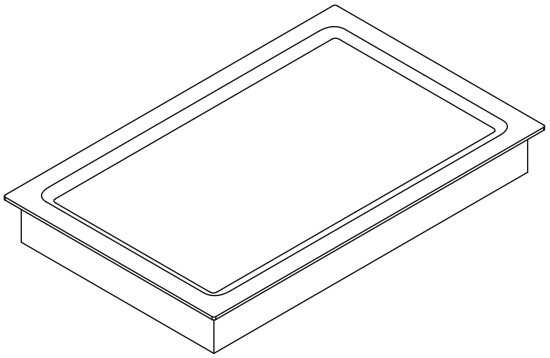

Tekniska data

Matningsspänning	220 – 240 V
Frekvens	50/60 Hz
Strömförbrukning max.	3,5 kW
Anslutningseffekt max.	3,5 kW
Säkring minst	1 x 16 A
Längd nätanslutningsledning	1,5 m
Mått (bredd x djup x höjd)	327 x 515 x 73 mm
Vikt (inkl. tillbehör/förpackning)	13,6 kg
Material yta	Rostfritt stål, borstat
Temperaturregleringsområde (Effektnivåer)	150 – 230 °C, 250 °C (1 – 9, P)
Temperaturregleringsområde	70 – 250 °C
Storlek kokzon fram	250 x 220 mm
Storlek kokzon bak	250 x 220 mm
Storlek kokzon bryggade	250 x 440 mm
Effekt kokzon fram	1750 W
Effekt kokzon bak	1750 W
Effekt kokzon bryggade	3500 W

Produktbeskrivning
- Exakt temperaturkontroll
- Exakt temperaturdisplay
- snabb uppvärmning
- Grillyta i rostfritt stål med två kokzoner
- Designat för enkel rengöring
- Rengöringsfunktion
- barnsäkring
- bro funksjon
- Timer
- Demonstrationsläge

Leveransomfång
- Tepan-grill i rostfritt stål CKT
- Tepan-skrapa PTTS1
- monteringsband
- Set höjdutjämningsplattor

Tillbehör
- Tepan-skrapa PTTS1

Produkt- och planeringsanvisningar
- Se till att det finns tillräcklig ventilation under spishällen

CER

BORA Classic iläggningsram

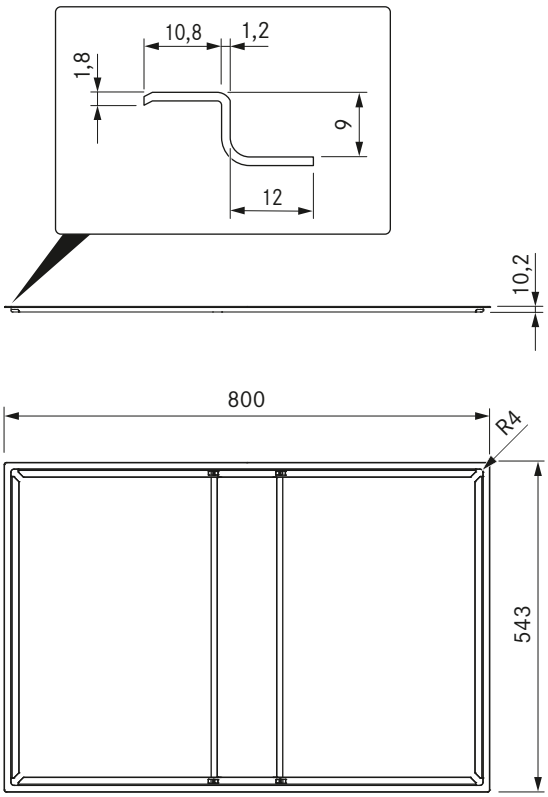

Tekniska data

Mått (bredd x djup x höjd)	800 x 543 x 10,2 mm
Materialtjocklek	1,2 mm
Material	Rostfritt stål, borstat

Produktbeskrivning
- Semi-planmontering
- matchande tillbehör

Produkt- och planeringsanvisningar
- Bänkskivans djup: ≥ 625 mm

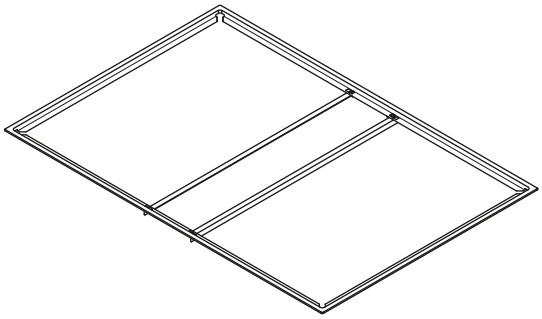

USL515 / USL515AB

BORA sidolister för spishäll 515 mm djup
BORA sidolister för spishäll 515 mm djup All Black

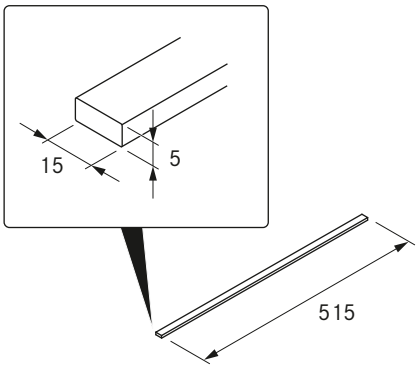

Tekniska data

Mått (bredd x djup x höjd)	15 x 515 x 5 mm
Material	Rostfritt stål, borstat
Härdningstid lim	24 h

Produktbeskrivning
- Skydd för glaskeramik
- Enkel montering
- Högkvalitativt material
- matchande tillbehör

Leveransomfång
- 2 x sidolister USL515 / USL515AB
- Rengöringsduk
- installationsanvisningar

Energiförbrukningsmärkning

BORA Classic ångsug CKA2/CKA2AB

Produktinformation enligt delegerad förordning (EU) nr 65/2014, och även förordning (EU) nr 66/2014.

Tillverkare		**BORA**	
Modellbeskrivning		**CKA2/CKA2AB**	
	Beteckning	Värde	Enhet
Energiförbrukning			
Årliga energiförbrukningen	AEC_{hood}	28,0	kWh/a
Energieffektivitetsklass	–	A+	–
Energieffektivitetsindex	EEI_{hood}	37,0	–
Transportvolym			
Flödesdynamisk effektivitet	FDE_{hood}	36,3	–
Flödesdynamisk effektivitetsklass	–	A	–
Minimalt luftflöde vid normal användning	–	239	m^3/h
Maximalt luftflöde vid normal användning	–	559	m^3/h
Maximalt luftflöde vid intensiv- eller boostinställning (powernivå)	Q_{max}	591	m^3/h
Uppmätt luftflödesvärde vid bästa effektivitetspunkt	Q_{BEP}	282,3	m^3/h
Uppmätt tryck vid bästa effektivitetspunkt	P_{BEP}	508	Pa
Uppmätt elektrisk ineffekt vid bästa effektivitetspunkt	W_{BEP}	109,7	W
Tidsökningsfaktor	f	0,7	–
Belysning			
Belysningseffektivitet	LE_{hood}	*	lx/W
Belysningseffektivitetsklass	–	*	–
Märkeffekt för belysningssystemet	W_L	*	W
Belysningssystemets genomsnittliga ljusstyrka över kokytan	E_{middle}	*	lx
Fettavskiljning			
Fettfiltreringseffektivitet	GFE_{hood}	97,7	%
Fettfiltreringseffektivitetsklass	–	A	–
Buller			
Luftburet akustiskt buller för A-viktade ljudeffektutsläpp på minimihastighet vid normal användning	–	45	dB(A) re_1pW
Luftburet akustiskt buller för A-viktade ljudeffektutsläpp på maximihastighet vid normal användning	–	65	dB(A) re_1pW
Luftburet akustiskt buller för A-viktade ljudeffektutsläpp vid intensiv- eller boostinställning (powernivå)	–	66	dB(A) re_1pW
Ljudtrycksnivå på minimihastighet vid normal användning**	–	32	LpA i dB re 20 µPa
Ljudtrycksnivå på maximihastighet vid normal användning**	–	52	LpA i dB re 20 µPa
Ljudtrycksnivå vid intensiv- eller boostinställning (powernivå)**	–	53	LpA i dB re 20 µPa
Effektförbrukningen			
Uppmätt effektförbrukning i frånläge	P_o	0,25	W
Uppmätt effektförbrukning i standbyläge	P_s	*	W

* Detta gäller inte för denna produkt.

** Frivillig information

Ljudtrycksnivån har mätts på 1 meters avstånd (avståndsberoende nivåmätning) på grundval av ljudeffektnivån enligt EN 60704-2-13.

Utskärningsmått

BORA Classic 2.0

Planmontering

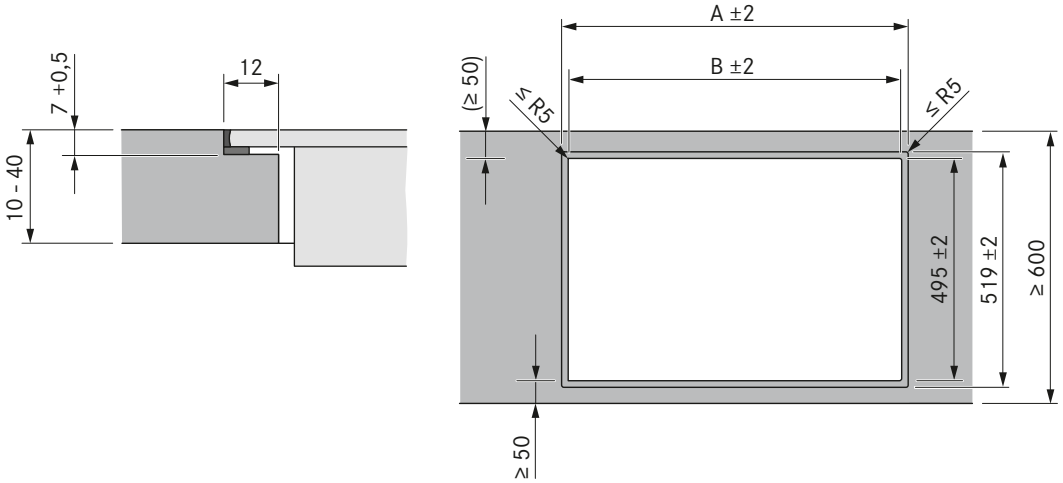

Ytmontering

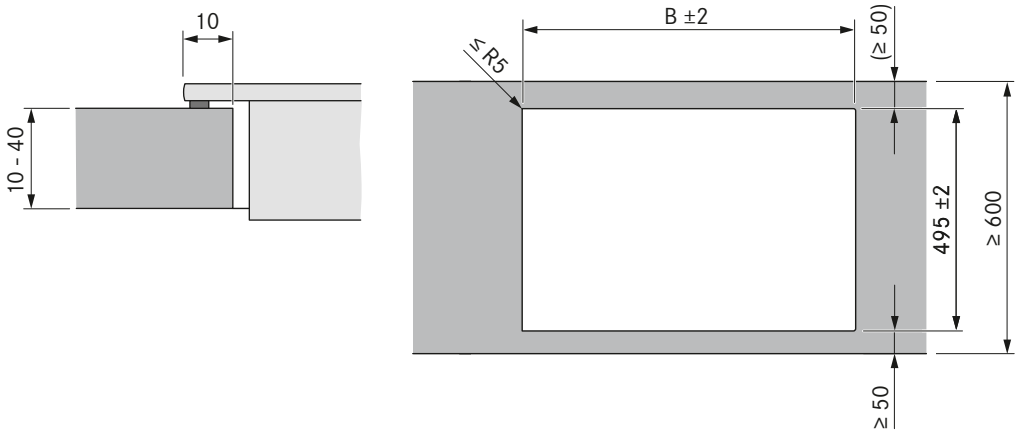

Montering med ram

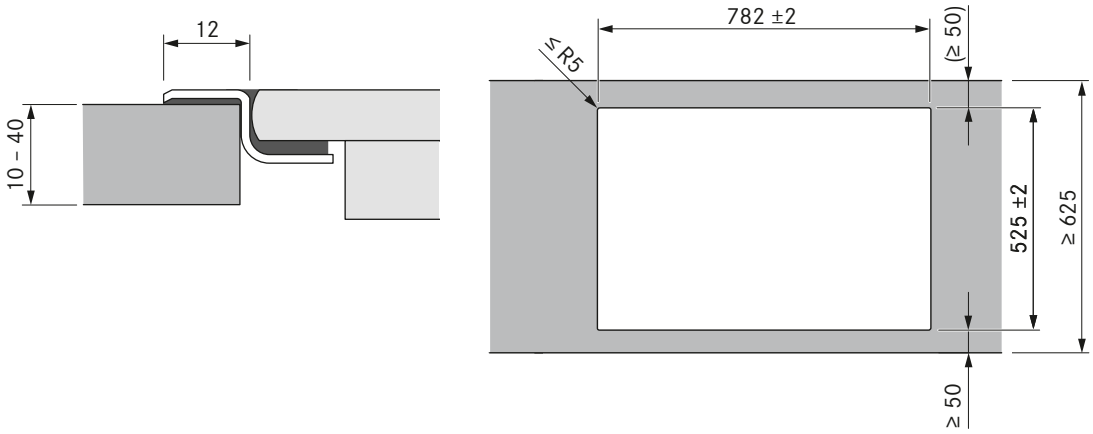

Spishällar / ångsug		A i mm	B i mm
	1/1	448	424
	2/1	776	752
	3/2	1221	1197
	4/2	1549	1525

Viktiga planeringshänvisningar:

- Minimimåttet på 50 mm från arbetsplattans framkant till utskärningen i arbetsplattan är en rekommendation från BORA.
- Utskärningsmått tolerans +/- 2 mm.
- Mellan inbyggnadsenheterna ska vardera ett avstånd på 1 mm iakttas.
- Runtom inbyggnadsenheterna ska ett avstånd på 2 mm iakttas.
- Iaktta hänvisningarna från bänkskivans tillverkare avseende bänkskivans lämplighet. Utskärningar i bänkskivorna ska med lämpliga medel förseglas mot fukt eller ev. utrustas med värmeneutralisering (t.ex. vid Corian- eller HiMacs - bänkskivor).

Utskärningar för inbyggnad

BORA Classic 2.0

Utskärning för inbyggnad CKA2 + USDF + EFV + EFRV110 (köksbänk 600):

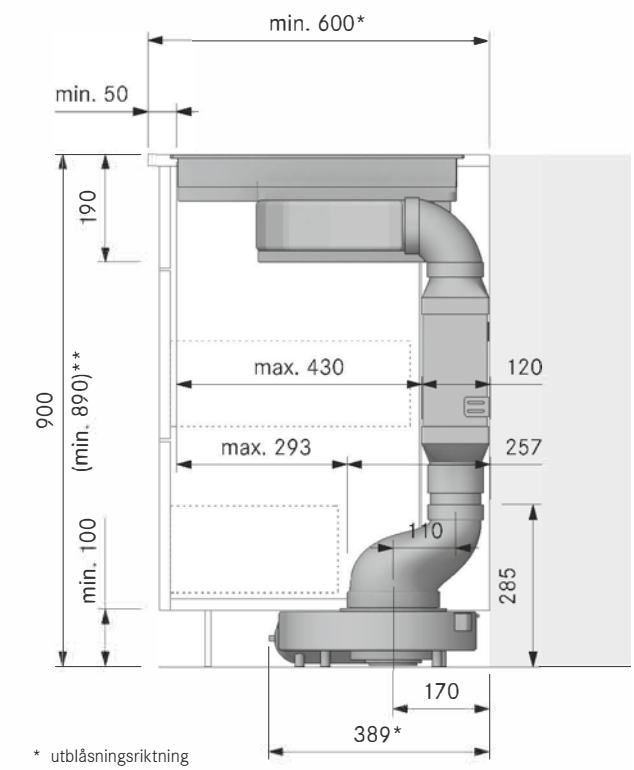

* utblåsningsriktning sockelmotor ULS åt vänster
**utan EFV 840 mm

Utskärning för inbyggnad CKA2 + USDF + EFV + EFRV110 (köksbänk 700):

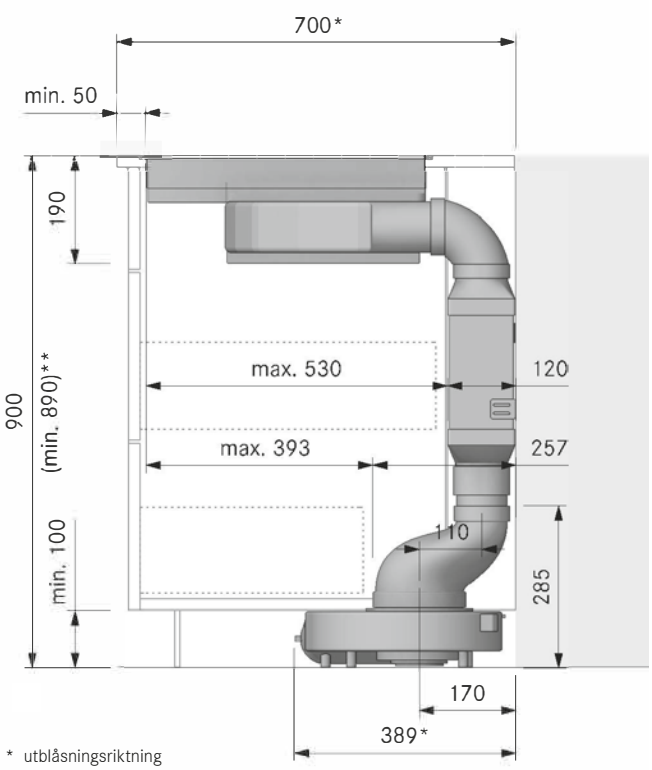

* utblåsningsriktning sockelmotor ULS åt vänster
**utan EFV 840 mm

Utskärning för inbyggnad CKA2 + USDR50 + ERV (köksö):

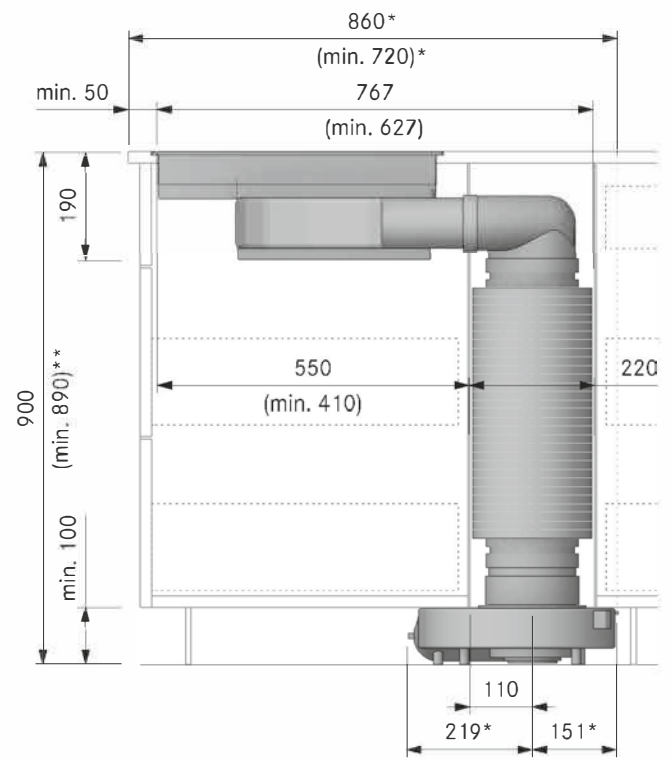

* utblåsningsriktning sockelmotor ULS åt vänster
**utan EFV 840 mm - 890 mm

Utskärning för inbyggnad CKA2 + USDF + EFV + EFRG (köksö):

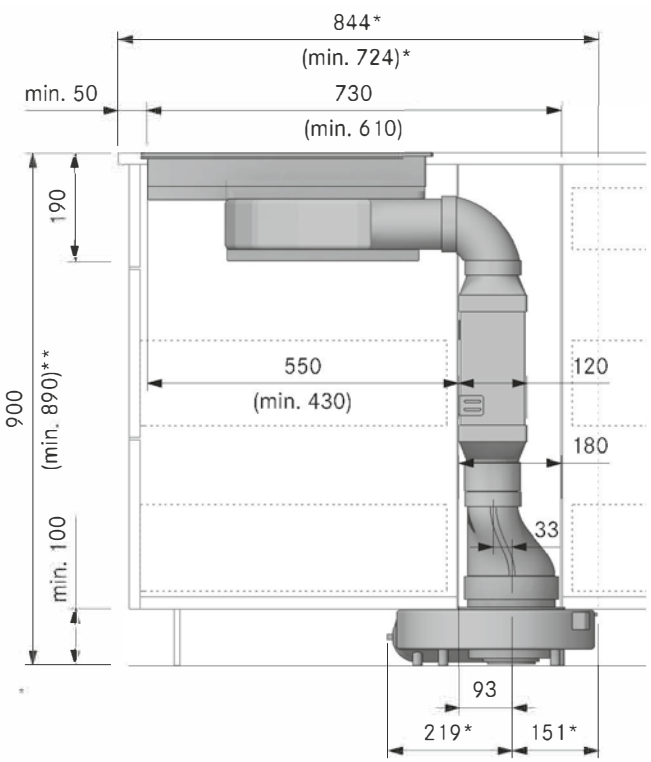

* utblåsningsriktning sockelmotor ULS åt vänster
**utan EFV 840 mm

Minsta inbyggnadsmått

BORA Classic 2.0

Minsta inbyggnadsmått CKA2 + UESDFSL (Komfortmått 800x650 mm och 900x600 mm):

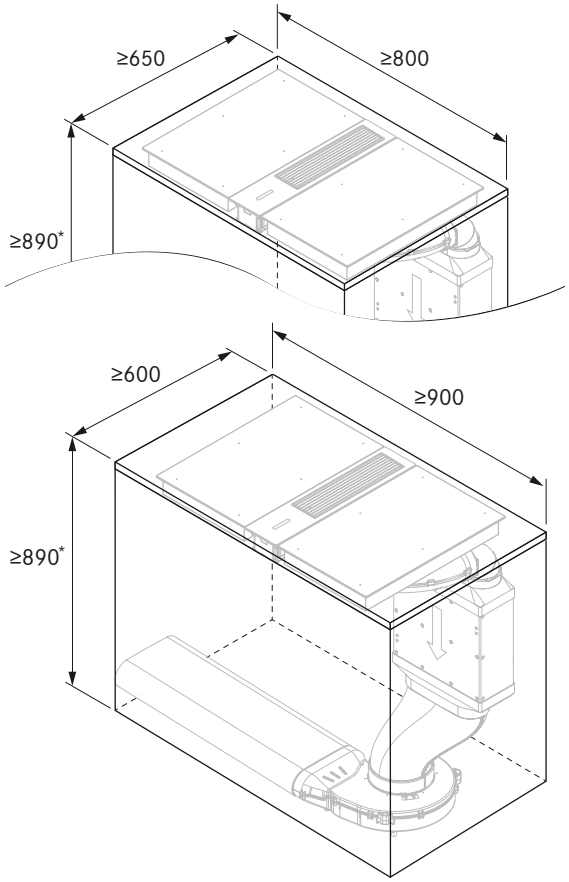

Minsta inbyggnadsmått CKA2 + UESDRSL:

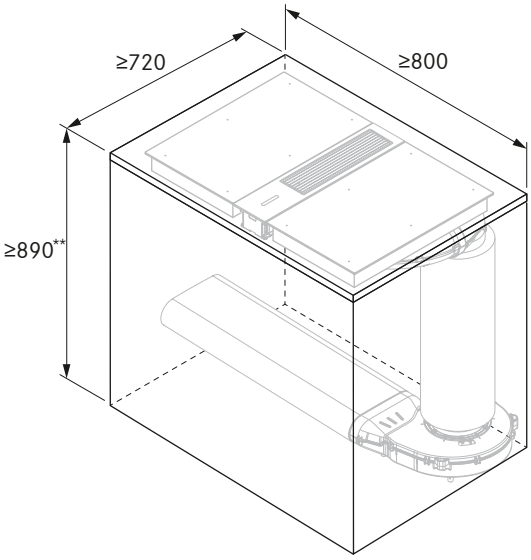

Minsta inbyggnadsmått CKA2 + UESDFSL (Specialtillfälle):

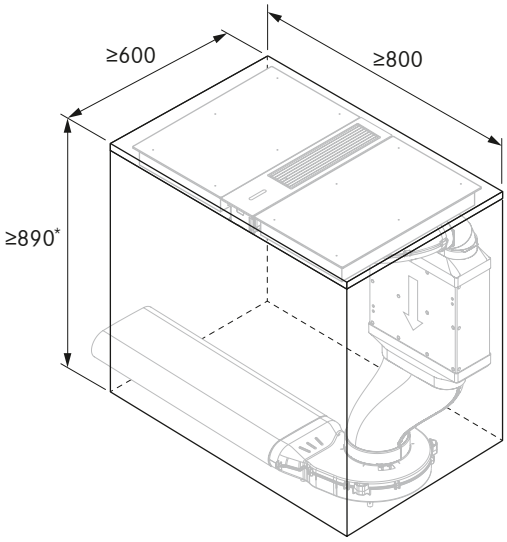

(På grund av den trånga monteringssituationen är det nödvändigt med ett speciellt tillvägagångssätt med förmontering.)

Minsta inbyggnadsmått 2 CKA2 + 2 UESDFSL:

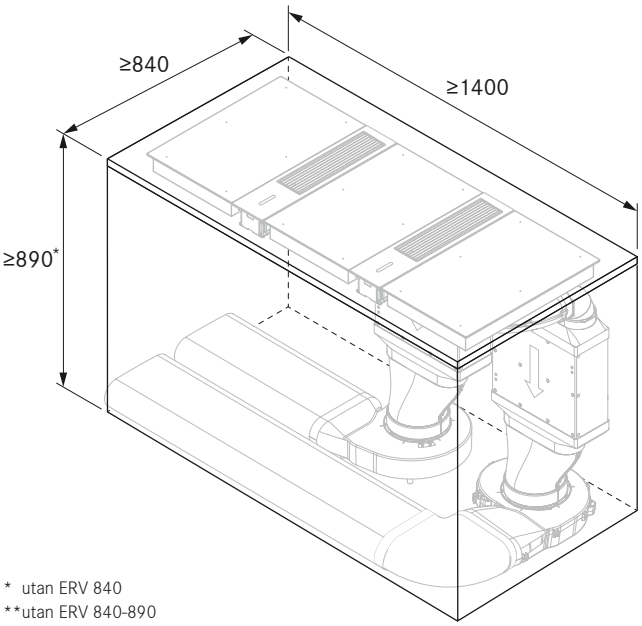

* utan ERV 840
**utan ERV 840-890

Kanalanslutningsmått

BORA Classic 2.0

CKA2/CKA2AB

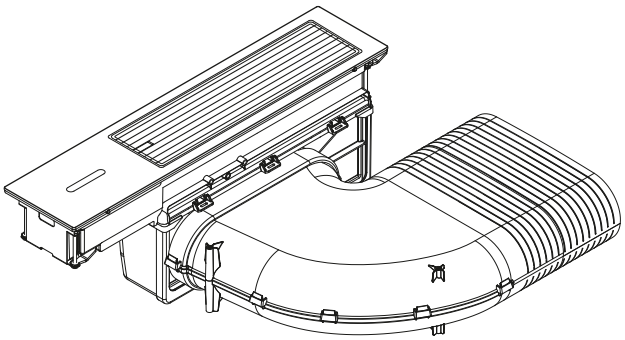

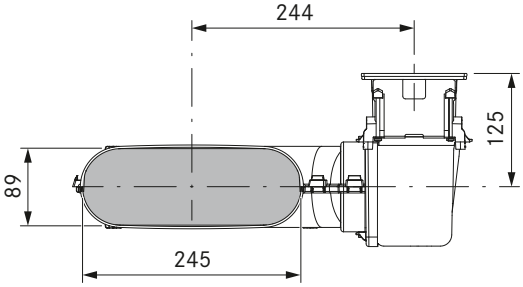

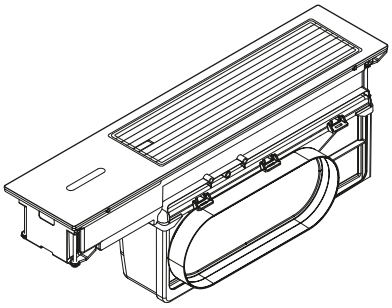

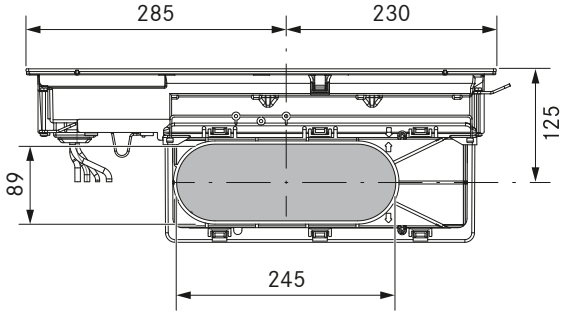

Kärnhål

BORA Classic 2.0

Minsta mått kärnhål
CKA2 + USDF + EFRG (köksö):

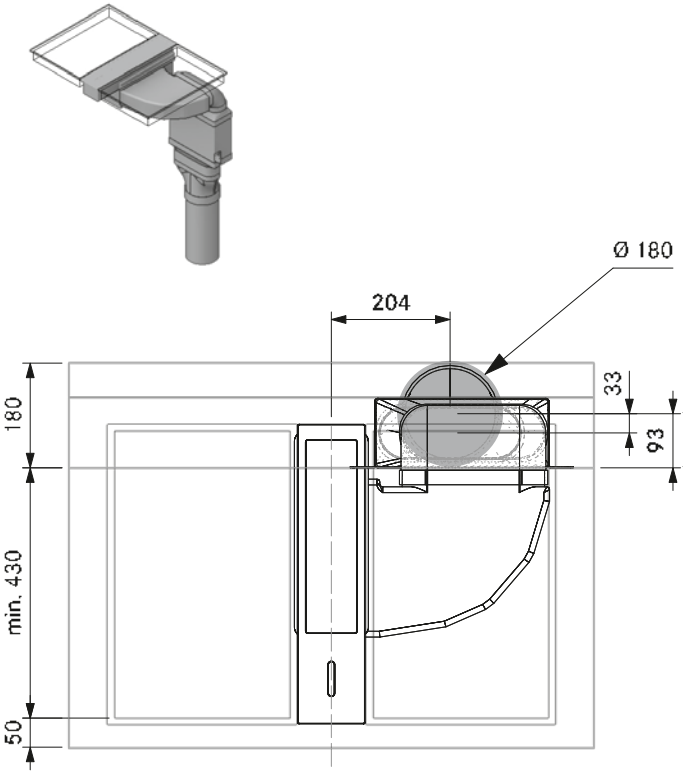

Minsta mått kärnhål
CKA2 + USDF + EFRV110 (köksbänk):

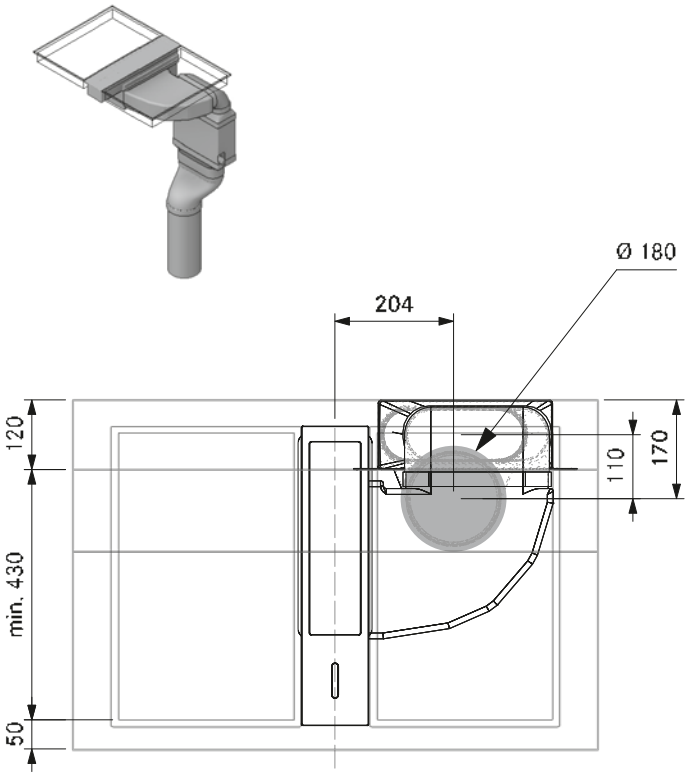

Minsta mått kärnhål
CKA2 + USDR50 (köksö):

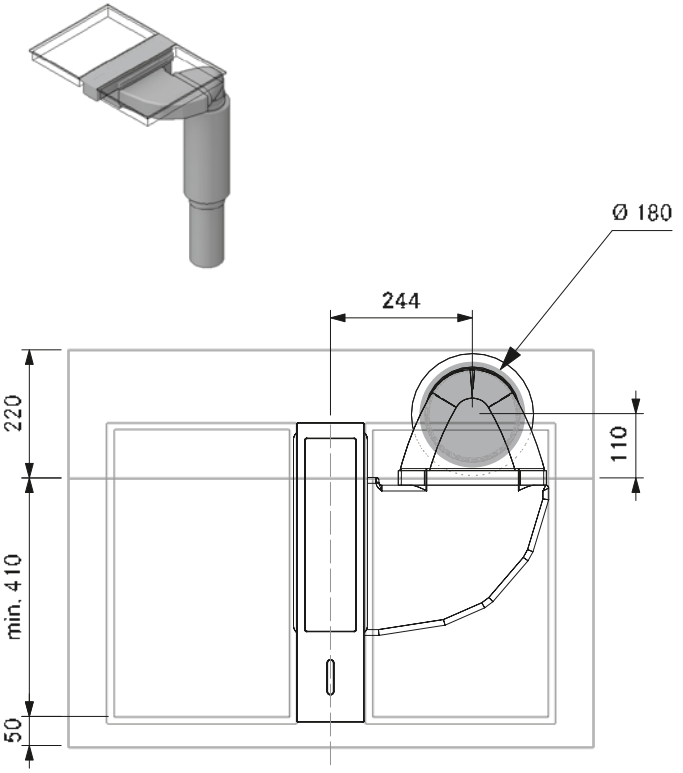

Minsta mått kärnhål
CKA2 + EF750 + EFRG:

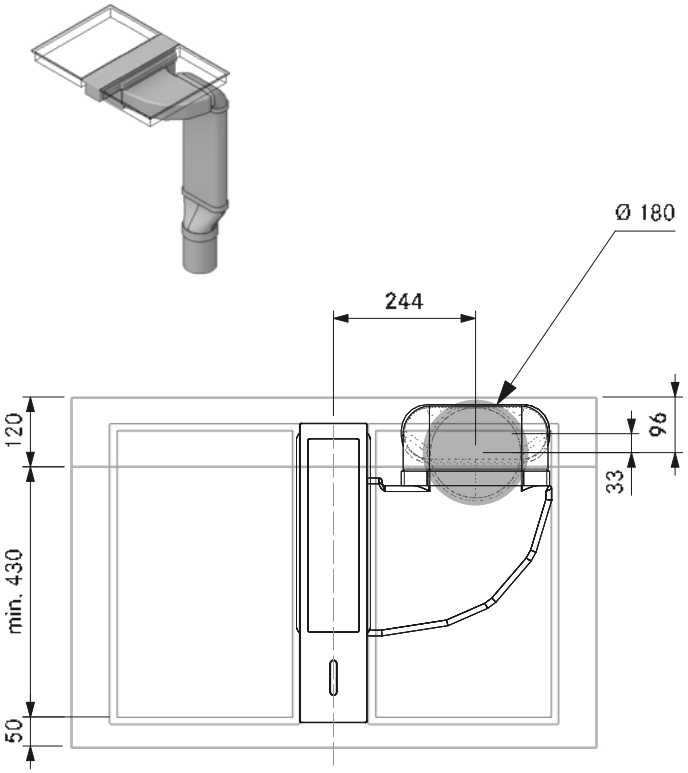

Anslutningsschema

BORA Classic 2.0

BORA Classic ångsug CKA2

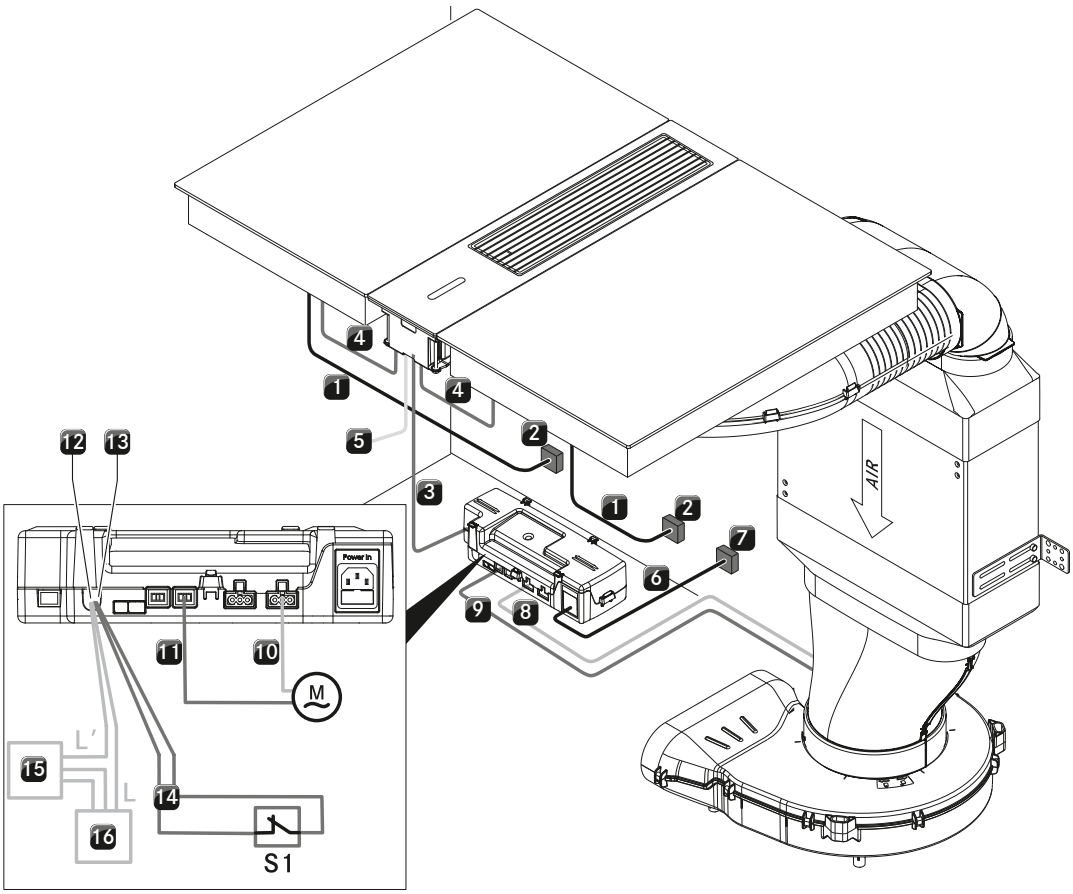

Position	Beskrivning	Anmärkning
1	Nätanslutningsledning spishäll	Längd 1,5 m
2	Nätanslutning per spishäll	L/N/PE säkring minst 1 x 16 A
3	Kommunikationsledning CAT 5	Längd 3 m
4	Kommunikationsledning CAT 5	
5	USB-gränssnitt	endast för uppdateringar eller dataexport
6	Nätanslutningsledning styrenhet	Längd 1 m
7	Nätanslutning styrenhet	Säkring 1 x 16 A
8	Nätanslutningsledning motor 1	
9	Styrledning motor 1	
10	Nätanslutningsledning motor 2	
11	Styrledning motor 2	Krävs inte för ULIE
M	Motor 2	
12	Home-Out anslutning	max. 250V AC/30V DC, 5 A
S1	Extern kopplingskontakt	t.ex. fönsterkontaktbrytare vid drift med utsugsvarianten med eldstäder
13	Home-In anslutning	12V DC / 100 mA
14	Anslutningsledning Home-In	
15	Extern apparat	t.ex. elektriskt manövrerad ytterväggsventil
16	Nätanslutning för extern apparat	

I anslutningsschemat framställs de max. nödvändiga anslutningsmöjligheterna. Det är endast avsett för planering.
Själva anslutningen får endast genomföras av kvalificerad yrkespersonal med ledning av bruksanvisningen.

Planeringsexempel

BORA Classic 2.0

flera planeringsexempel på **https://partner.bora.com**

CKA2 – Frånluftvariant för köksskåp

MP_5031 – med ytterväggsmotor ULA, flat ljuddämpare USDF och luftledning åt höger under arbetsskivan

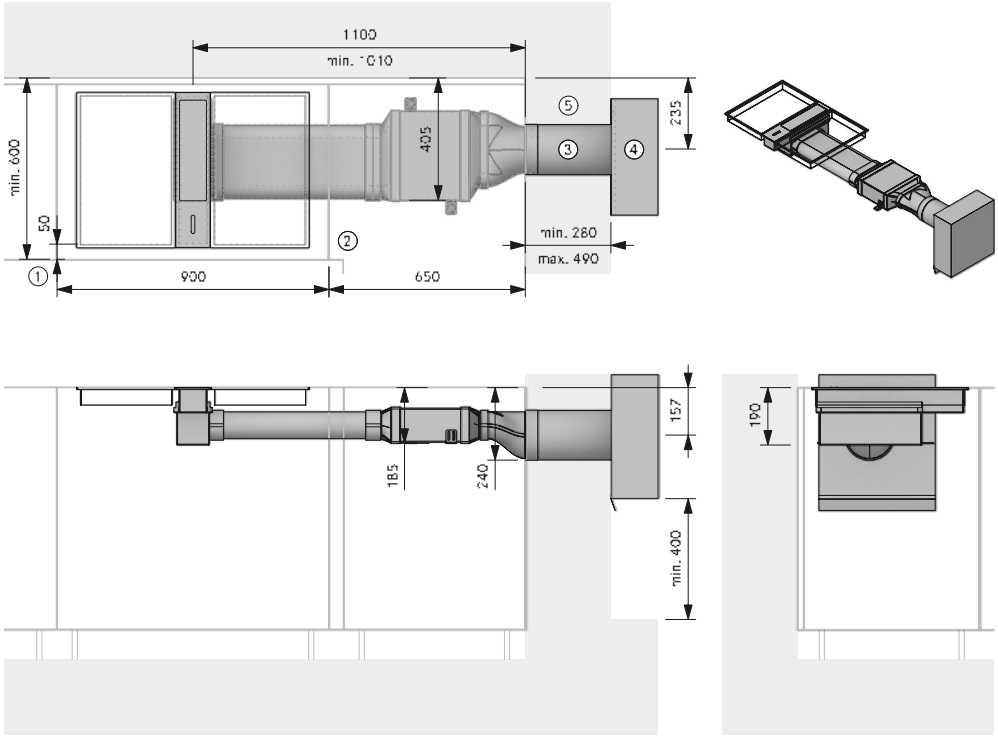

Planeringshänvisningar

① Min. 50 mm från frontens framkant till ursparningen. Minimimåttet på 50 mm från arbetsplattans framkant till utskärningen i arbetsplattan är en rekommendation från BORA. För exakt mått, konsultera din arbetsbänktillverkare.
② Utrymmesbehov för teknik
③ Kärnborrning min. Ø 180 mm
④ Måste kunna blåsa ut fritt neråt min. 400 mm
⑤ Tomrör Ø 40 mm för styr- och el-ledning

Artikel BORA

1 CKA2 Classic ångsug
1 ULA yttervägg-motor EC
1 USDF flat ljuddämpare

Artikel BORA Ecotube

1 EFRG/1 övergång flat rund rak
2 EFV/1 kanalkoppling flat
1 EF750/1 flatkanal 750 mm

Tätningsmaterial ingår i leveransen av formdetaljer med muff/ar

CKA2 – Frånluftvariant för köksskåp

MP_5106 – med ytterväggsmotor ULA, flat ljuddämpare USDF och luftledning åt vänster i sockeln

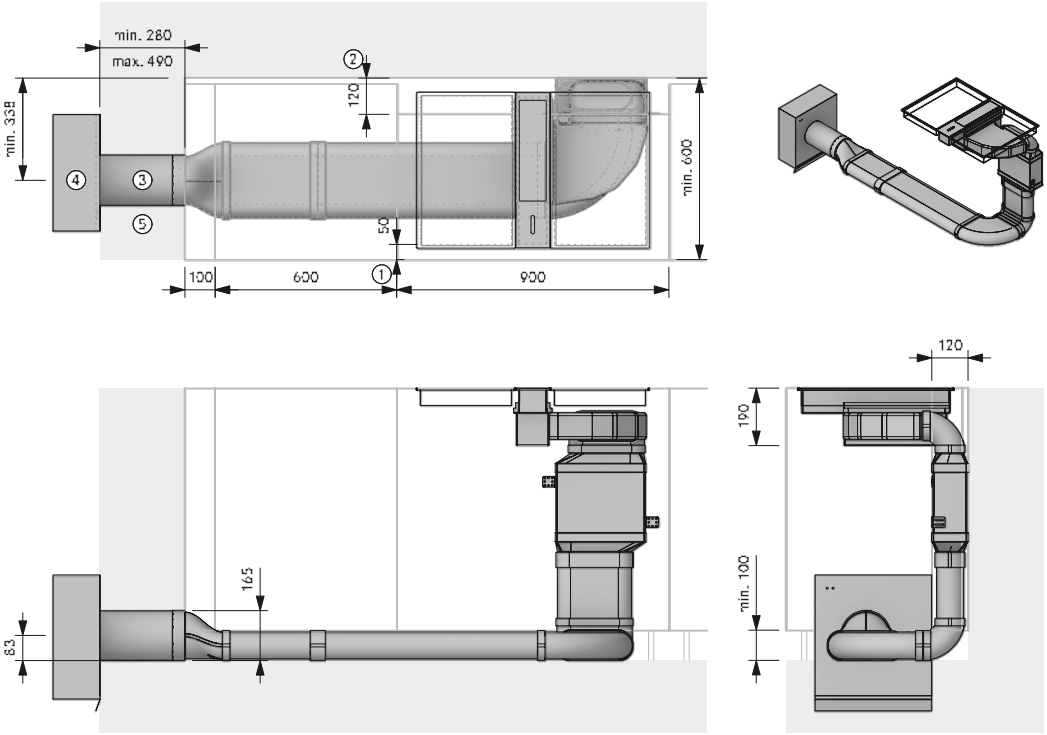

Planeringshänvisningar

① Min. 50 mm från frontens framkant till ursparningen. Minimimåttet på 50 mm från arbetsplattans framkant till utskärningen i arbetsplattan är en rekommendation från BORA. För exakt mått, konsultera din arbetsbänktillverkare.
② Utrymmesbehov för teknik
③ Kärnborrning min. Ø 180 mm
④ Måste kunna blåsa ut fritt neråt min. 400 mm
⑤ Tomrör Ø 40 mm för styr- och el-ledning

Artikel BORA

1 CKA2 Classic ångsug
1 ULA yttervägg-motor EC
1 USDF flat ljuddämpare

Artikel BORA Ecotube

1 EFBH90/1 böj 90° flat horisontell
2 EFBV90/1 böj 90° flat vertikal
1 EFRG/1 övergång flat rund rak
2 EFV/1 kanalkoppling flat
2 EF750/1 flatkanal 750 mm

Tätningsmaterial ingår i leveransen av formdetaljer med muff/ar

Monteringen får bara ske enligt gällande normer, föreskrifter och lagar.

Planeringsexempel

BORA Classic 2.0

flera planeringsexempel på **https://partner.bora.com**

CKA2 – Frånluftvariant för köksö

MP_5272 – med sockelmotor ULS, rund ljuddämpare USDR50 och luftledning åt vänster i golvet

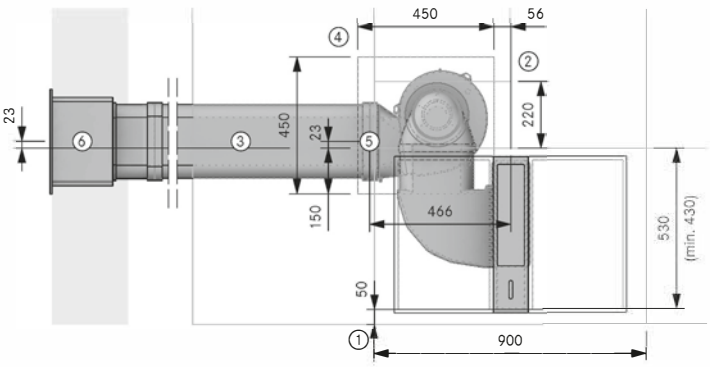

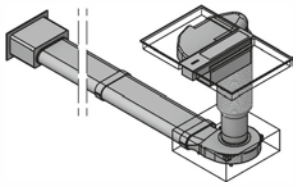

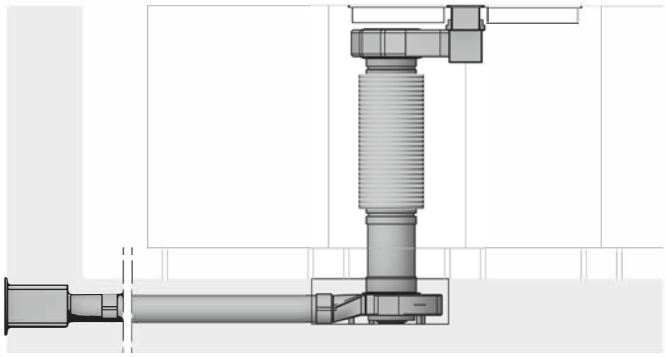

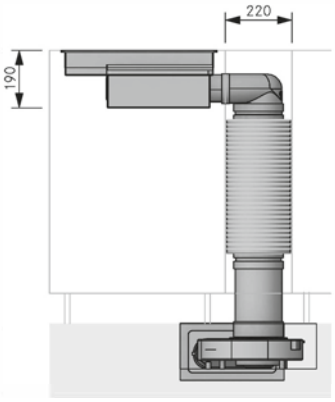

Planeringshänvisningar

① Min. 50 mm från frontens framkant till ursparningen. Minimimåttet på 50 mm från arbetsplattans framkant till utskärningen i arbetsplattan är en rekommendation från BORA. För exakt mått, konsultera din arbetsbänktillverkare.
② Utrymmesbehov för teknik
③ Inbyggnad i golvet enligt DIN 18560-2 (helt och hållet i utjämningsskiktet). Om inbyggnaden avviker från DIN 18560-2 måste man planera in ett cementgolv med armering
④ Golvursparning för ULS
⑤ Kopplingspunkt Ecotube
⑥ Öppning i yttervägg 310 x 155 mm Från undre kanten på öppningen till kanalens mitt 71 mm. Måste blåsa rakt ut oavsett väder

Artikel BORA

1 CKA2 Classic ångsug
1 UESDRSL Universal Ecotube set med USDR50 och ULS

Artikel BORA Ecotube

1 UEBF/1 3box ytterväggsventil

Artikel BORA Ecotube efter behov

EFV/1 kanalkoppling flat
EFS750/1 flatkanal med brygga 750 mm
Tätningsmaterial ingår i leveransen av formdetaljer med muff/ar

CKA2 – Frånluftvariant för köksö

MP_5392 – med rörmotor ULI, 2 x rund ljuddämpare USDR50 och luftledning åt höger i källaren

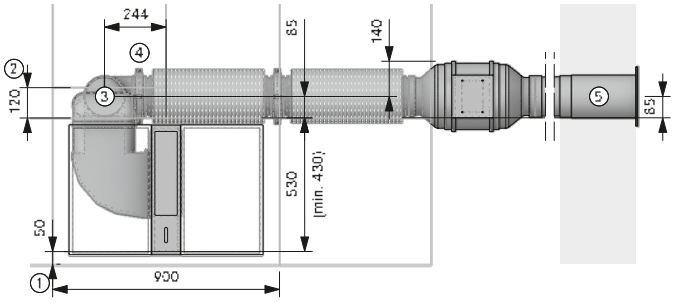

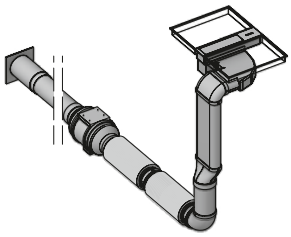

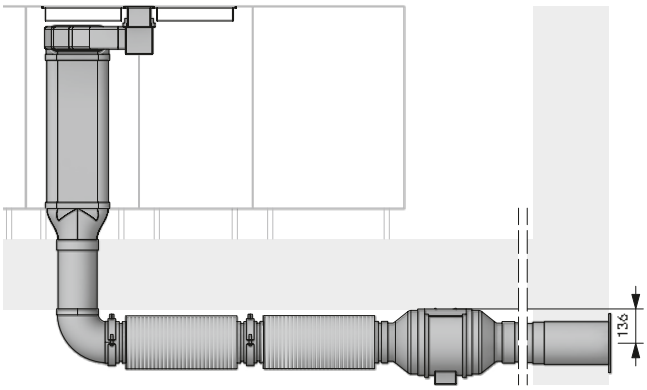

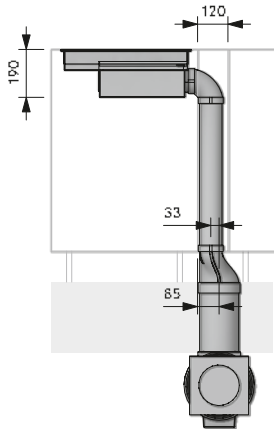

Planeringshänvisningar

① Min. 50 mm från frontens framkant till ursparningen. Minimimåttet på 50 mm från arbetsplattans framkant till utskärningen i arbetsplattan är en rekommendation från BORA. För exakt mått, konsultera din arbetsbänktillverkare.
② Utrymmesbehov för teknik
③ Kärnborrning min. Ø 180 mm
④ Ett monteringsbygelset per Ecotube-artikel med formad muff
⑤ Kärnborrning min. Ø 180 mm Måste blåsa rakt ut oavsett väder

Artikel BORA

1 CKA2 Classic ångsug
1 ULI rörmotor EC
2 USDR50 rund ljuddämpare 500 mm

Artikel BORA Ecotube

1 EFBV90/1 böj 90° flat vertikal
1 EFRG/1 övergång flat rund rak
1 ERB90/1 böj 90° rund
1 UEBR/1 3box ytterväggsventil rund
1 EF750/1 flatkanal 750 mm
1 ER750/1 rundkanal 750 mm

Artikel BORA Ecotube efter behov

ERV/1 kanalkoppling rund
ER750/1 rundkanal 750 mm
ERMS/1 monteringsset runt
Tätningsmaterial ingår i leveransen av formdetaljer med muff/ar

Monteringen får bara ske enligt gällande normer, föreskrifter och lagar.

Planeringsexempel

BORA Classic 2.0

flera planeringsexempel på **https://partner.bora.com**

CKA2 – Luftcirkulationsvariant för köksskåp

MP_5800 – med sockelmotor ULS, flat ljuddämpare USDF och luftrengöringsbox ULBF

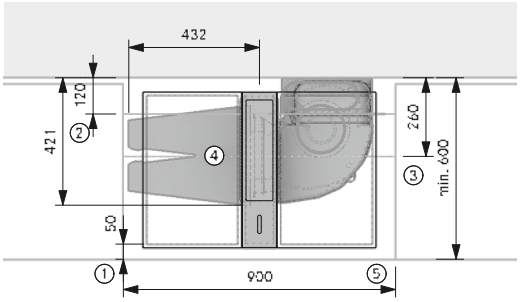

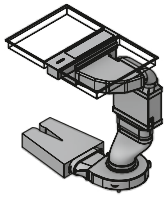

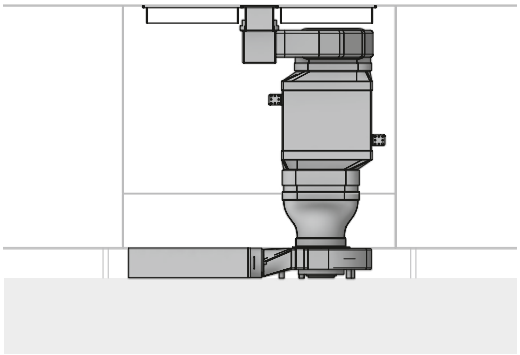

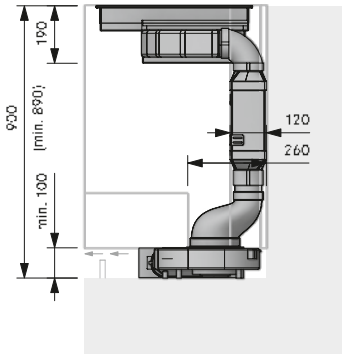

Planeringshänvisningar

① Min. 50 mm från frontens framkant till ursparningen. Minimimåttet på 50 mm från arbetsplattans framkant till utskärningen i arbetsplattan är en rekommendation från BORA. För exakt mått, konsultera din arbetsbänktillverkare.
② Utrymmesbehov för teknik
③ Nedersta utsuget måste kortas av
④ Luftrengöringsboxen måste vara nåbar. Optimal filterkapacitet genom 500 mm flatkanal framför filtret
⑤ Backströmsöppning genomgående min. 500 cm² per luftrengöringsbox (vid gasspishäll min. 1000 cm²)

Artikel BORA

1 CKA2 Classic ångsug
1 UESDFSL Universal Ecotube set med USDF och ULS
1 ULBF luftrengöringsbox flexibel

Tätningsmaterial ingår i leveransen av formdetaljer med muff/ar

CKA2 – Luftcirkulationsvariant för köksö

MP_5871 – med sockelmotor ULS, flat ljuddämpare USDF och luftrengöringsbox ULB3X

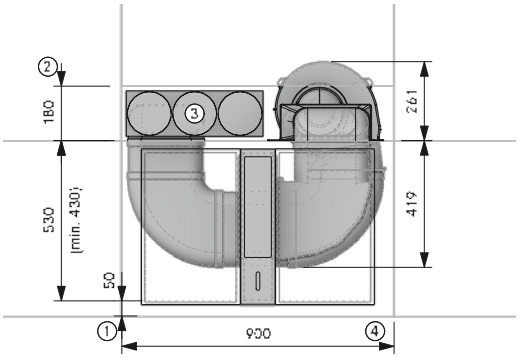

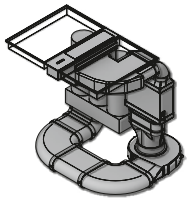

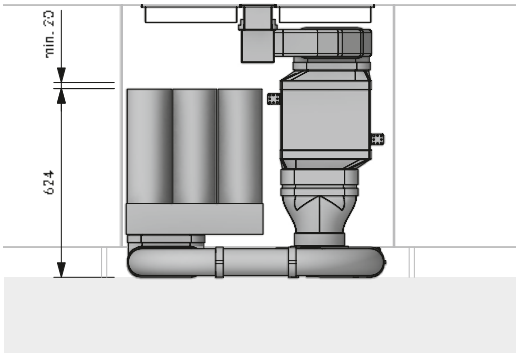

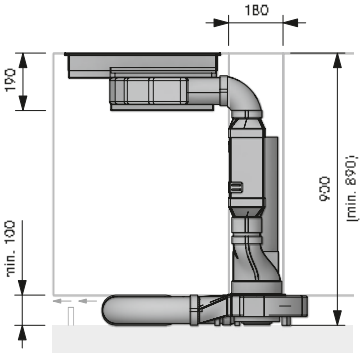

Planeringshänvisningar

① Min. 50 mm från frontens framkant till ursparningen. Minimimåttet på 50 mm från arbetsplattans framkant till utskärningen i arbetsplattan är en rekommendation från BORA. För exakt mått, konsultera din arbetsbänktillverkare.
② Utrymmesbehov för teknik
③ Luftrengöringsboxen måste vara nåbar för att kunna byta ut filterpatroner och finfilter (180 mm på sidan). Rekommenderat utrymmeskrav (bxd) 800 x 180 mm eller genomgående 500 cm² utströmningsyta
④ Backströmsöppning genomgående min. 500 cm² per luftrengöringsbox (vid gasspishäll min. 1000 cm²)

Artikel BORA

1 CKA2 Classic ångsug
1 UESDFSL Universal Ecotube set med USDF och ULS
1 ULB3X luftrengöringsbox 3

Artikel BORA Ecotube

2 EFBH90/1 böj 90° flat horisontell
1 EFBV90/1 böj 90° flat vertikal
1 EF750/1 flatkanal 750 mm

Tätningsmaterial ingår i leveransen av formdetaljer med muff/ar

Monteringen får bara ske enligt gällande normer, föreskrifter och lagar.

Planeringsexempel

BORA Classic 2.0

flera planeringsexempel på **https://partner.bora.com**

CKA2 – Luftcirkulationsvariant för köksö

MP_5882 – med sockelmotor ULS, rund ljuddämpare USDR50 och luftrengöringsbox ULB3X

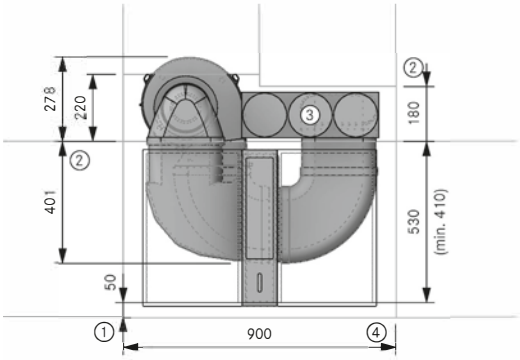

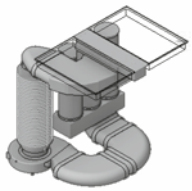

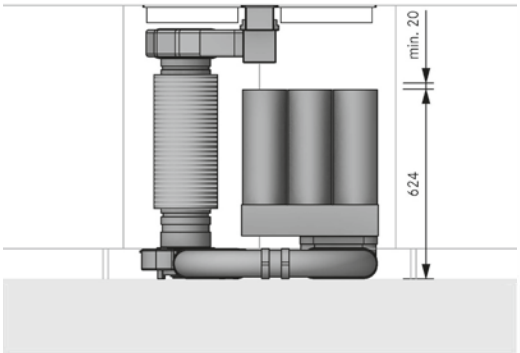

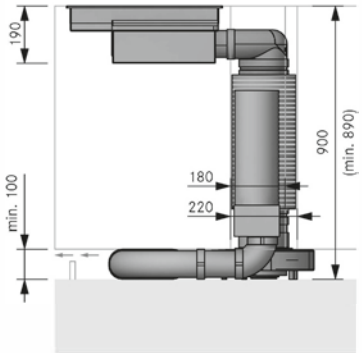

Planeringshänvisningar

① Min. 50 mm från frontens framkant till ursparningen. Minimimåttet på 50 mm från arbetsplattans framkant till utskärningen i arbetsplattan är en rekommendation från BORA. För exakt mått, konsultera din arbetsbänktillverkare.
② Utrymmesbehov för teknik
③ Luftrengöringsboxen måste vara nåbar för att kunna byta ut filterpatroner och finfilter (180 mm på sidan). Rekommenderat utrymmeskrav (bxd) 800 x 180 mm eller genomgående 500 cm^2 utströmningsyta
④ Backströmsöppning genomgående min. 500 cm2 per luftrengöringsbox (vid gasspishäll min. 1000 cm^2)

Artikel BORA

1 CKA2 Classic ångsug
1 UESDRSL Universal Ecotube set med USDR50 och ULS
1 ULB3X luftrengöringsbox 3

Artikel BORA Ecotube

2 EFBH90/1 böj 90° flat horisontell
1 EFBV90/1 böj 90° flat vertikal
1 EF750/1 flatkanal 750 mm
Tätningsmaterial ingår i leveransen av formdetaljer med muff/ar

CKA2 – dubbel luftcirkulationsvariant för köksö

MP_5876 – med sockelmotor ULS, flat ljuddämpare USDF och luftrengöringsbox ULB3X

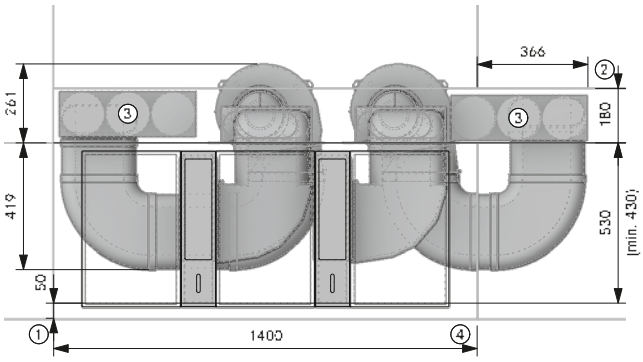

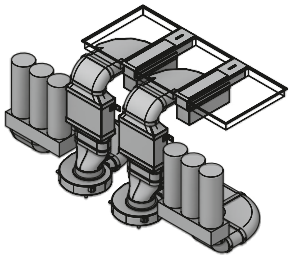

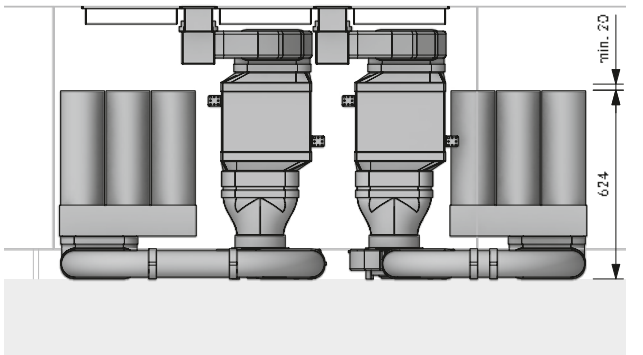

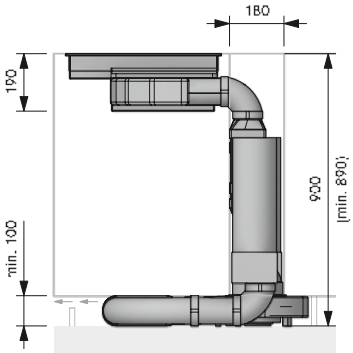

Planeringshänvisningar

① Min. 50 mm från frontens framkant till ursparningen. Minimimåttet på 50 mm från arbetsplattans framkant till utskärningen i arbetsplattan är en rekommendation från BORA. För exakt mått, konsultera din arbetsbänktillverkare.
② Utrymmesbehov för teknik
③ Luftrengöringsboxen måste vara nåbar för att kunna byta ut filterpatroner och finfilter (180 mm på sidan). Rekommenderat utrymmeskrav (bxd) 800 x 180 mm eller genomgående 500 cm^2 utströmningsyta
④ Backströmsöppning genomgående min. 500 cm^2 per luftrengöringsbox (vid gasspishäll min. 1000 cm^2)

Artikel BORA

2 CKA2 Classic ångsug
2 UESDFSL Universal Ecotube set med USDF och ULS
2 ULB3X luftrengöringsbox 3

Artikel BORA Ecotube

4 EFBH90/1 böj 90° flat horisontell
2 EFBV90/1 böj 90° flat vertikal
1 EF750/1 flatkanal 750 mm
Tätningsmaterial ingår i leveransen av formdetaljer med muff/ar

Monteringen får bara ske enligt gällande normer, föreskrifter och lagar.

BORA X Pure Highlights

intuitiv sControl manövrering
Tack vare det vertikala skjutreglaget styr du enkelt spishällen genom att trycka lätt, alternativt svepa med fingret uppåt eller nedåt. Alla viktiga funktioner kan aktiveras med bara ett tryck.

Minimal volym
Alltid väldigt tyst - även vid höga effektnivåer: Orsaken är den optimala luftstyrningen och användningen av en extremt tyst motor. Ingen distraktion uppstår vid matlagningen och underhållningen förblir ostörd.

Extra stora kokzoner med ytinduktion
Ovanligt stora induktionskokzoner innebär också att du kan hålla även riktigt stora kokkärl varma under en längre tid.

Minimalistisk design
Spishällen och ångsugen är idealiska för planmonterad installation: den strömlinjeformade designen smälter perfekt in med övrig modern köksinredning. I standbyläge är touchpanelen så gott som osynlig och i drift syns bara den diskreta, intelligenta belysningen.

Integrerat dropptråg
Om något går fel vid matlagningen fångar det integrerade karet säkert upp fast och flytande ingredienser.

eSwap
I luftcirkulationsläge neutraliseras lukterna med hjälp av ett effektivt aktivt kolfilter. För att underlätta byte av filter har vi sett till att filtren enkelt kan tas bort från luftinloppsöppningen utan att du behöver flytta på lådor eller sockelpaneler.

Enkel rengöring
Alla delar som kommer i kontakt med matos kan enkelt tas bort via den lättåtkomliga luftinloppsöppningen och rengöras i diskmaskinen, där de upptar nästan inget utrymme alls.

Maximalt förvaringsutrymme
Eftersom enheten är mindre än 200mm hög och luftcirkulationsfiltret är integrerat, lämnas större delen av underskåpet fritt för förvaring av kokkärl och annan köksutrustning. Inte ens i köksbänkar som har ett djup på 60cm behöver låddjupen reduceras för att ångsugen ska kunna användas i luftcirkulationsläge. BORA – ett sätt att bryta mot normen.

Inställbar varmhållningsfunktion
Utifrån användningsfall eller använt livsmedel kan du välja fritt mellan 3 varmhållningssteg med olika temperaturnivåer. Det betyder att du kan se till att hålla din mat på en perfekt, konstant temperatur utan att riskera att bränna den.

Automatisk ångsugskontroll
Ångsugens effektnivå justerar sig själv automatiskt, beroende på vad som tillagas vid en given tidpunkt. Du behöver inte längre ständigt ändra manuellt. Det ger dig möjlighet att istället koncentrera dig på matlagningen.

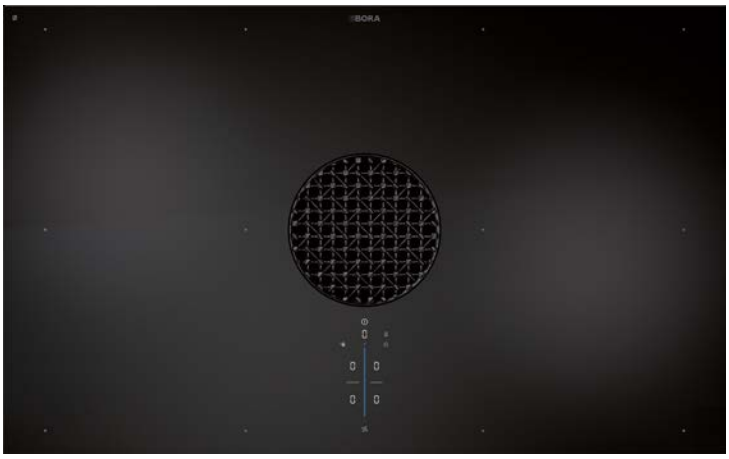

PUXA
BORA X Pure induktionshäll med integrerad ångsug – utsug

PUXU
BORA X Pure induktionshäll med integrerad ångsug – luftcirkulation

PUXED
BORA Pure inströmningsmunstycke

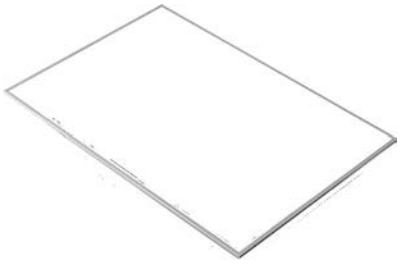

BKR830
BORA spishällsram för 830 mm bredd

USL515
BORA sidolister för spishäll 515 mm djup

USL515AB
BORA sidolister för spishäll 515 mm djup All Black

PUXA

BORA X Pure induktionshäll med integrerad ångsug – utsug

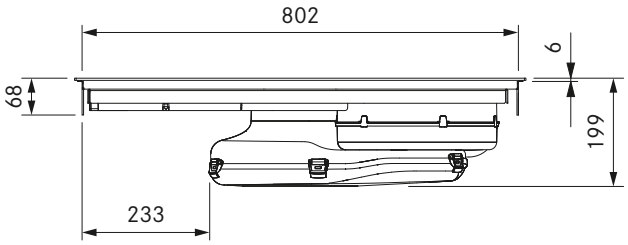

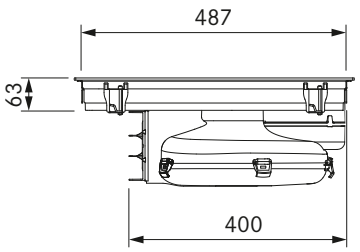

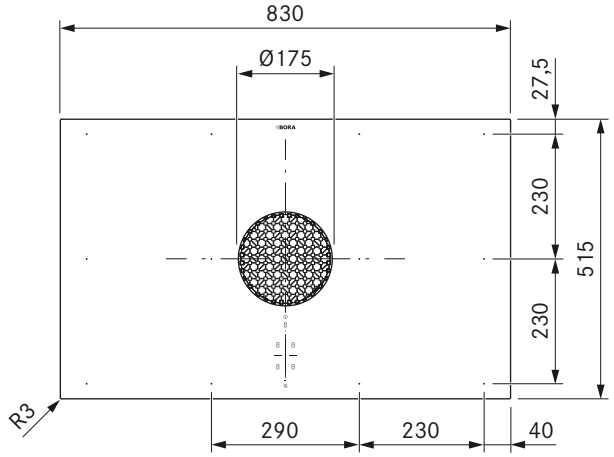

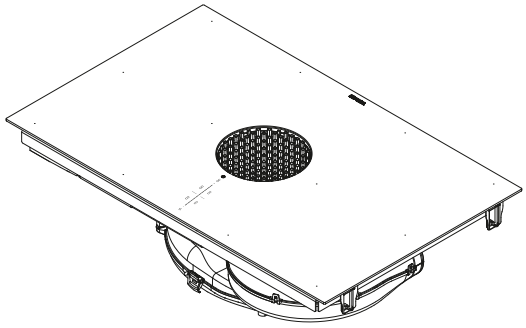

Tekniska data

Anslutningsspänning flerfasig	380 – 415 V 2N / 3N
Anslutningsspänning enfasig	220 – 240 V
Frekvens	50/60 Hz
Strömförbrukning max.	7,6 kW (4,4 kW / 3,6 kW)
Säkring / strömförsörjning trefas	3 x 16 A (standardanslutning)
Säkring / strömförsörjning tvåfas	2 x 16 A
Säkring / strömförsörjning enfas	1 x 32 A (1 x 20 A / 1 x 16 A)
Mått (bredd x djup x höjd)	830 x 515 x 199 mm
Vikt (inkl. tillbehör/förpackning)	23,0 kg
Material yta	Glaskeramik
Effektnivåer ångsug	1 – 9, P
Effektnivåer spishäll	1 – 9, P
kanalanslutning	BORA Ecotube
Storlek kokzon fram	230 x 230 mm
Storlek kokzon bak	230 x 230 mm
Effekt kokzon fram	2100 W
Effekt kokzon bak	2100 W
Effekt Powernivå kokzon fram	3000 W
Effekt Powernivå kokzon bak	3000 W

Produktbeskrivning
- intuitiv sControl manövrering
- Minimal volym
- Enkel rengöring
- Extra stora kokzoner med ytinduktion
- Minimalistisk design
- Inställbar varmhållningsfunktion
- Maximalt förvaringsutrymme
- Kompakt design
- Integrerat dropptråg
- Demonstrationsläge

Leveransomfång
- Glaskeramisk induktionshäll med integrerad ångsug - utsug PUXA
- Inströmningsmunstycke
- rostfria fettfilter
- driftsinstruktion
- Monteringsklämmor
- Tätningsband
- Set höjdutjämningsplattor
- Täckkåpa nätanslutning
- Monteringstillbehör för nätanslutning

Tillbehör
- Fettfilter PUEF i rostfritt stål
- Inströmningsmunstycke PUXED
- Tätningsband UDB25
- Spishällsram BKR830
- Home In Modul PUHIM
- Luftrengöringsbox PULB
- Luftrengöringsbox teleskoputdrag PULBTA

Produkt- och planeringsanvisningar
- Anslutningskabel tillhandahålls av kunden
- Nätanslutningsdosa fram
- Kanalsystemet BORA Ecotube är optimalt anpassat till BORA ångsugar och garanterar en 100%-ig funktion och bästa prestanda
- Ett gränssnitt för externa enheter är möjligt med det valfria tillbehöret PUHIM Pure Home In-modulen (Fönsterkontaktbrytare UFKS).
- Se till att det finns tillräcklig ventilation under spishällen
- Monteringssätt: planmonterad eller påmontering
- Lådorna resp. hyllorna i underskåpet måste kunna tas ut för underhåll och rengöring
- Observera att induktionslämpliga kokkärl måste användas vid induktionsspishällar
- X Pure ångsugssystem kan kombineras med alla BORA-uttag
- Ej kompatibel med BORAs universalmotorer

PUXU

BORA X Pure induktionshäll med integrerad ångsug – luftcirkulation

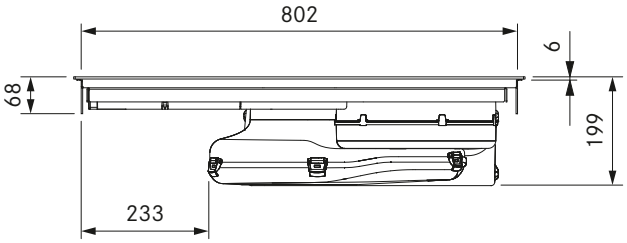

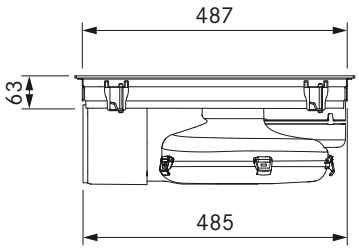

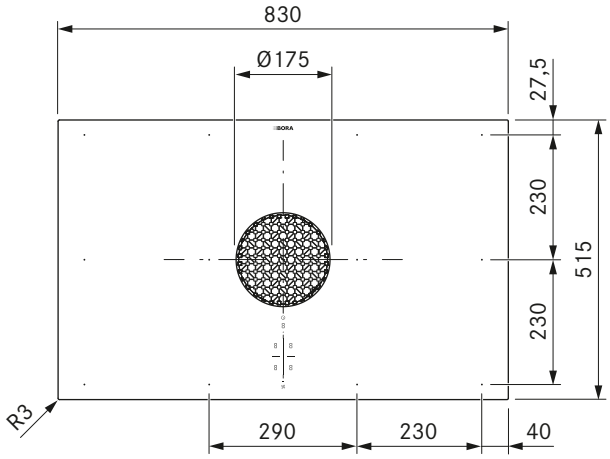

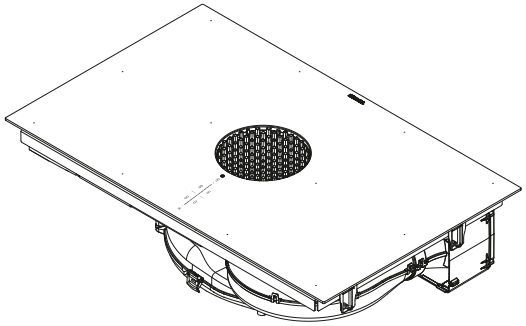

BORA X PURE

Tekniska data

Anslutningsspänning flerfasig	380 – 415 V 2N / 3N
Anslutningsspänning enfasig	220 – 240 V
Frekvens	50/60 Hz
Strömförbrukning max.	7,6 kW (4,4 kW / 3,6 kW)
Säkring / strömförsörjning trefas	3 x 16 A (standardanslutning)
Säkring / strömförsörjning tvåfas	2 x 16 A
Säkring / strömförsörjning enfas	1 x 32 A (1 x 20 A / 1 x 16 A)
Mått (bredd x djup x höjd)	830 x 515 x 199 mm
Vikt (inkl. tillbehör/förpackning)	24,5 kg
Material yta	Glaskeramik
Effektnivåer ångsug	1 – 9, P
Effektnivåer spishäll	1 – 9, P
Storlek utblåsningsöppning	445 x 137 mm
Storlek kokzon fram	230 x 230 mm
Storlek kokzon bak	230 x 230 mm
Effekt kokzon fram	2100 W
Effekt kokzon bak	2100 W
Effekt Powernivå kokzon fram	3000 W
Effekt Powernivå kokzon bak	3000 W
Filtermedium	Aktivkol med jonbytare
Filtermaterial	Filterpanel med finfilter
Brukstid filter maximalt	150 tim (1 år)

Produktbeskrivning
- intuitiv sControl manövrering
- eSwap
- effektiv luktneutralisering
- Minimal volym
- Enkel rengöring
- Extra stora kokzoner med ytinduktion
- Minimalistisk design
- Inställbar varmhållningsfunktion
- Maximalt förvaringsutrymme
- Integrerat dropptråg

Leveransomfång
- Glaskeramisk induktionshäll med integrerad ångsug - luftcirkulation PUXU
- Inströmningsmunstycke
- rostfria fettfilter
- aktivt kolfilter
- driftsinstruktion
- borrmal
- Monteringsklämmor
- Tätningsband
- Set höjdutjämningsplattor
- Täckkåpa nätanslutning
- Monteringstillbehör för nätanslutning

Tillbehör
- Aktivkolfilter PUAKF
- Fettfilter PUEF i rostfritt stål
- Inströmningsmunstycke PUXED
- Tätningsband UDB25
- Spishällsram BKR830
- Luftrengöringsbox teleskoputdrag PULBTA

Produkt- och planeringsanvisningar
- Anslutningskabel tillhandahålls av kunden
- Nätanslutningsdosa fram
- För anslutning till baksidan av apparaten är luftrengöringsboxen försedd med ett teleskoprör (kan dras ut till 80 mm)
- Vid extra djupa spishällsunderskåp kan luftrengöringsboxens teleskoputdrag förlängas om 105 mm med det extra teleskoputdraget PULBTA (finns som tillbehör)
- Se till att det finns tillräcklig ventilation under spishällen
- Monteringssätt: planmonterad eller påmontering
- Lådorna resp. hyllorna i underskåpet måste kunna tas ut för underhåll och rengöring
- Observera att induktionslämpliga kokkärl måste användas vid induktionsspishällar
- X Pure ångsugssystem kan kombineras med alla BORA-uttag

BKR830

BORA spishällsram för 830 mm bredd

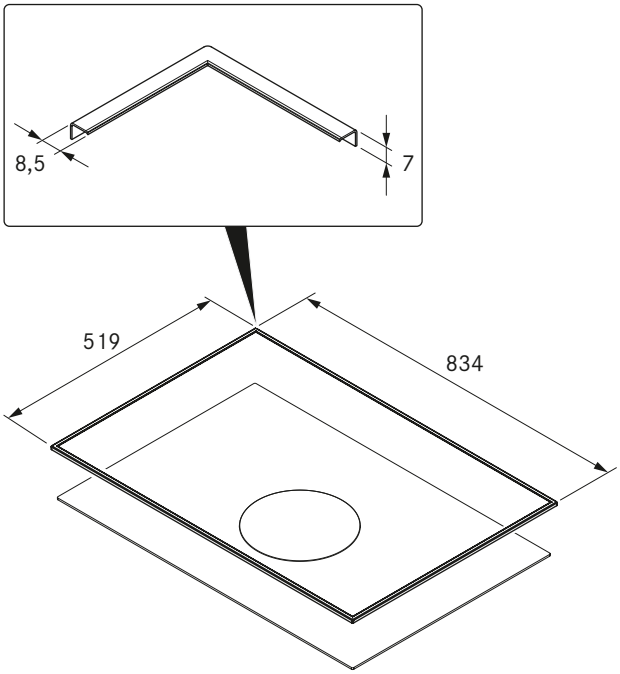

Tekniska data

Mått (bredd x djup x höjd)	834 x 519 x 7 mm
Materialtjocklek	0,7 mm
Material	Rostfritt stål, borstat
Härdningstid lim	24 h

Produktbeskrivning
- Skydd för glaskeramik
- Enkel montering
- Högkvalitativt material
- matchande tillbehör

Leveransomfång
- Spishällsram BKR830 med tejp
- tätningsband
- Glasrengöringstrasa
- Set höjdutjämningsplattor
- installationsanvisningar

USL515 / USL515AB

BORA sidolister för spishäll 515 mm djup
BORA sidolister för spishäll 515 mm djup All Black

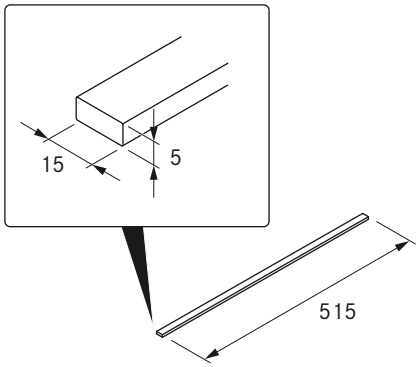

Tekniska data

Mått (bredd x djup x höjd)	15 x 515 x 5 mm
Material	Rostfritt stål, borstat
Härdningstid lim	24 h

Produktbeskrivning
- Skydd för glaskeramik
- Enkel montering
- Högkvalitativt material
- matchande tillbehör

Leveransomfång
- 2 x sidolister USL515 / USL515AB
- Rengöringsduk
- installationsanvisningar

Energiförbrukningsmärkning

BORA X Pure

Produktinformation enligt delegerad förordning (EU) nr 65/2014, och även förordning (EU) nr 66/2014.

Tillverkare		**BORA**	
Modellbeskrivning		**PUXA**	
	Beteckning	Värde	Enhet
Energiförbrukning			
Årliga energiförbrukningen	AEC_{hood}	35,6	kWh/a
Energieffektivitetsklass	–	A+	–
Energieffektivitetsindex	EEI_{hood}	43,3	–
Transportvolym			
Flödesdynamisk effektivitet	FDE_{hood}	32,9	–
Flödesdynamisk effektivitetsklass	–	A	–
Minimalt luftflöde vid normal användning	–	187,3	m^3/h
Maximalt luftflöde vid normal användning	–	563,3	m^3/h
Maximalt luftflöde vid intensiv- eller boostinställning (powernivå)	Q_{max}	626,1	m^3/h
Uppmätt luftflödesvärde vid bästa effektivitetspunkt	Q_{BEP}	313,4	m^3/h
Uppmätt tryck vid bästa effektivitetspunkt	P_{BEP}	460,7	Pa
Uppmätt elektrisk ineffekt vid bästa effektivitetspunkt	W_{BEP}	122,0	W
Tidsökningsfaktor	f	0,8	–
Belysning			
Belysningseffektivitet	LE_{hood}	*	lx/W
Belysningseffektivitetsklass	–	*	–
Märkeffekt för belysningssystemet	W_L	*	W
Belysningssystemets genomsnittliga ljusstyrka över kokytan	E_{middle}	*	lx
Fettavskiljning			
Fettfiltreringseffektivitet	GFE_{hood}	96,4	%
Fettfiltreringseffektivitetsklass	–	A	–
Buller			
Luftburet akustiskt buller för A-viktade ljudeffektutsläpp på minimihastighet vid normal användning	–	41,2	dB(A) re_1pW
Luftburet akustiskt buller för A-viktade ljudeffektutsläpp på maximihastighet vid normal användning	–	66,4	dB(A) re_1pW
Luftburet akustiskt buller för A-viktade ljudeffektutsläpp vid intensiv- eller boostinställning (powernivå)	–	68,6	dB(A) re_1pW
Ljudtrycksnivå på minimihastighet vid normal användning**	–	28,6	LpA i dB re 20 µPa
Ljudtrycksnivå på maximihastighet vid normal användning**	–	53,8	LpA i dB re 20 µPa
Ljudtrycksnivå vid intensiv- eller boostinställning (powernivå)**	–	56,0	LpA i dB re 20 µPa
Effektförbrukningen			
Uppmätt effektförbrukning i frånläge	P_o	0,18	W
Uppmätt effektförbrukning i standbyläge	P_s	*	W

* Detta gäller inte för denna produkt.

** Frivillig information

Ljudtrycksnivån har mätts på 1 meters avstånd (avståndsberoende nivåmätning) på grundval av ljudeffektnivån enligt EN 60704-2-13.

Utskärningsmått

BORA X Pure PUXA/PUXU

Planmontering

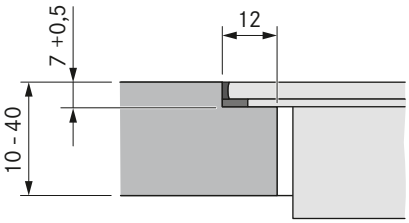

Ytmontering
(med eller utan spishällsram)

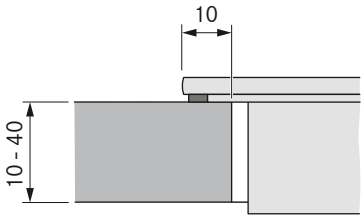

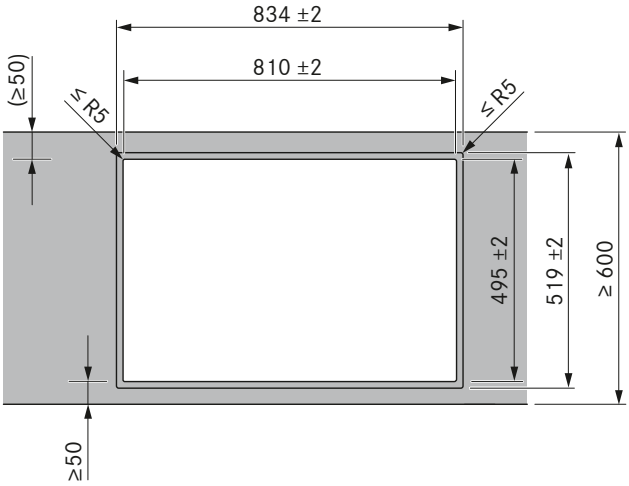

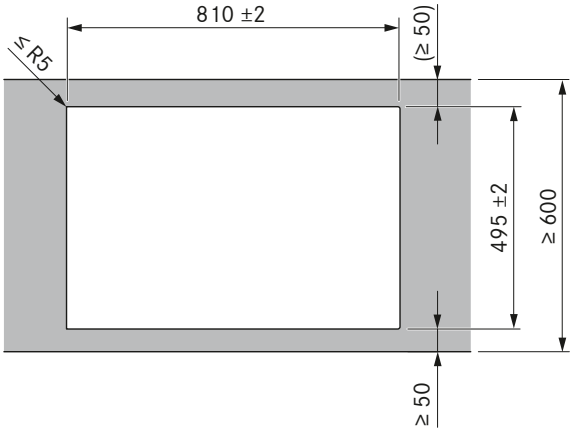

Viktiga planeringshänvisningar:

- Minimimåttet på 50 mm från arbetsplattans framkant till utskärningen i arbetsplattan är en rekommendation från BORA.
- Utskärningsmått tolerans +/- 2 mm.
- Runtom inbyggnadsenheterna ska ett avstånd på 2 mm iakttas.
- Iaktta hänvisningarna från bänkskivans tillverkare avseende bänkskivans lämplighet. Utskärningar i bänkskivorna ska med lämpliga medel förseglas mot fukt eller ev. utrustas med värmeneutralisering (t.ex. vid Corian- eller HiMacs - bänkskivor).

Utskärningar för inbyggnad

BORA X Pure

Utskärning för inbyggnad PUXA (köksbänk 600):

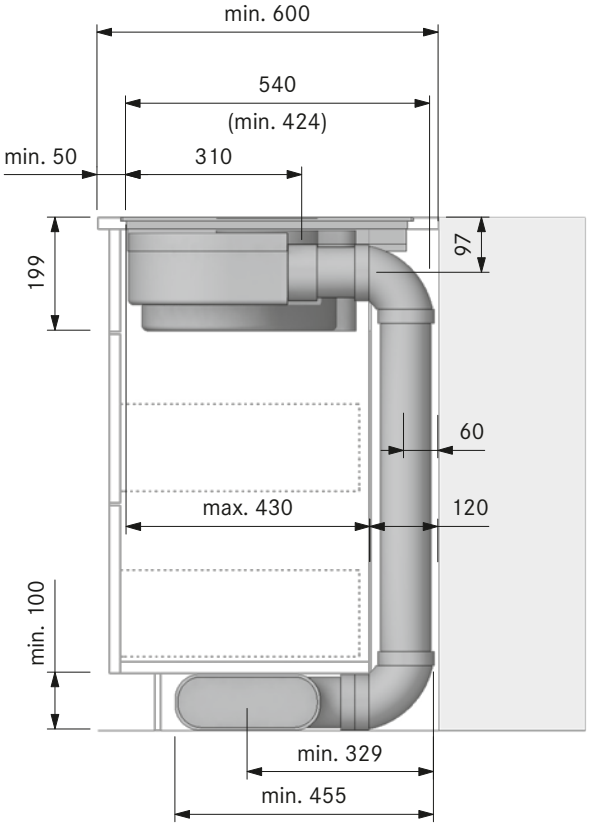

Utskärning för inbyggnad PUXA (köksö):

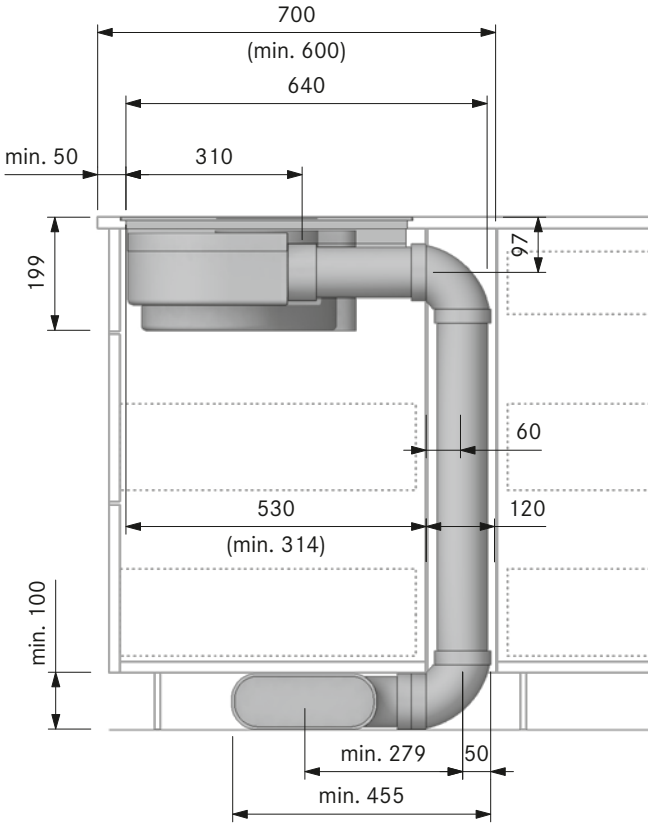

Utskärning för inbyggnad PUXU (köksbänk 600):

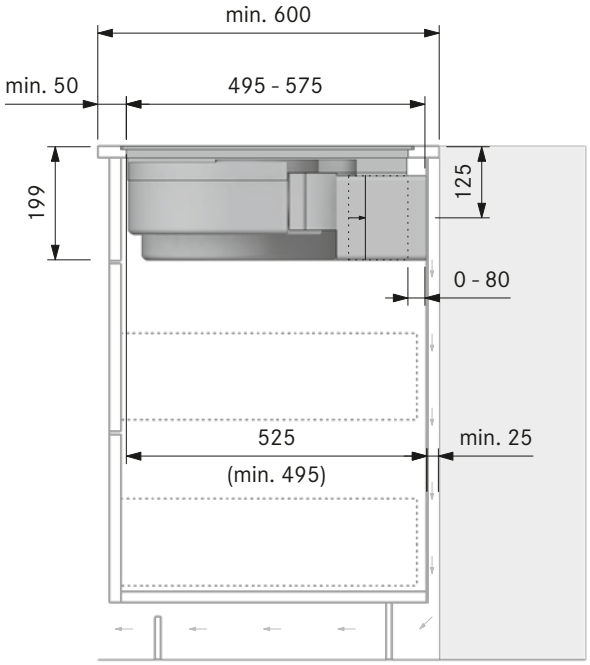

Utskärning för inbyggnad PUXU + PULBTA (köksö):

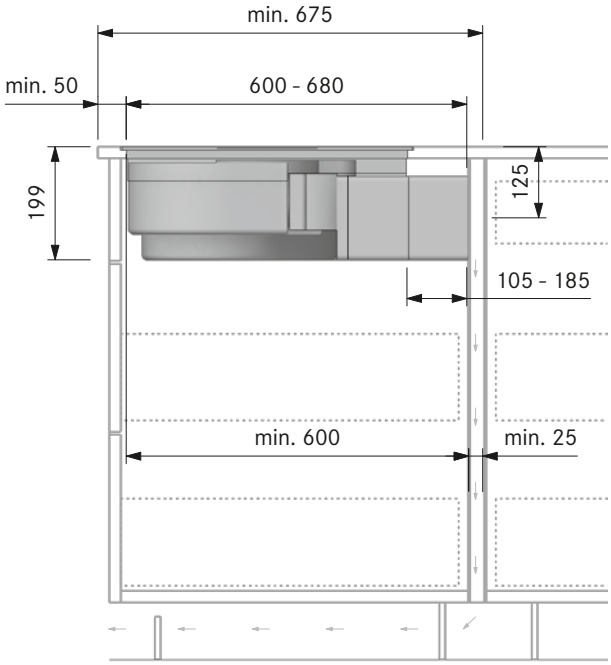

För att säkerställa en optimal utsugseffekt måste en återströmningsöppning på minst 500 cm^2 garanteras för luftåterföringen.

Minsta inbyggnadsmått

BORA X Pure

PUXA/PUXU

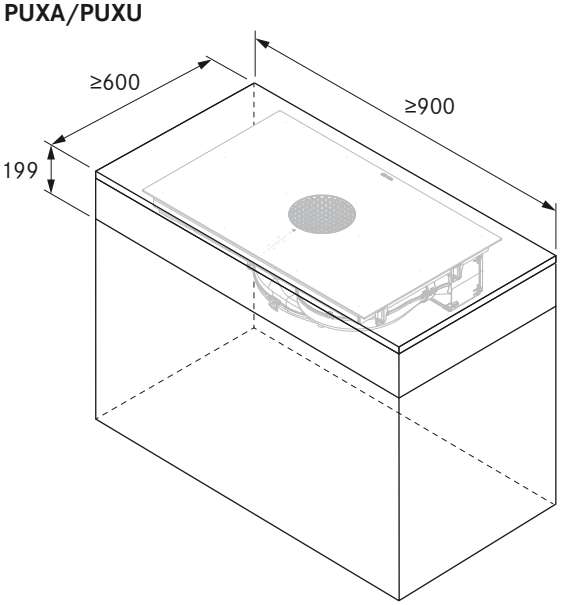

Kanalanslutningsmått

BORA X PURE

Kanalanslutningsmått PUXA
med kanalanslutning BORA Ecotube

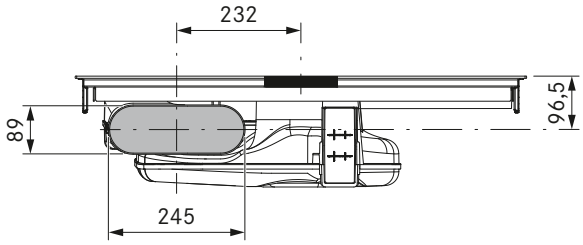

Kanalanslutningsmått PUXU
för utströmningsöppning på utrustningens baksida

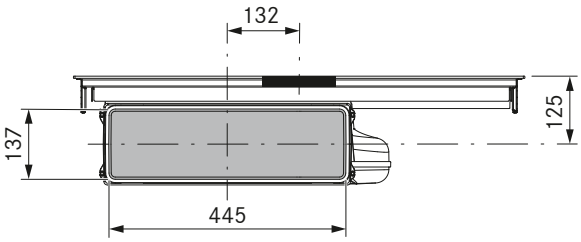

Öppningen i den bakre väggen PUXU

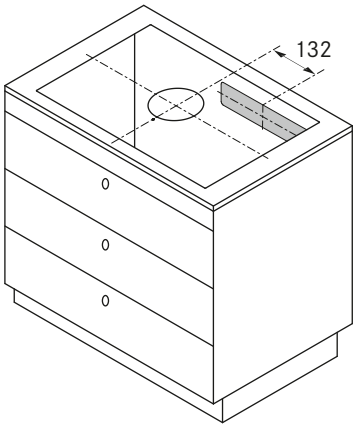

Kärnhål

BORA X Pure

Minsta mått kärnhål
PUXA + EF750 (köksbänk 600):

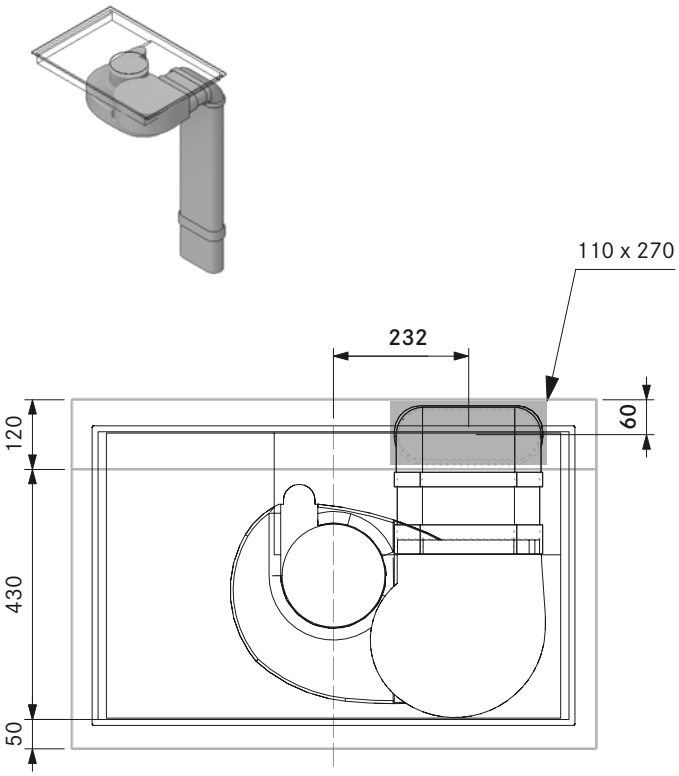

Minsta mått kärnhål
PUXA + EF750 (köksö 700):

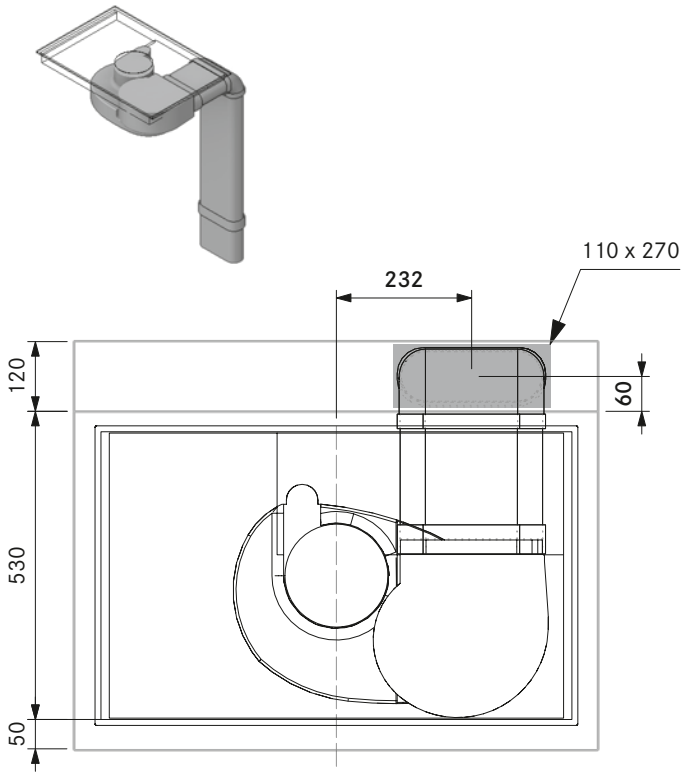

Minsta mått kärnhål
PUXA + EF750 + EFRG (köksbänk):

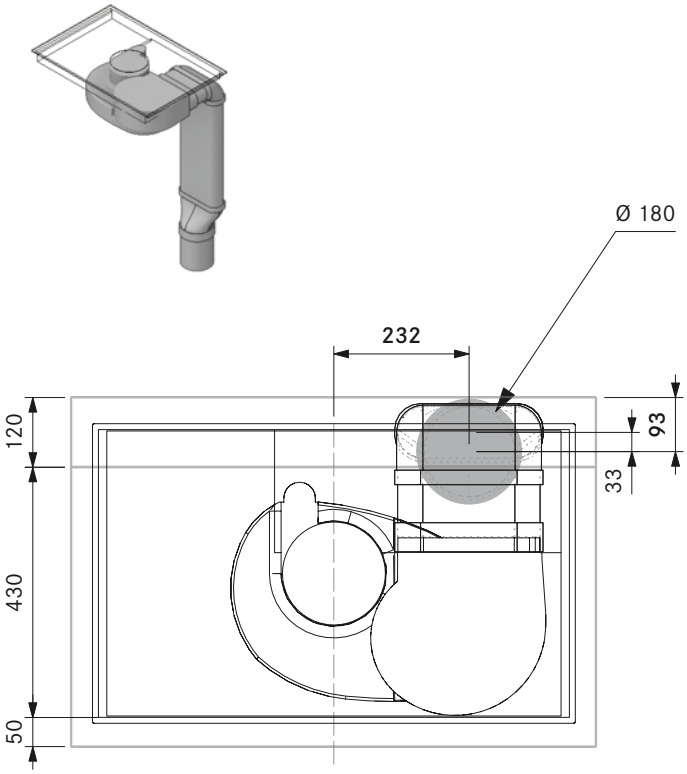

Minsta mått kärnhål
PUXA + EF750 + EFRG (köksö):

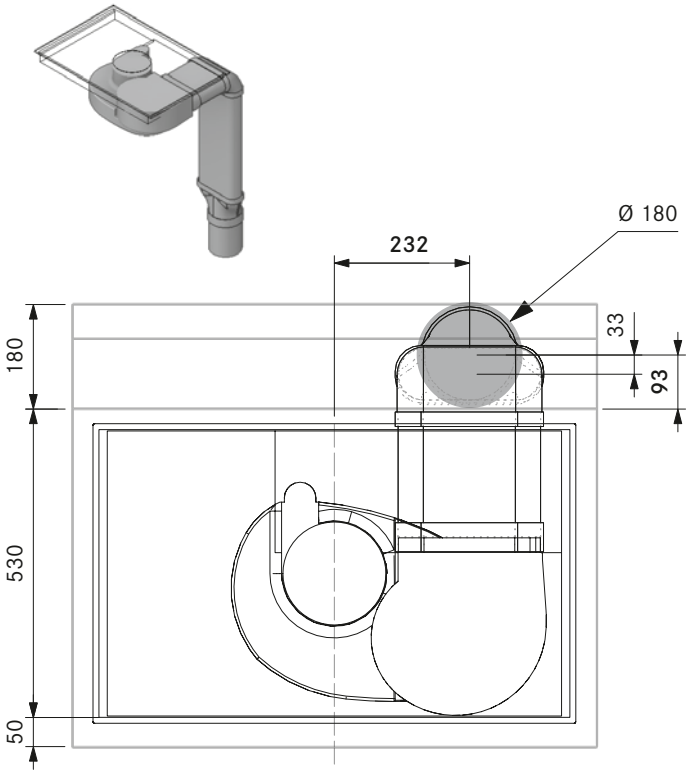

Anslutningsschema

BORA X Pure

BORA X Pure PUXA/PUXU

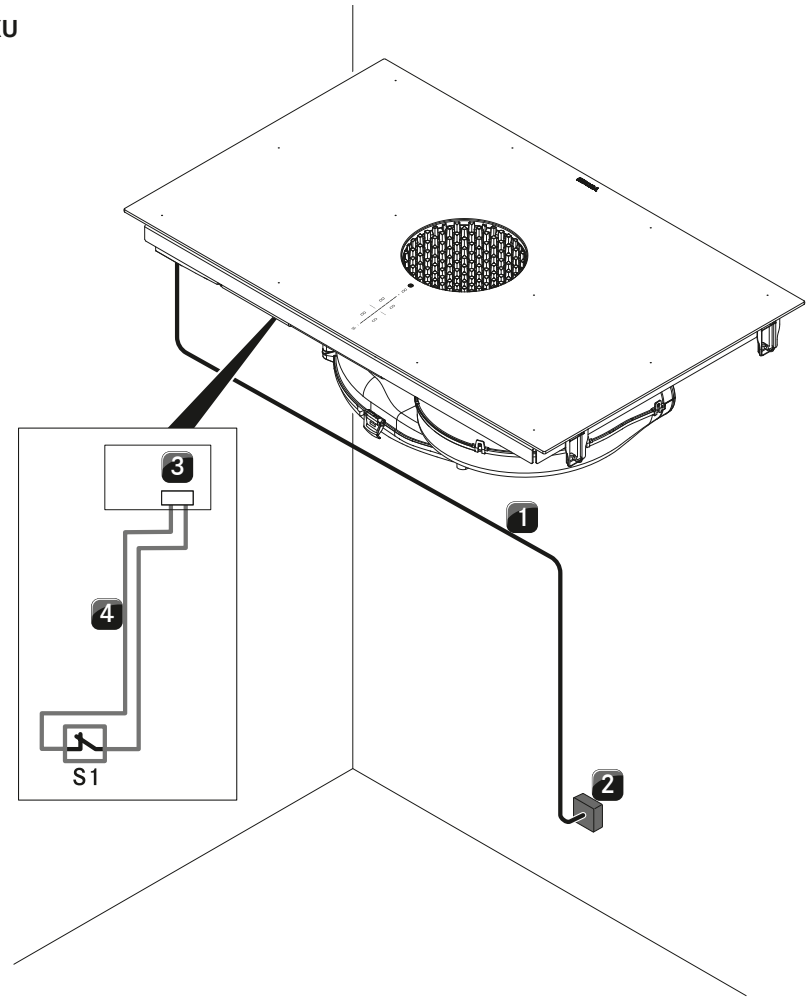

Position	Beskrivning	Anmärkning
1	Nätanslutningsledning spishäll med ångsug	Anslutningskabel tillhandahålls av kunden
2	Nätanslutning	L1/L2/L3/N/PE säkring minst 3 x16 A
3	Home-In anslutning	12 V/ 35 mA (Kräver Home In-modul PUHIM)
S1	Extern kopplingskontakt	z.B. fönsterkontaktbrytare vid drift med utsugsvarianten med eldstäder
4	Anslutningsledning Home-In	Längd max. 10 m

I anslutningsschemat framställs de max. nödvändiga anslutningsmöjligheterna. Det är endast avsett för planering.
Själva anslutningen får endast genomföras av kvalificerad yrkespersonal med ledning av bruksanvisningen.

Planeringsexempel

BORA X Pure

flera planeringsexempel på **https://partner.bora.com**

PUXA – Frånluftvariant för köksskåp

MP_4500 – med luftledning bakåt

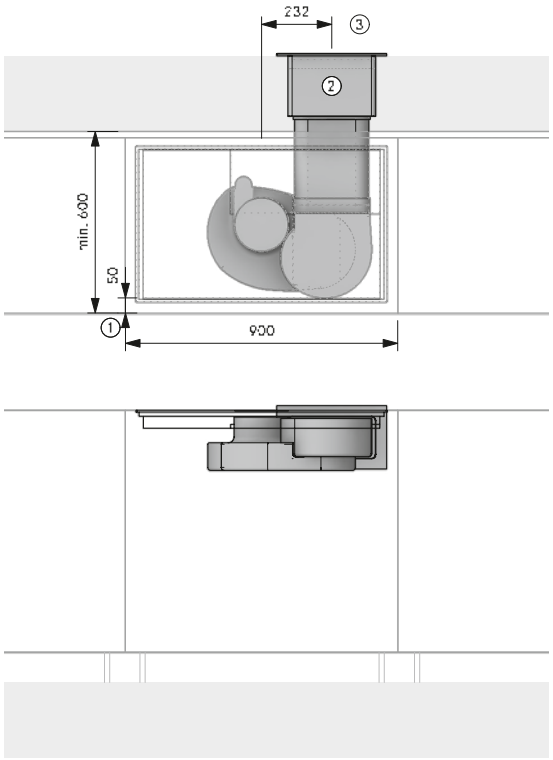

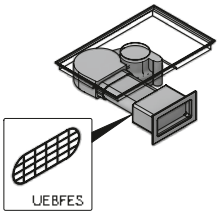

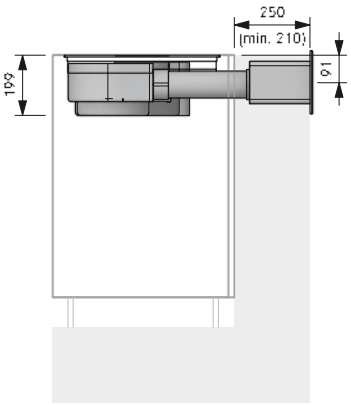

Planeringshänvisningar

① Min. 50 mm från frontens framkant till ursparningen. Minimimåttet på 50 mm från arbetsplattans framkant till utskärningen i arbetsplattan är en rekommendation från BORA. För exakt mått, konsultera din arbetsbänktillverkare.

② Öppning i yttervägg 310 x 155 mm. Måste blåsa rakt ut oavsett väder

③ Vid kanalledning utan böj ≤ 900 mm mellan motor och ytterväggsventil ska UEBFES/UEBRES planeras in

Artikel BORA

1 PUXA X Pure glaskeramisk induktionshäll med integrerad ångsug - frånluft

Artikel BORA Ecotube

1 EFV/1 kanalkoppling flat
1 UEBF/1 3box ytterväggsventil
1 UEBFES/1 3box ytterväggsventil ingreppsskydd
1 EF750/1 flatkanal 750 mm

Tätningsmaterial ingår i leveransen av formdetaljer med muff/ar

PUXA – Frånluftvariant för köksskåp

MP_4509 – med luftledning åt vänster högkant

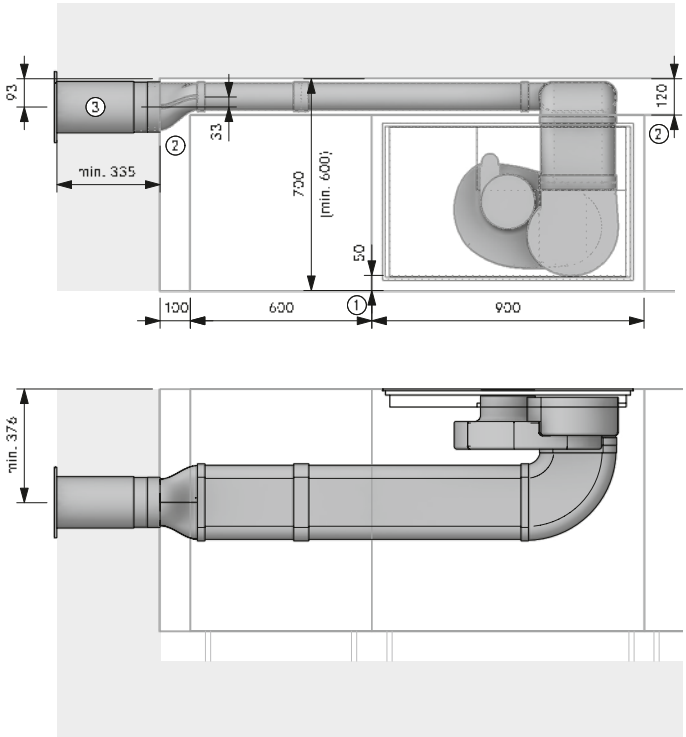

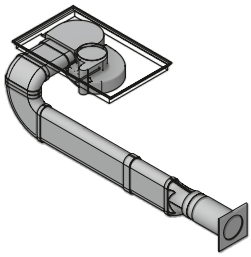

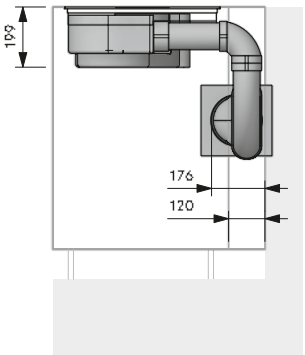

Planeringshänvisningar

① Min. 50 mm från frontens framkant till ursparningen. Minimimåttet på 50 mm från arbetsplattans framkant till utskärningen i arbetsplattan är en rekommendation från BORA. För exakt mått, konsultera din arbetsbänktillverkare.

② Utrymmesbehov för teknik

③ Kärnborrning min. Ø 180 mm. Måste blåsa rakt ut oavsett väder

Artikel BORA

1 PUXA X Pure glaskeramisk induktionshäll med integrerad ångsug - frånluft

Artikel BORA Ecotube

1 EFBH90/1 böj 90° flat horisontell
1 EFBV90/1 böj 90° flat vertikal
1 EFRG/1 övergång flat rund rak
2 EFV/1 kanalkoppling flat
1 UEBR/1 3box ytterväggsventil rund
2 EF750/1 flatkanal 750 mm
1 ER750/1 rundkanal 750 mm

Tätningsmaterial ingår i leveransen av formdetaljer med muff/ar

Monteringen får bara ske enligt gällande normer, föreskrifter och lagar.

Planeringsexempel

BORA X Pure

flera planeringsexempel på **https://partner.bora.com**

PUXA – Frånluftvariant för köksskåp

MP_4704 – med luftledning åt vänster i golvet

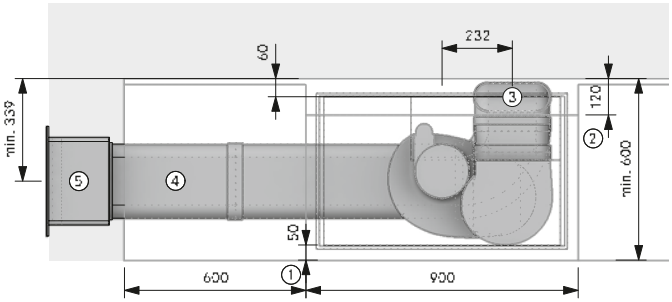

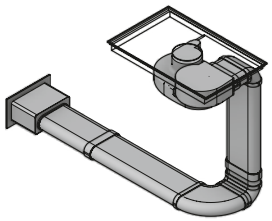

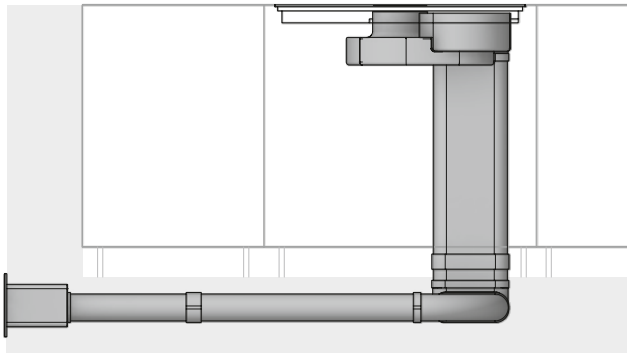

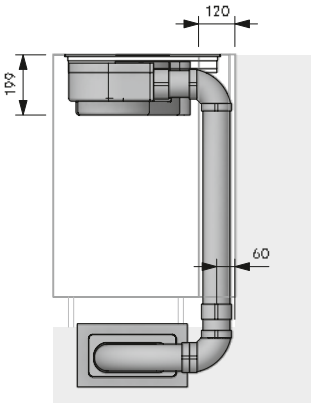

Planeringshänvisningar

① Min. 50 mm från frontens framkant till ursparningen. Minimimåttet på 50 mm från arbetsplattans framkant till utskärningen i arbetsplattan är en rekommendation från BORA. För exakt mått, konsultera din arbetsbänktillverkare.
② Utrymmesbehov för teknik
③ Kopplingspunkt Ecotube
④ Inbyggnad i golvet enligt DIN 18560-2 (helt och hållet i utjämningsskiktet). Om inbyggnaden avviker från denna, måste man planera in ett cementgolv med armering
⑤ Öppning i yttervägg 310 x 155 mm. Från undre kanten på öppningen till kanalens mitt 71 mm. Måste blåsa rakt ut oavsett väder

Artikel BORA

1 PUXA X Pure glaskeramisk induktionshäll med integrerad ångsug - frånluft

Artikel BORA Ecotube

1 EFBH90/1 böj 90° flat horisontell
2 EFBV90/1 böj 90° flat vertikal
3 EFV/1 kanalkoppling flat
1 UEBF/1 3box ytterväggsventil
2 EF750/1 flatkanal 750 mm
2 EFS750/1 flatkanal med brygga 750 mm

Tätningsmaterial ingår i leveransen av formdetaljer med muff/ar

PUXA – Frånluftvariant för köksö

MP_4851 – med luftledning åt höger i källaren

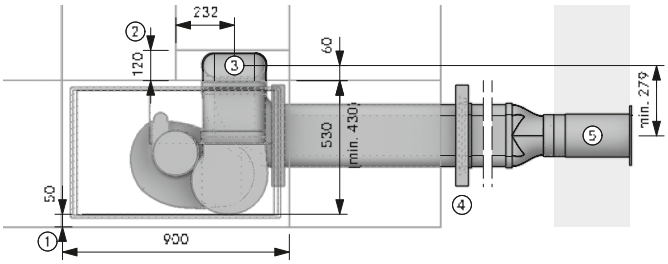

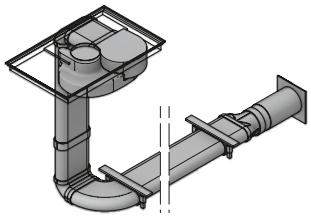

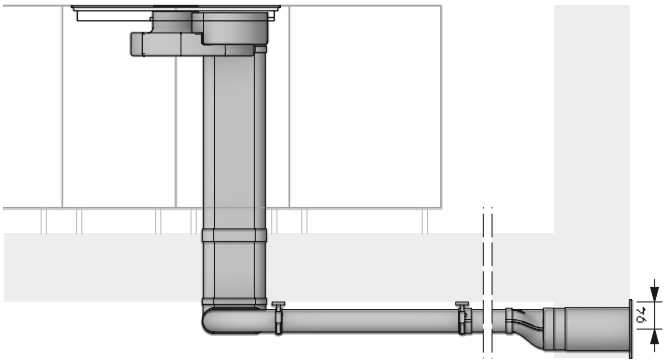

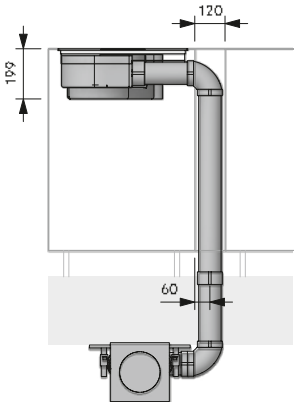

Planeringshänvisningar

① Min. 50 mm från frontens framkant till ursparningen. Minimimåttet på 50 mm från arbetsplattans framkant till utskärningen i arbetsplattan är en rekommendation från BORA. För exakt mått, konsultera din arbetsbänktillverkare.
② Utrymmesbehov för teknik
③ Öppning min. 110 x 270 mm
④ Ett monteringsbygelset per Ecotube-artikel med formad muff
⑤ Kärnborrning min. Ø 180 mm. Måste blåsa rakt ut oavsett väder

Artikel BORA

1 PUXA X Pure glaskeramisk induktionshäll med integrerad ångsug - frånluft

Artikel BORA Ecotube

1 EFBH90/1 böj 90° flat horisontell
2 EFBV90/1 böj 90° flat vertikal
1 EFRG/1 övergång flat rund rak
2 EFV/1 kanalkoppling flat
1 UEBR/1 3box ytterväggsventil rund
2 EF750/1 flatkanal 750 mm
1 ER750/1 rundkanal 750 mm

Artikel BORA Ecotube efter behov

EFV/1 kanalkoppling flat
EF750/1 flatkanal 750 mm
EFMS/1 monteringsset flat

Tätningsmaterial ingår i leveransen av formdetaljer med muff/ar

Monteringen får bara ske enligt gällande normer, föreskrifter och lagar.

Planeringsexempel

BORA X Pure

flera planeringsexempel på **https://partner.bora.com**

PUXU – Luftcirkulationsvariant för köksskåp

MP_4920 – med luftledning bakåt

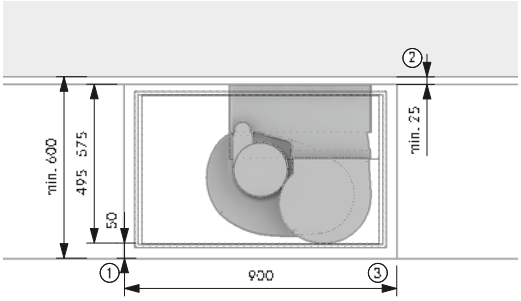

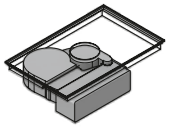

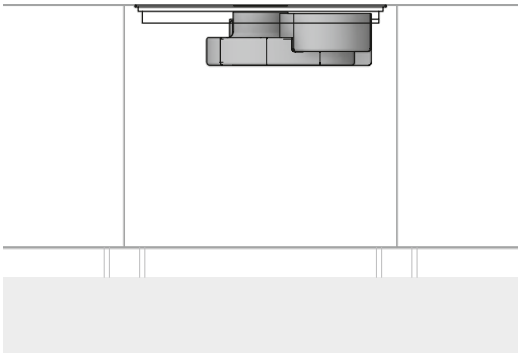

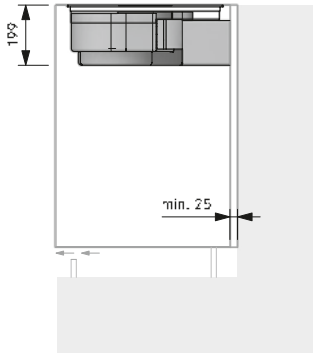

Planeringshänvisningar

① Min. 50 mm från frontens framkant till ursparningen. Minimimåttet på 50 mm från arbetsplattans framkant till utskärningen i arbetsplattan är en rekommendation från BORA. För exakt mått, konsultera din arbetsbänktillverkare.

② Min. Planera in 25 mm mellan skåpets baksida och angränsande byggnadsdel

③ Backströmsöppning genomgående min. 500 cm²

Artikel BORA

1 PUXU X Pure glaskeramisk induktionshäll med integrerad ångsug - luftcirkulation

PUXU – Luftcirkulationsvariant för köksö

MP_4921 – med luftstyrning bakåt med extra teleskoputdrag

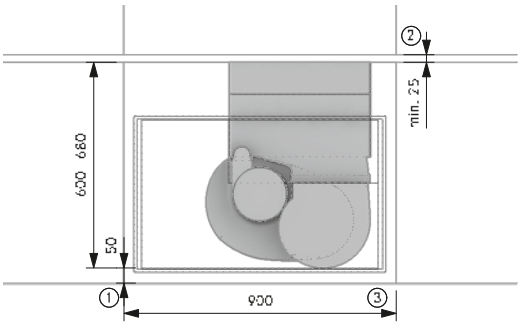

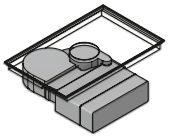

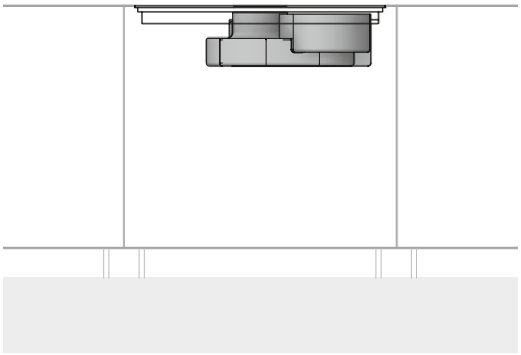

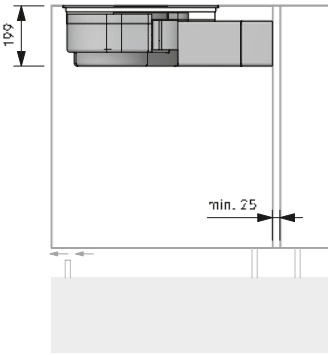

Planeringshänvisningar

① Min. 50 mm från frontens framkant till ursparningen. Minimimåttet på 50 mm från arbetsplattans framkant till utskärningen i arbetsplattan är en rekommendation från BORA. För exakt mått, konsultera din arbetsbänktillverkare.

② Min. Planera in 25 mm mellan skåpets baksida och angränsande byggnadsdel

③ Backströmsöppning genomgående min. 500 cm²

Artikel BORA

1 PUXU X Pure glaskeramisk induktionshäll med integrerad ångsug - luftcirkulation

1 PULBTA Pure luftrengöringsbox teleskoputdrag

Monteringen får bara ske enligt gällande normer, föreskrifter och lagar.

BORA Pure Highlights

Minimalistisk design
Spishällen och ångsugen är idealiska för planmonterad installation: den strömlinjeformade designen smälter perfekt in med övrig modern köksinredning. I standbyläge är touchpanelen så gott som osynlig och i drift syns bara den diskreta, intelligenta belysningen.

Minimal volym
Alltid väldigt tyst - även vid höga effektnivåer: Orsaken är den optimala luftstyrningen och användningen av en extremt tyst motor. Ingen distraktion uppstår vid matlagningen och underhållningen förblir ostörd.

Integrerat dropptråg
Om du skulle råka spilla något under matlagningen, fångas vätskor eller mat snabbt upp av det integrerade uppsamlingskärlet.

eSwap
I luftcirkulationsläge neutraliseras lukterna med hjälp av ett effektivt aktivt kolfilter. För att underlätta byte av filter har vi sett till att filtren enkelt kan tas bort från luftinloppsöppningen utan att du behöver flytta på lådor eller sockelpaneler.

Kompakt design
Tack vare sina kompakta dimensioner passar systemet in i nästan vilket kök som helst, och skapar plats för ytterligare väggskåp genom att eliminera fläktkåpan.

intuitiv sControl manövrering
Tack vare det vertikala skjutreglaget styr du enkelt spishällen genom att trycka lätt, alternativt svepa med fingret uppåt eller nedåt. Alla viktiga funktioner kan aktiveras med bara ett tryck.

Enkel rengöring
Alla delar som kommer i kontakt med matos kan enkelt tas bort via den lättåtkomliga luftinloppsöppningen och rengöras i diskmaskinen, där de upptar nästan inget utrymme alls.

Extra stor ”4 24”-matlagningsyta
Tack vare BORA Basics centralt placerade Touchkontrollpanel och stora kokzoner kan du laga mat med 4 stycken kokkärl på upp till 24cm – samtidigt!

Maximalt förvaringsutrymme
Eftersom enheten är mindre än 200mm hög och luftcirkulationsfiltret är integrerat, lämnas större delen av underskåpet fritt för förvaring av kokkärl och annan köksutrustning. Inte ens i köksbänkar som har ett djup på 60cm behöver låddjupen reduceras för att ångsugen ska kunna användas i luftcirkulationsläge. BORA – ett sätt att bryta mot normen.

Automatisk ångsugskontroll
Ångsugens effektnivå justerar sig själv automatiskt, beroende på vad som tillagas vid en given tidpunkt. Du behöver inte längre ständigt ändra manuellt. Det ger dig möjlighet att istället koncentrera dig på matlagningen.

PURA
BORA Pure induktionsspishäll med integrerad ångsug - Utsug

PURU
BORA Pure induktionsspishäll med integrerad ångsug - Luftcirkulation

PUED
BORA Pure inströmningsmunstycke svart

PUEDG
BORA Pure inströmningsmunstycke greige

PUEDR
BORA Pure inströmningsmunstycke rött

PUEDJ
BORA Pure inströmningsmunstycke jadegrönt

PUEDO
BORA Pure inströmningsmunstycke orange

PUEDB
BORA Pure inströmningsmunstycke blått

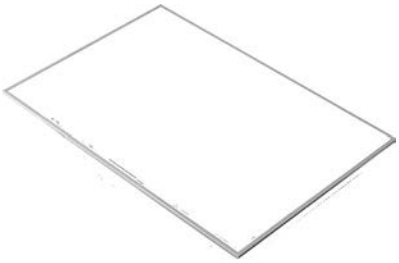

BKR760
BORA spishällsram för 760 mm bredd

USL515
BORA sidolister för spishäll 515 mm djup

USL515AB
BORA sidolister för spishäll 515 mm djup All Black

PURA

BORA Pure induktionsspishäll med integrerad ångsug - Utsug

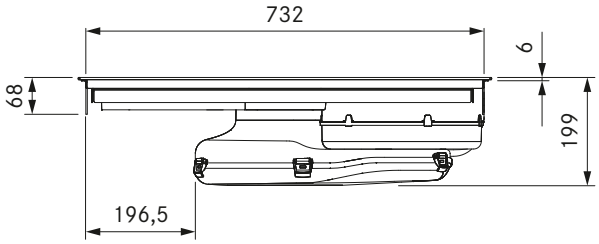

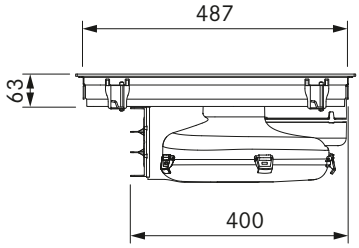

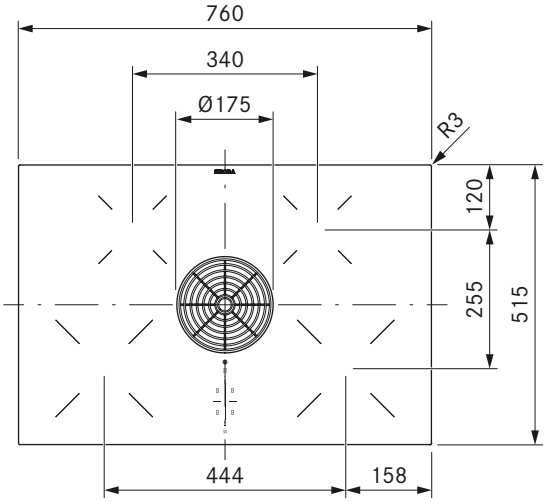

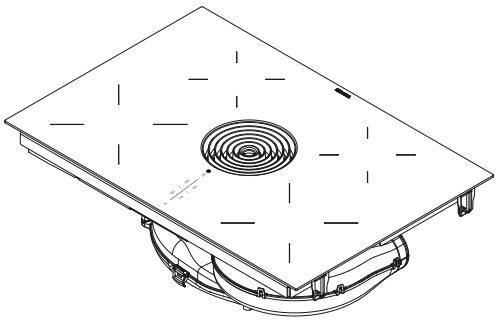

BORA PURE

Tekniska data

Anslutningsspänning flerfasig	380 – 415 V 2N / 3N
Anslutningsspänning enfasig	220 – 240 V
Frekvens	50/60 Hz
Strömförbrukning max.	7,6 kW (4,4 kW / 3,6 kW)
Säkring / strömförsörjning trefas	3 x 16 A (standardanslutning)
Säkring / strömförsörjning tvåfas	2 x 16 A
Säkring / strömförsörjning enfas	1 x 32 A (1 x 20 A / 1 x 16 A)
Mått (bredd x djup x höjd)	760 x 515 x 199 mm
Vikt (inkl. tillbehör/förpackning)	22,5 kg
Material yta	SCHOTT CERAN®
Effektnivåer ångsug	1 – 9, P
Effektnivåer spishäll	1 – 9, P
kanalanslutning	BORA Ecotube
Storlek kokzon fram	Ø 210 mm
Storlek kokzon bak	Ø 175 mm
Effekt kokzon fram	2300 W
Effekt kokzon bak	1400 W
Effekt Powernivå kokzon fram	3000 W
Effekt Powernivå kokzon bak	2100 W

Produktbeskrivning
- intuitiv sControl manövrering
- Minimal volym
- Enkel rengöring
- Integrerat dropptråg
- Extra stor ”4 24”-matlagningsyta
- Maximalt förvaringsutrymme
- Kompakt design
- Automatisk ångsugskontroll
- Stort översvämningstråg
- Demonstrationsläge

Leveransomfång
- Induktionsspishäll med integrerad ångsug - utsug PURA
- Inströmningsmunstycke svart
- rostfria fettfilter
- driftsinstruktion
- Monteringsklämmor
- Tätningsband
- Set höjdutjämningsplattor
- Täckkåpa nätanslutning
- Monteringstillbehör för nätanslutning

Tillbehör
- Inströmningsmunstycke svart PUED
- Inströmningsmunstycke greige PUEDG
- Inströmningsmunstycke rött PUEDR
- Inströmningsmunstycke jadegrönt PUEDJ
- Inströmningsmunstycke orange PUEDO
- Inströmningsmunstycke blått PUEDB
- Fettfilter PUEF i rostfritt stål
- Tätningsband UDB25
- Spishällsram BKR760
- Home In Modul PUHIM
- Luftrengöringsbox PULB
- Luftrengöringsbox teleskoputdrag PULBTA

Produkt- och planeringsanvisningar
- Anslutningskabel tillhandahålls av kunden
- Nätanslutningsdosa fram
- Kanalsystemet BORA Ecotube är optimalt anpassat till BORA ångsugar och garanterar en 100%-ig funktion och bästa prestanda
- Ett gränssnitt för externa enheter är möjligt med det valfria tillbehöret PUHIM Pure Home In-modulen (Fönsterkontaktbrytare UFKS).
- Se till att det finns tillräcklig ventilation under spishällen
- Monteringssätt: planmonterad eller påmontering
- Lådorna resp. hyllorna i underskåpet måste kunna tas ut för underhåll och rengöring
- Observera att induktionslämpliga kokkärl måste användas vid induktionsspishällar
- Pure ångsugssystem kan kombineras med alla BORA-uttag
- Ej kompatibel med BORAs universalmotorer

PURU

BORA Pure induktionsspishäll med integrerad ångsug - Luftcirkulation

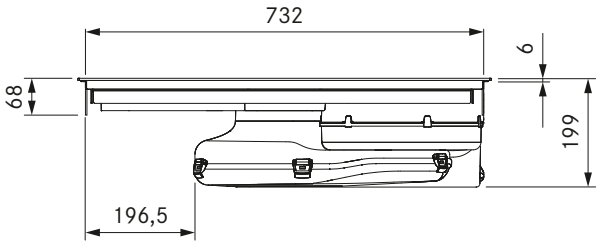

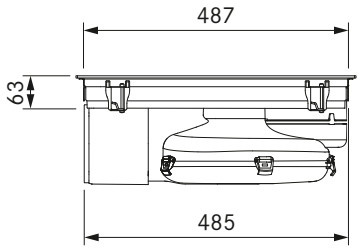

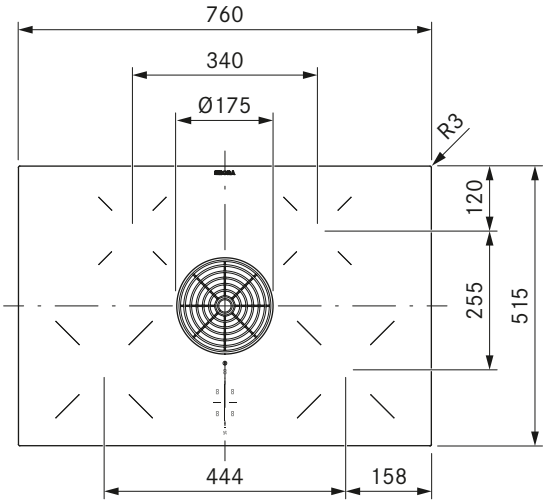

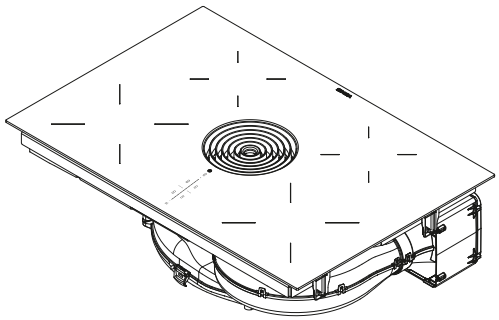

Tekniska data

Anslutningsspänning flerfasig	380 – 415 V 2N / 3N
Anslutningsspänning enfasig	220 – 240 V
Frekvens	50/60 Hz
Strömförbrukning max.	7,6 kW (4,4 kW / 3,6 kW)
Säkring / strömförsörjning trefas	3 x 16 A (standardanslutning)
Säkring / strömförsörjning tvåfas	2 x 16 A
Säkring / strömförsörjning enfas	1 x 32 A (1 x 20 A / 1 x 16 A)
Mått (bredd x djup x höjd)	760 x 515 x 199 mm
Vikt (inkl. tillbehör/förpackning)	24,5 kg
Material yta	SCHOTT CERAN®
Effektnivåer ångsug	1 – 9, P
Effektnivåer spishäll	1 – 9, P
Storlek utblåsningsöppning	445 x 137 mm
Storlek kokzon fram	Ø 210 mm
Storlek kokzon bak	Ø 175 mm
Effekt kokzon fram	2300 W
Effekt kokzon bak	1400 W
Effekt Powernivå kokzon fram	3000 W
Effekt Powernivå kokzon bak	2100 W
Filtermedium	Aktivkol med jonbytare
Filtermaterial	Filterpanel med finfilter
Brukstid filter maximalt	150 tim (1 år)

Produktbeskrivning
- intuitiv sControl manövrering
- eSwap
- effektiv luktneutralisering
- Minimal volym
- Enkel rengöring
- Integrerat dropptråg
- Extra stor ”4 24”-matlagningsyta
- Maximalt förvaringsutrymme
- Automatisk ångsugskontroll
- Demonstrationsläge

Leveransomfång
- Induktionsspishäll med integrerad ångsug - luftcirkulation PURU
- Inströmningsmunstycke svart
- rostfria fettfilter
- aktivt kolfilter
- driftsinstruktion
- borrmal
- Monteringsklämmor
- Tätningsband
- Set höjdutjämningsplattor
- Täckkåpa nätanslutning
- Monteringstillbehör för nätanslutning

Tillbehör
- Inströmningsmunstycke svart PUED
- Inströmningsmunstycke greige PUEDG
- Inströmningsmunstycke rött PUEDR
- Inströmningsmunstycke jadegrönt PUEDJ
- Inströmningsmunstycke orange PUEDO
- Inströmningsmunstycke blått PUEDB
- Fettfilter PUEF i rostfritt stål
- Aktivkolfilter PUAKF
- Tätningsband UDB25
- Spishällsram BKR760
- Luftrengöringsbox teleskoputdrag PULBTA

Produkt- och planeringsanvisningar
- Anslutningskabel tillhandahålls av kunden
- Nätanslutningsdosa fram
- För anslutning till baksidan av apparaten är luftrengöringsboxen försedd med ett teleskoprör (kan dras ut till 80 mm)
- Vid extra djupa spishällsunderskåp kan luftrengöringsboxens teleskoputdrag förlängas om 105 mm med det extra teleskoputdraget PULBTA (finns som tillbehör)
- Se till att det finns tillräcklig ventilation under spishällen
- Monteringssätt: planmonterad eller påmontering
- Lådorna resp. hyllorna i underskåpet måste kunna tas ut för underhåll och rengöring
- Observera att induktionslämpliga kokkärl måste användas vid induktionsspishällar
- Pure ångsugssystem kan kombineras med alla BORA-uttag

BKR760

BORA spishällsram för 760 mm bredd

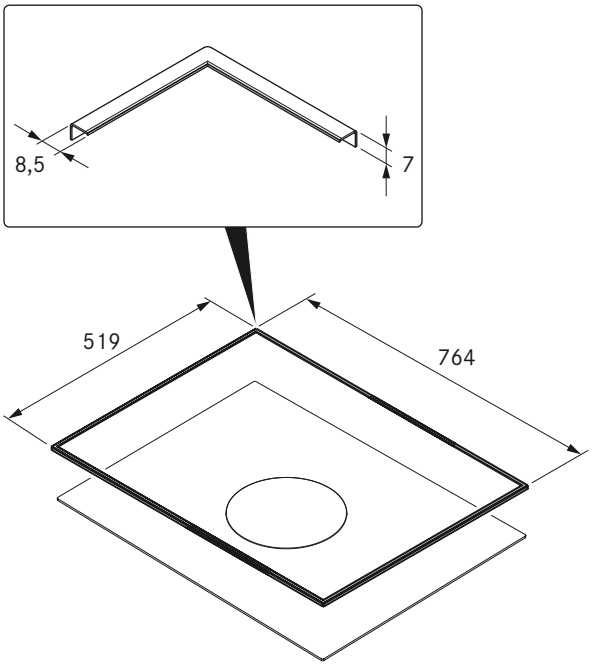

Tekniska data

Mått (bredd x djup x höjd)	764 x 519 x 7 mm
Materialtjocklek	0,7 mm
Material	Rostfritt stål, borstat
Härdningstid lim	24 h

Produktbeskrivning
- Skydd för glaskeramik
- Enkel montering
- Högkvalitativt material
- matchande tillbehör

Leveransomfång
- Spishällsram BKR760 med tejp
- tätningsband
- Glasrengöringstrasa
- Set höjdutjämningsplattor
- installationsanvisningar

USL515 / USL515AB

BORA sidolister för spishäll 515 mm djup
BORA sidolister för spishäll 515 mm djup All Black

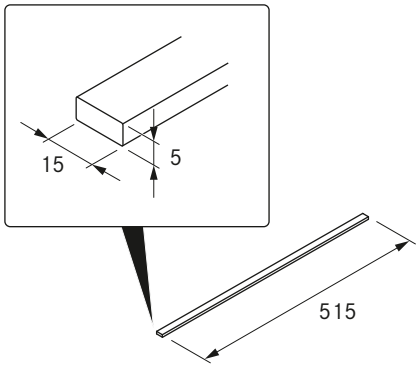

Tekniska data

Mått (bredd x djup x höjd)	15 x 515 x 5 mm
Material	Rostfritt stål, borstat
Härdningstid lim	24 h

Produktbeskrivning
- Skydd för glaskeramik
- Enkel montering
- Högkvalitativt material
- matchande tillbehör

Leveransomfång
- 2 x sidolister USL515 / USL515AB
- Rengöringsduk
- installationsanvisningar

Energiförbrukningsmärkning

BORA Pure

Produktinformation enligt delegerad förordning (EU) nr 65/2014, och även förordning (EU) nr 66/2014.

Tillverkare		**BORA**	
Modellbeskrivning		**PURA**	
	Beteckning	Värde	Enhet
Energiförbrukning			
Årliga energiförbrukningen	AEC_{hood}	33,7	kWh/a
Energieffektivitetsklass	–	A+	–
Energieffektivitetsindex	EEI_{hood}	42,8	–
Transportvolym			
Flödesdynamisk effektivitet	FDE_{hood}	32,6	–
Flödesdynamisk effektivitetsklass	–	A	–
Minimalt luftflöde vid normal användning	–	179,1	m^3/h
Maximalt luftflöde vid normal användning	–	548,3	m^3/h
Maximalt luftflöde vid intensiv- eller boostinställning (powernivå)	Q_{max}	622	m^3/h
Uppmätt luftflödesvärde vid bästa effektivitetspunkt	Q_{BEP}	304,3	m^3/h
Uppmätt tryck vid bästa effektivitetspunkt	P_{BEP}	446	Pa
Uppmätt elektrisk ineffekt vid bästa effektivitetspunkt	W_{BEP}	115,5	W
Tidsökningsfaktor	f	0,8	–
Belysning			
Belysningseffektivitet	LE_{hood}	*	lx/W
Belysningseffektivitetsklass	–	*	–
Märkeffekt för belysningssystemet	W_L	*	W
Belysningssystemets genomsnittliga ljusstyrka över kokytan	E_{middle}	*	lx
Fettavskiljning			
Fettfiltreringseffektivitet	GFE_{hood}	97,8	%
Fettfiltreringseffektivitetsklass	–	A	–
Buller			
Luftburet akustiskt buller för A-viktade ljudeffektutsläpp på minimihastighet vid normal användning	–	40,1	dB(A) re_1pW
Luftburet akustiskt buller för A-viktade ljudeffektutsläpp på maximihastighet vid normal användning	–	65,8	dB(A) re_1pW
Luftburet akustiskt buller för A-viktade ljudeffektutsläpp vid intensiv- eller boostinställning (powernivå)	–	67,7	dB(A) re_1pW
Ljudtrycksnivå på minimihastighet vid normal användning**	–	27,5	LpA i dB re 20 µPa
Ljudtrycksnivå på maximihastighet vid normal användning**	–	53,2	LpA i dB re 20 µPa
Ljudtrycksnivå vid intensiv- eller boostinställning (powernivå)**	–	55,1	LpA i dB re 20 µPa
Effektförbrukningen			
Uppmätt effektförbrukning i frånläge	P_o	0,12	W
Uppmätt effektförbrukning i standbyläge	P_s	*	W

* Detta gäller inte för denna produkt.

** Frivillig information

Ljudtrycksnivån har mätts på 1 meters avstånd (avståndsberoende nivåmätning) på grundval av ljudeffektnivån enligt EN 60704-2-13.

Utskärningsmått

BORA Pure (PURA/PURU)

Planmontering

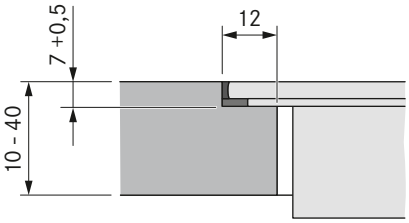

Ytmontering
(med eller utan spishällsram)

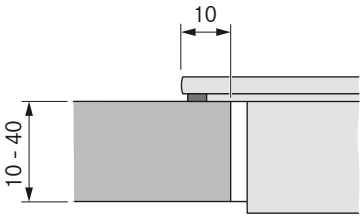

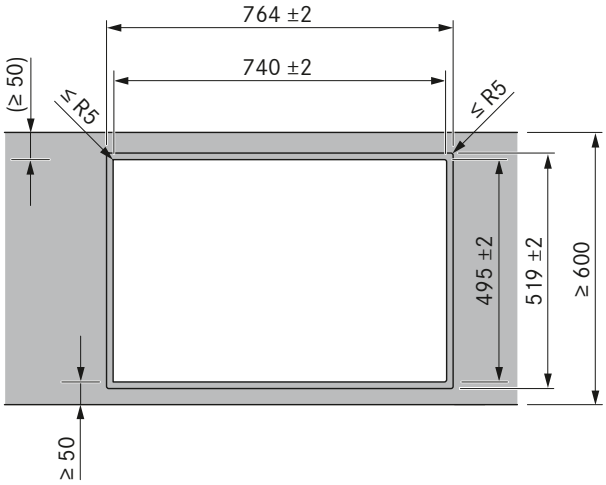

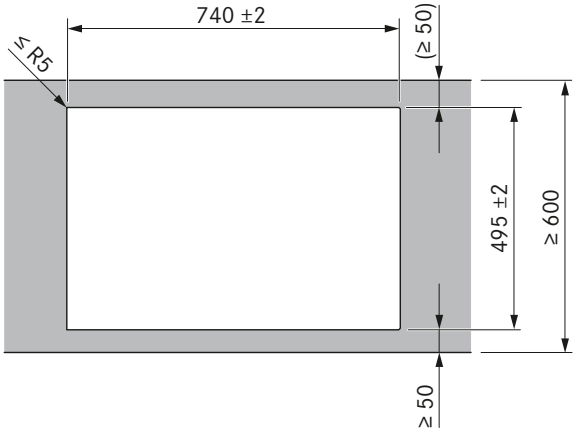

Viktiga planeringshänvisningar:

- Minimimåttet på 50 mm från arbetsplattans framkant till utskärningen i arbetsplattan är en rekommendation från BORA.
- Utskärningsmått tolerans +/- 2 mm.
- Runtom inbyggnadsenheterna ska ett avstånd på 2 mm iakttas.
- Iaktta hänvisningarna från bänkskivans tillverkare avseende bänkskivans lämplighet. Utskärningar i bänkskivorna ska med lämpliga medel förseglas mot fukt eller ev. utrustas med värmeneutralisering (t.ex. vid Corian- eller HiMacs - bänkskivor).

Utskärningar för inbyggnad

BORA Pure

Utskärning för inbyggnad PURA (köksbänk 600):

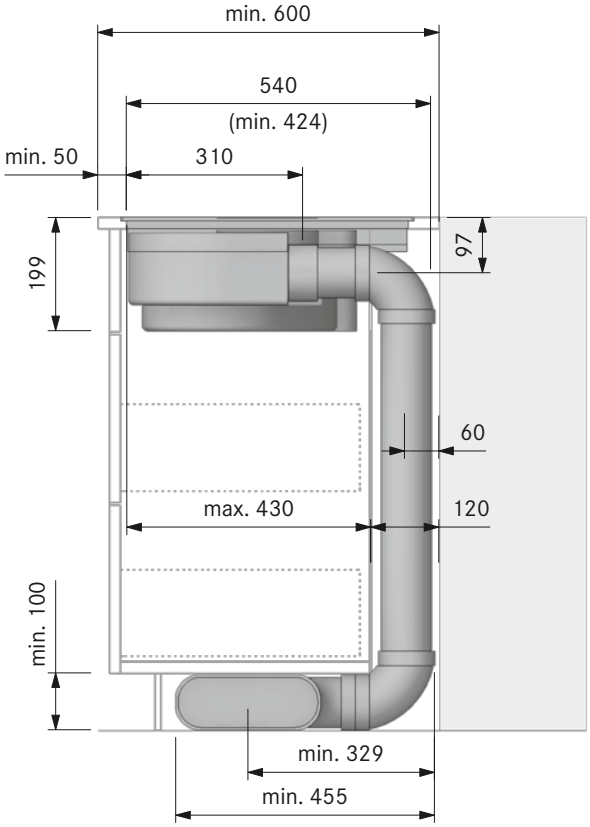

Utskärning för inbyggnad PURA (köksö):

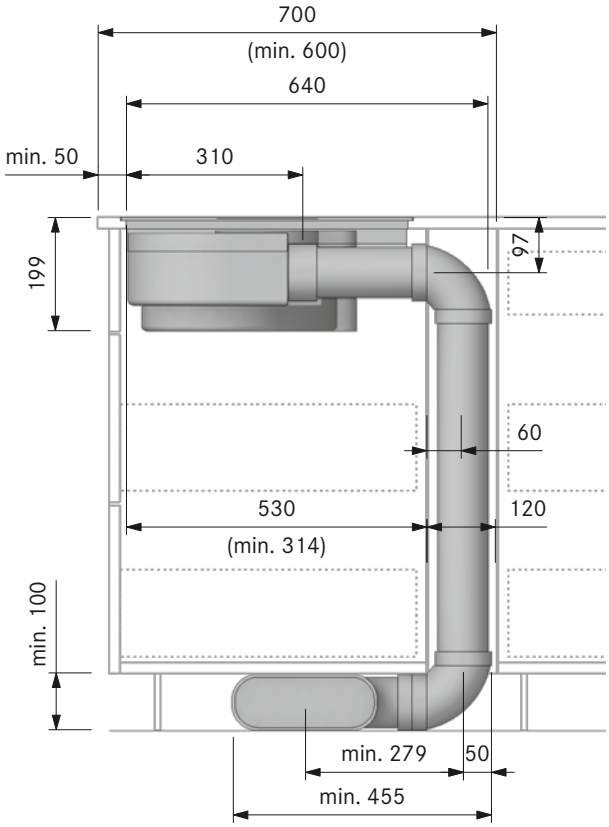

Utskärning för inbyggnad PURU (köksbänk 600):

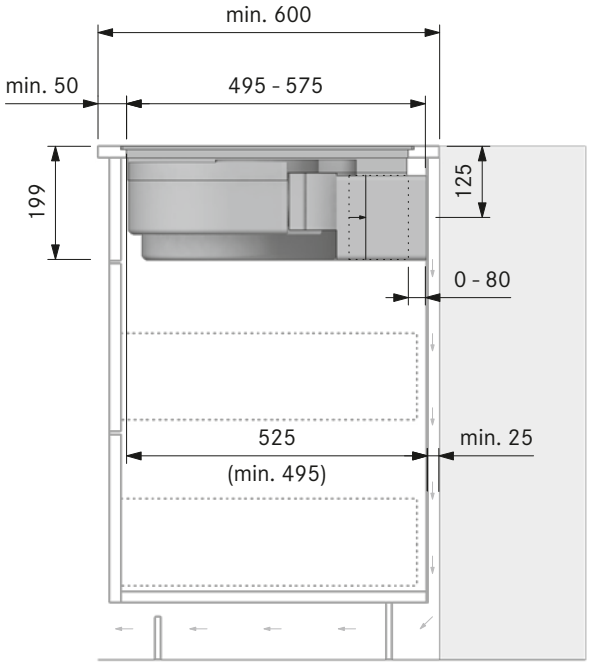

Utskärning för inbyggnad PURU + PULBTA (köksö):

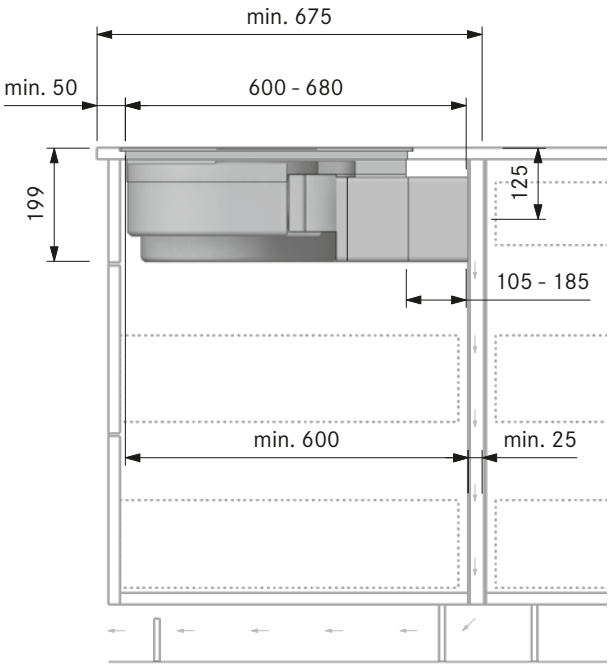

För att säkerställa en optimal utsugseffekt måste en återströmningsöppning på minst 500 cm^2 garanteras för luftåterföringen.

Minsta inbyggnadsmått

BORA Pure

PURA/PURU

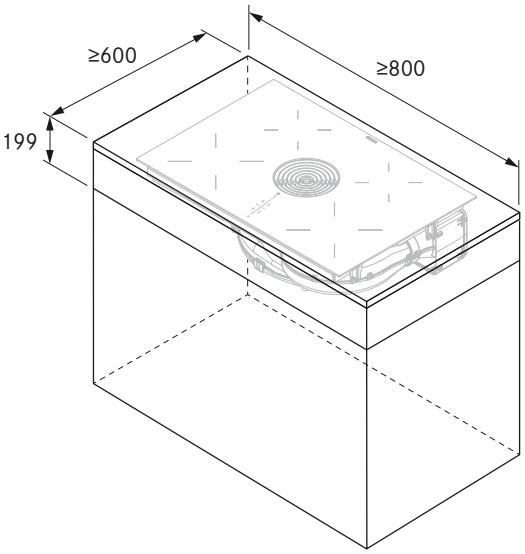

Kanalanslutningsmått

BORA Pure

Kanalanslutningsmått PURA
med kanalanslutning BORA Ecotube

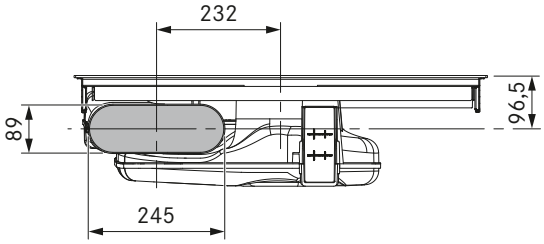

Kanalanslutningsmått PURU
för utströmningsöppning på utrustningens baksida

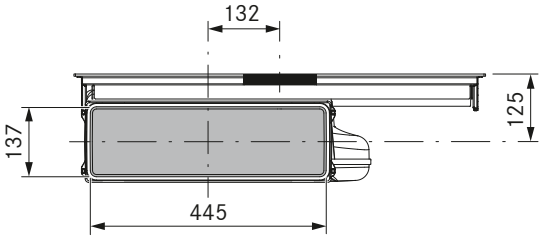

Öppningen i den bakre väggen PURU

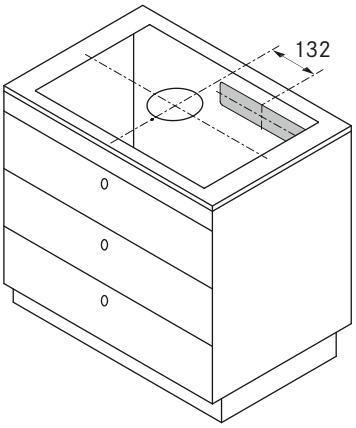

Kärnhål

BORA Pure

Minsta mått kärnhål
PURA + EF750 (köksbänk 600):

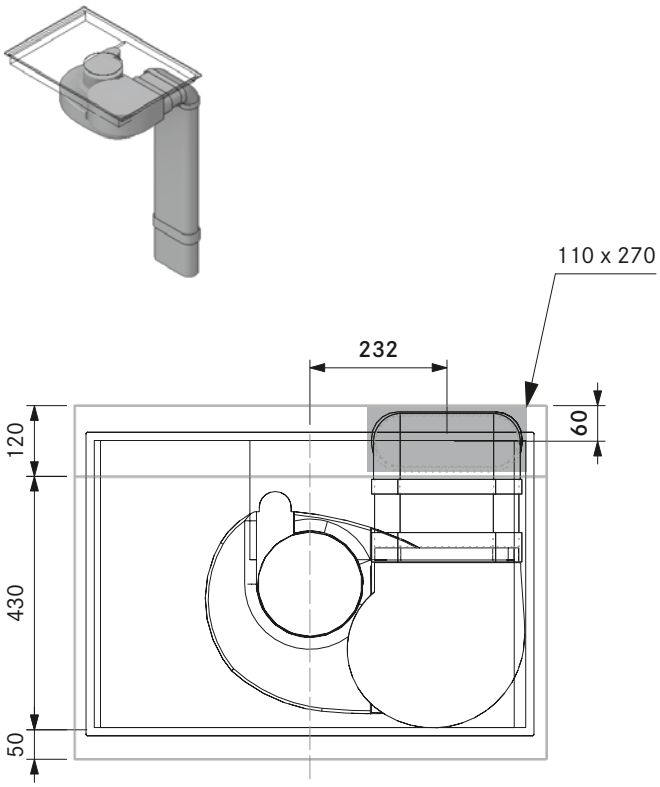

Minsta mått kärnhål
PURA + EF750 (köksö 700):

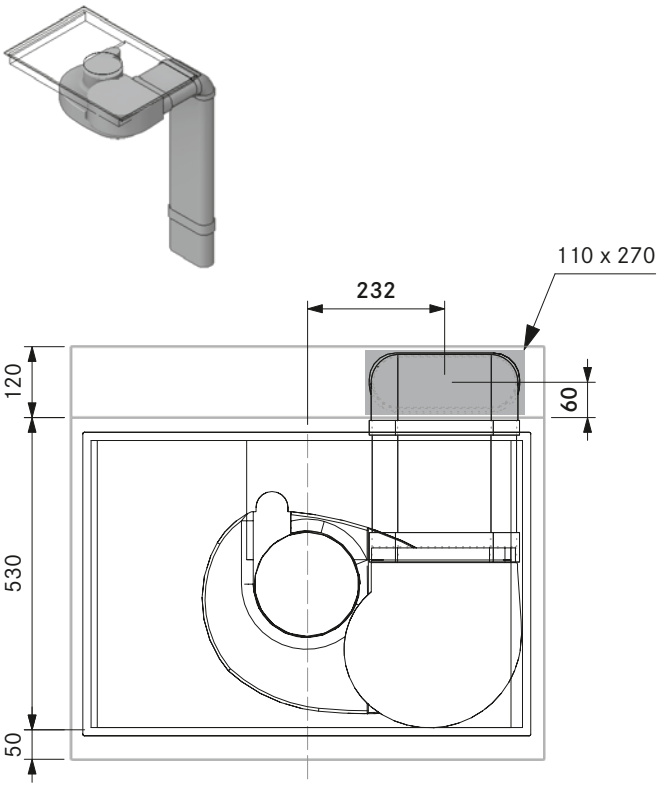

Minsta mått kärnhål
PURA + EF750 + EFRG (köksbänk):

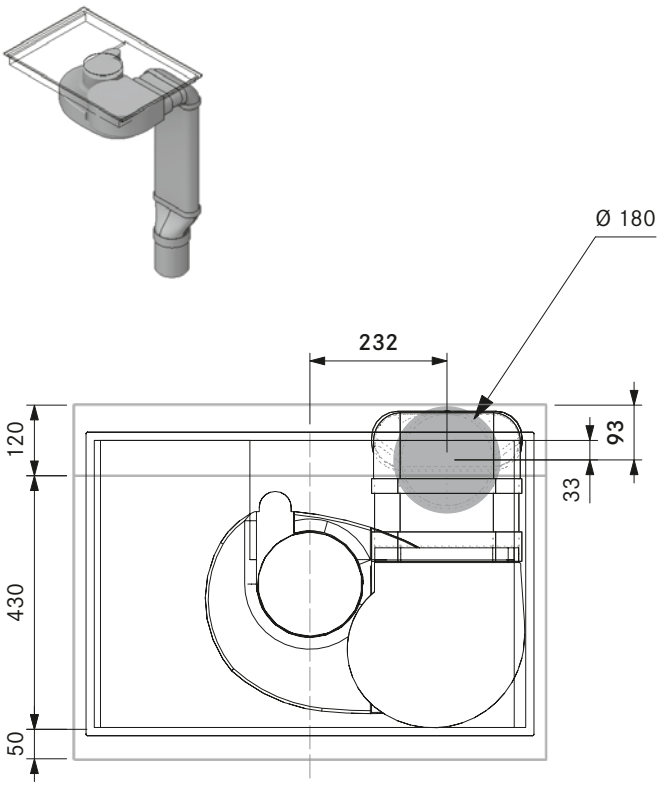

Minsta mått kärnhål
PURA + EF750 + EFRG (köksö):

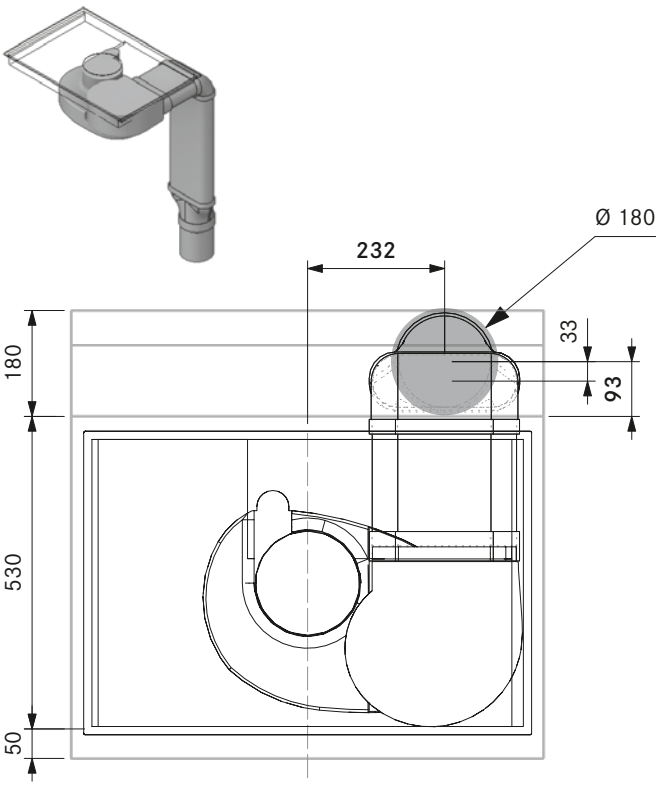

Anslutningsschema

BORA Pure

BORA Pure PURA/PURU

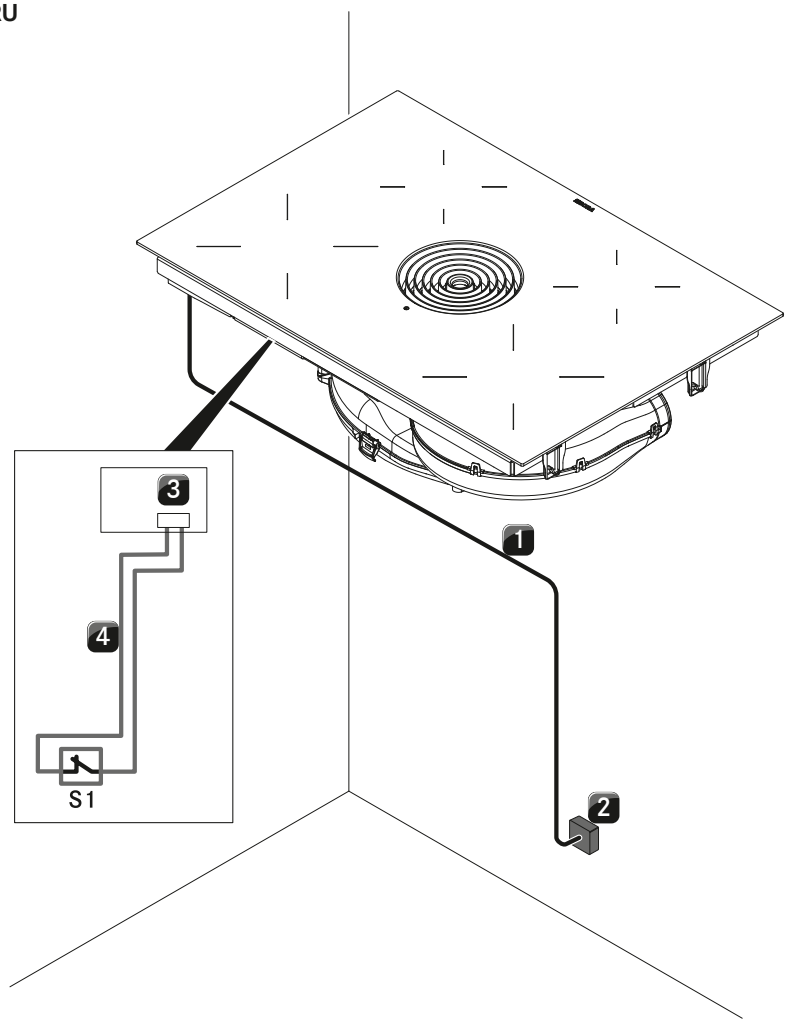

Position	Beskrivning	Anmärkning
1	Nätanslutningsledning spishäll med ångsug	Anslutningskabel tillhandahålls av kunden
2	Nätanslutning	L1/L2/L3/N/PE säkring minst 3 x16 A
3	Home-In anslutning	12 V/ 35 mA (Kräver Home In-modul PUHIM)
S1	Extern kopplingskontakt	z.B. fönsterkontaktbrytare vid drift med utsugsvarianten med eldstäder
4	Anslutningsledning Home-In	Längd max. 10 m

I anslutningsschemat framställs de max. nödvändiga anslutningsmöjligheterna. Det är endast avsett för planering.
Själva anslutningen får endast genomföras av kvalificerad yrkespersonal med ledning av bruksanvisningen.

Planeringsexempel

BORA Pure

flera planeringsexempel på **https://partner.bora.com**

PURA – frånluftvariant för köksbänk

MP_4002 – med luftstyrning bakåt rund

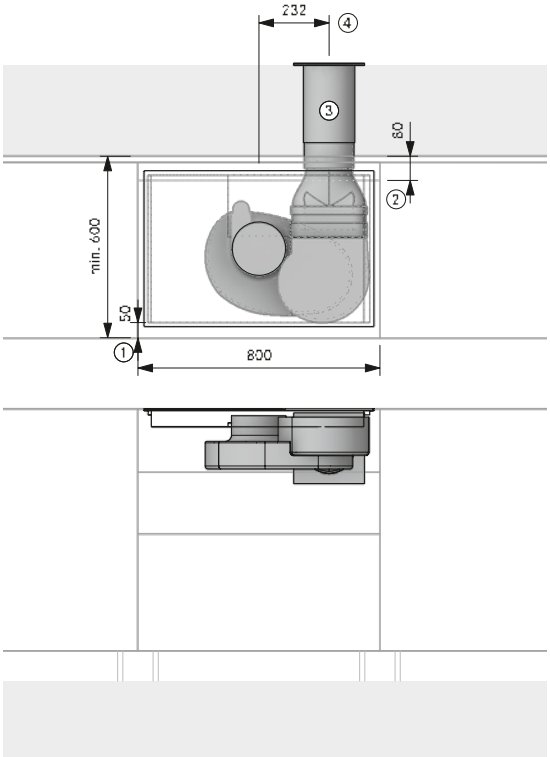

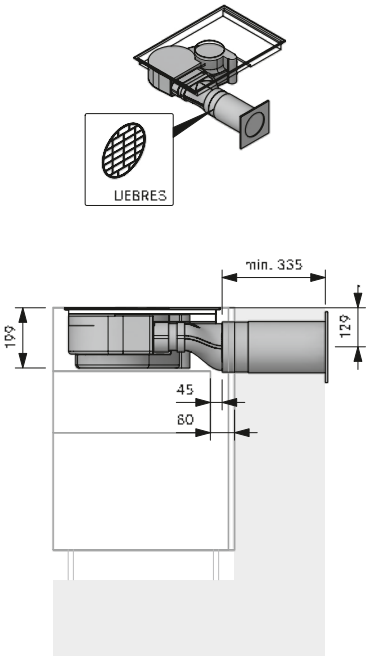

Planeringshänvisningar

1. Min. 50 mm från frontens framkant till ursparningen. Minimimåttet på 50 mm från arbetsplattans framkant till utskärningen i arbetsplattan är en rekommendation från BORA. För exakt mått, konsultera din arbetsbänktillverkare.
2. Utdragningen måste förkortas
3. Kärnborrning min. Ø180 mm. Måste blåsa rakt ut oavsett väder
4. Vid kanalledning utan böj ≤ 900 mm mellan motor och ytterväggsventil ska UEBFES/UEBRES planeras in

Artikel BORA

1 PURA Pure induktionshäll med integrerad ångsug – utsug

Artikel BORA Ecotube

1 EFV/1 kanalkoppling flat
1 EFRG/1 övergång flat rund rak
1 UEBR/1 3box ytterväggsventil rund
1 UEBRES/1 3box ytterväggsventil greppskydd
1 ER750/1 rundkanal 750 mm
1 EF750/1 flatkanal 750 mm

Tätningsmaterial ingår i leveransen av formdetaljer med muff/ar

PURA – frånluftvariant för köksbänk

MP_4004 – med luftstyrning bakåt flat

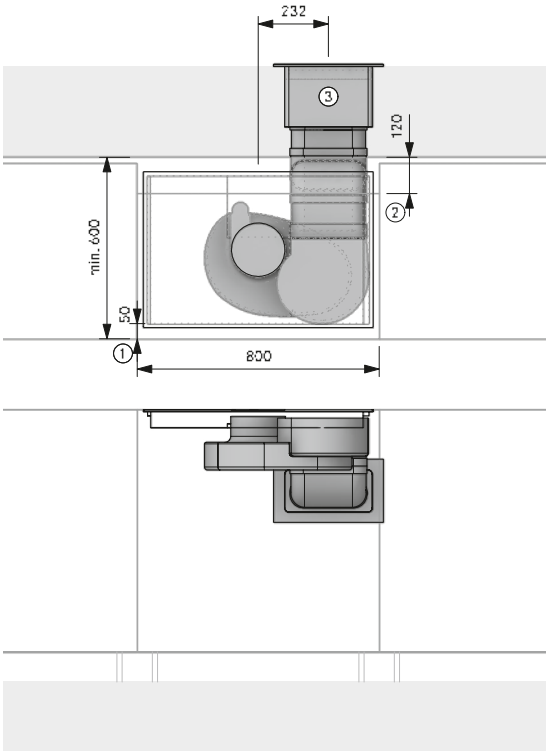

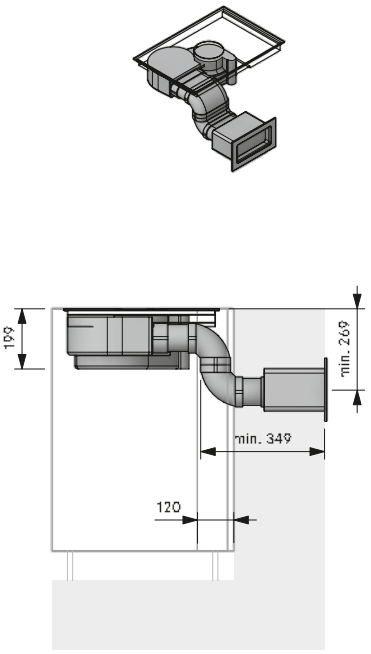

Planeringshänvisningar

1. Min. 50 mm från frontens framkant till ursparningen. Minimimåttet på 50 mm från arbetsplattans framkant till utskärningen i arbetsplattan är en rekommendation från BORA. För exakt mått, konsultera din arbetsbänktillverkare.
2. Utrymmesbehov för teknik
3. Väggenombrott 310 x 155 mm. Måste blåsa rakt ut oavsett väder

Artikel BORA

1 PURA Pure induktionshäll med integrerad ångsug – utsug

Artikel BORA Ecotube

1 EFV/1 kanalkoppling flat
2 EFBV90/1 böj 90° flat vertikal
1 UEBF/1 3box ytterväggsventil
1 EF750/1 flatkanal 750 mm

Tätningsmaterial ingår i leveransen av formdetaljer med muff/ar

Monteringen får bara ske enligt gällande normer, föreskrifter och lagar.

Planeringsexempel

BORA Pure

flera planeringsexempel på **https://partner.bora.com**

PURA – frånluftvariant för köksö

MP_4050 – med luftstyrning till höger i högkant

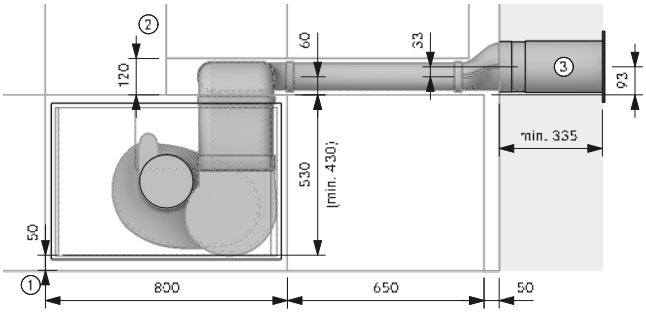

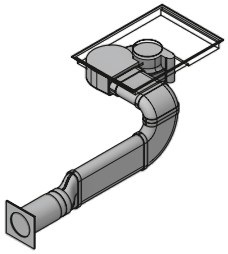

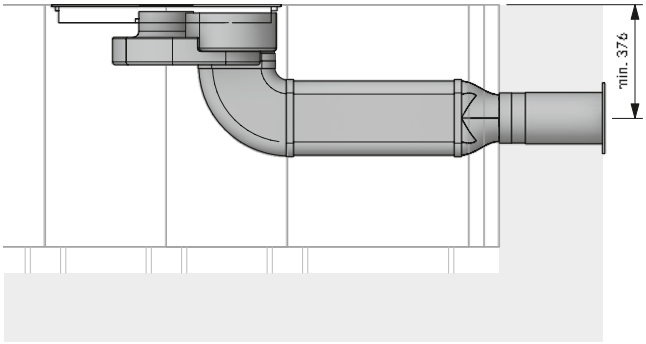

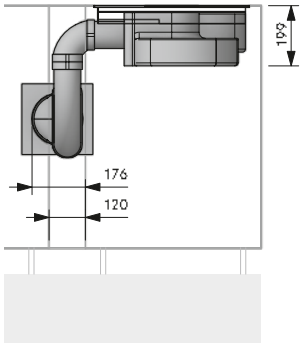

Planeringshänvisningar

① Min. 50 mm från frontens framkant till ursparningen. Minimimåttet på 50 mm från arbetsplattans framkant till utskärningen i arbetsplattan är en rekommendation från BORA. För exakt mått, konsultera din arbetsbänktillverkare.
② Utrymmesbehov för teknik
③ Kärnborrning min. Ø180 mm. Måste blåsa rakt ut oavsett väder

Artikel BORA

1 PURA Pure induktionshäll med integrerad ångsug – utsug

Artikel BORA Ecotube

1 EFBH90/1 böj 90° flat horisontell
1 EFBV90/1 böj 90° flat vertikal
1 EFRG/1 övergång flat rund rak
1 EFV/1 kanalkoppling flat
1 UEBR/1 3box ytterväggsventil rund
2 EF750/1 flatkanal 750 mm
1 ER750/1 rundkanal 750 mm

Tätningsmaterial ingår i leveransen av formdetaljer med muff/ar

PURA – frånluftvariant för köksö

MP_4358 – med luftstyrning till vänster i källaren rund

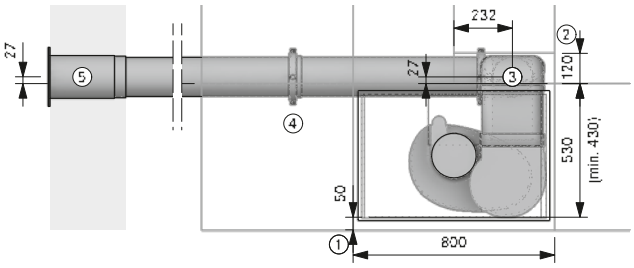

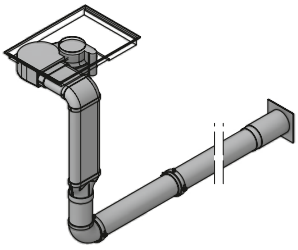

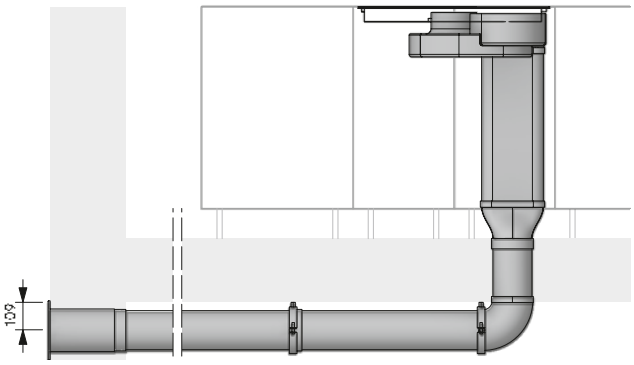

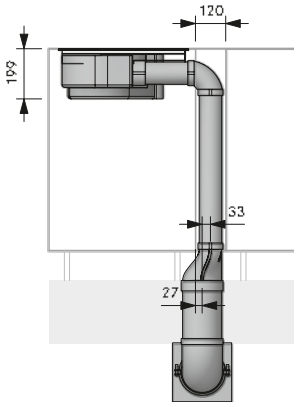

Planeringshänvisningar

① Min. 50 mm från frontens framkant till ursparningen. Minimimåttet på 50 mm från arbetsplattans framkant till utskärningen i arbetsplattan är en rekommendation från BORA. För exakt mått, konsultera din arbetsbänktillverkare.
② Utrymmesbehov för teknik
③ Kärnborrning min. Ø180 mm
④ Ett monteringsbygelset per Ecotubeartikel med formad muff
⑤ Kärnborrning min. Ø180 mm. Måste blåsa rakt ut oavsett väder

Artikel BORA

1 PURA Pure induktionshäll med integrerad ångsug – utsug

Artikel BORA Ecotube

1 EFV/1 kanalkoppling flat
1 EFBV90/1 böj 90° flat vertikal
1 EFRG/1 övergång flat rund rak
1 ERB90/1 böj 90° rund
1 UEBR/1 3box ytterväggsventil rund
1 ER750/1 rundkanal 750 mm
2 EF750/1 flatkanal 750 mm

Artikel BORA Ecotube efter behov

ERV/1 kanalkoppling rund
ER750/1 rundkanal 750 mm
ERMS/1 monteringsset runt

Tätningsmaterial ingår i leveransen av formdetaljer med muff/ar

Monteringen får bara ske enligt gällande normer, föreskrifter och lagar.

Planeringsexempel

BORA Pure

flera planeringsexempel på **https://partner.bora.com**

PURA – frånluftvariant för köksö

MP_4156 – med luftstyrning till höger i sockeln

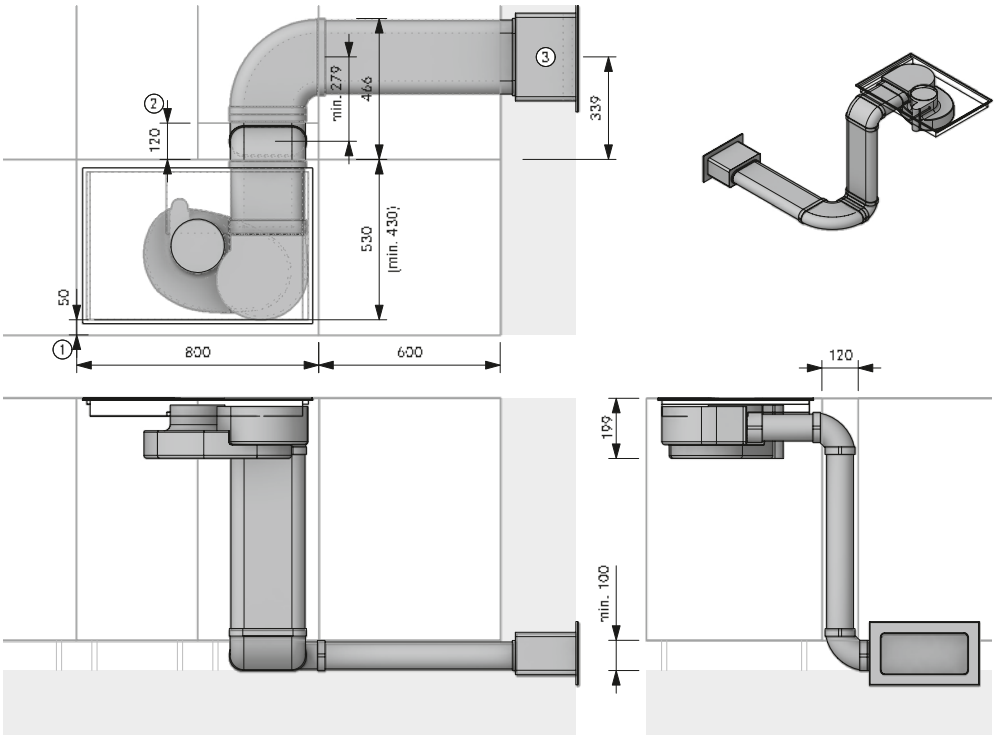

Planeringshänvisningar

① Min. 50 mm från frontens framkant till ursparningen. Minimimåttet på 50 mm från arbetsplattans framkant till utskärningen i arbetsplattan är en rekommendation från BORA. För exakt mått, konsultera din arbetsbänktillverkare.
② Utrymmesbehov för teknik
③ Väggenombrott 310 x 155 mm. Från genombrottets underkant till mitten av kanalen 71 mm. Måste blåsa rakt ut oavsett väder

Artikel BORA

1 PURA Pure induktionshäll med integrerad ångsug – utsug

Artikel BORA Ecotube

1 EFBH90/1 böj 90° flat horisontell
2 EFBV90/1 böj 90° flat vertikal
1 EFV/1 kanalkoppling flat
1 UEBF/1 3box ytterväggsventil
3 EF750/1 flatkanal 750 mm
Tätningsmaterial ingår i leveransen av formdetaljer med muff/ar

PURU – cirkulationsluftvariant för köksö

MP_4411 – med luftledning bakåt

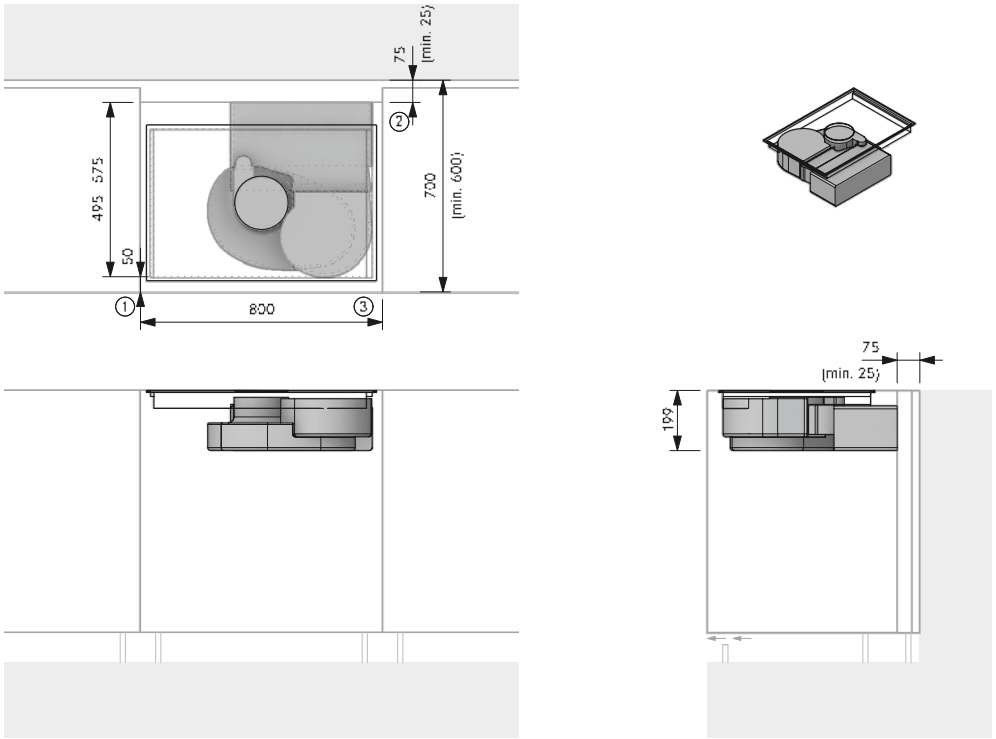

Planeringshänvisningar

① Min. 50 mm från frontens framkant till ursparningen. Minimimåttet på 50 mm från arbetsplattans framkant till utskärningen i arbetsplattan är en rekommendation från BORA. För exakt mått, konsultera din arbetsbänktillverkare.
② Min. Planera in 25 mm mellan skåpets baksida och angränsande byggnadsdel
③ Backströmsöppning genomgående min. 500 cm^2

Artikel BORA

1 PURU Pure induktionshäll med integrerad ångsug – cirkulationsluft

Monteringen får bara ske enligt gällande normer, föreskrifter och lagar.

BORA Basic Highlights

Minimal volym
Tack vare enhetens optimala luftflöde och tvåfläktsystem är BORA Basic så gott som helt tystgående, även vid full effekt. Inget oväsen som stör matlagningen eller samtalen med dina gäster!

Fettfilter i rostfritt stål
Jämfört med andra vanliga filtermaterial, t.ex. aluminium, kan fettfiltret i rostfritt stål diskas i diskmaskinen, utan att det påverkar varken stabilitet eller utseende (ingen gulaktig missfärgning).

Maximalt förvaringsutrymme
Eftersom enheten är mindre än 200mm hög och luftcirkulationsfiltret är integrerat, lämnas större delen av underskåpet fritt för förvaring av kokkärl och annan köksutrustning. Inte ens i köksbänkar som har ett djup på 60cm behöver låddjupen reduceras för att ångsugen ska kunna användas i luftcirkulationsläge. BORA – ett sätt att bryta mot normen.

barnsäkring
Barnsäkerhetslåset förhindrar att spishällen slås på oavsiktligt eller utan förälders medgivande.

Enkel installation
På så vis bibehålls den önskade temperaturen. Alla BORA:s ångsugssystem är designade för att kunna monteras enkelt, snabbt och felfritt.

Enkel rengöring
Alla delar som kommer i kontakt med matos kan enkelt tas bort via den lättåtkomliga luftinloppsöppningen och rengöras i diskmaskinen, där de upptar nästan inget utrymme alls.

Extra stor ”4 24”-matlagningsyta
Tack vare BORA Basics centralt placerade Touchkontrollpanel och stora kokzoner kan du laga mat med 4 stycken kokkärl på upp till 24cm – samtidigt!

Kompakt design
Tack vare sina kompakta dimensioner passar systemet in i nästan vilket kök som helst, och skapar plats för ytterligare väggskåp genom att eliminera fläktkåpan.

Integrerat dropptråg
Om du skulle råka spilla något under matlagningen, fångas vätskor eller mat snabbt upp av det integrerade uppsamlingskärlet.

Pausfunktion
Med hjälp av pausfunktionen kan alla kokzoner snabbt och enkelt inaktiveras tillfälligt. När funktionen stängs av återgår enheten till de tidigare inställningarna.

BHA
BORA Basic Hyper-glaskeramisk spishäll med integrerad ångsug - Utsug

BHU
BORA Basic Hyper-glaskeramisk spishäll med integrerad ångsug - Luftcirkulation

BFIED
BORA Basic inströmningsmunstycke platt infattat i en ring i rostfritt stål

BEDAB
BORA Basic inströmningsmunstycke All Black

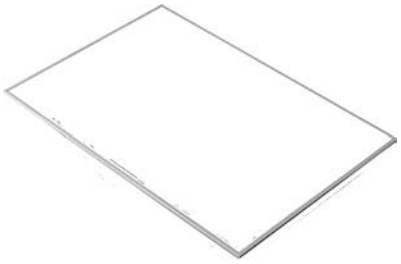

BKR760
BORA spishällsram för 760 mm bredd

USL515
BORA sidolister för spishäll 515 mm djup

USL515AB
BORA sidolister för spishäll 515 mm djup All Black

BHA

BORA Basic Hyper-glaskeramisk spishäll med integrerad ångsug - Utsug

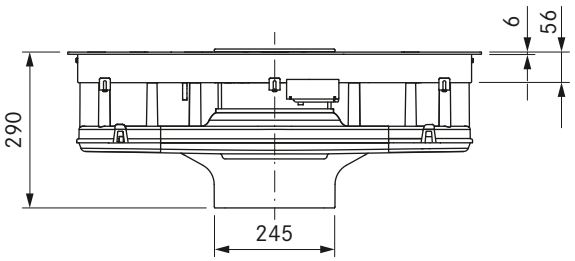

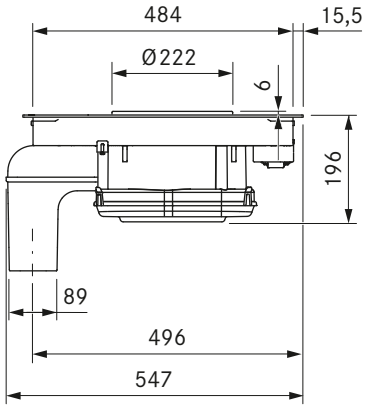

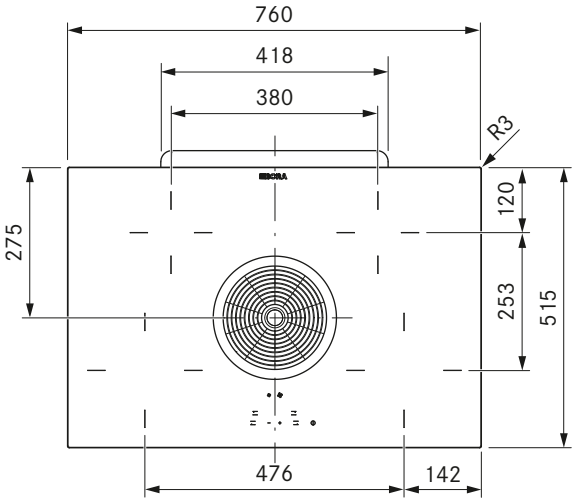

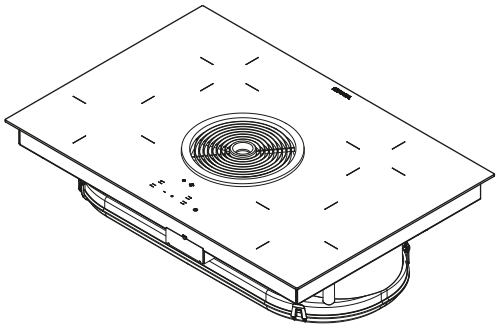

Tekniska data

Anslutningsspänning flerfasig	380 – 415 V 2N / 3N
Anslutningsspänning enfasig	220 – 240 V
Frekvens	50 Hz
Strömförbrukning max.	7,0 kW
Säkring / strömförsörjning trefas	3 x 16 A (standardanslutning)
Säkring / strömförsörjning tvåfas	2 x 16 A
Säkring / strömförsörjning enfas	1 x 32 A
Mått (bredd x djup x höjd)	760 x 515 x 196 mm
Vikt (inkl. tillbehör/förpackning)	25 kg
Material yta	Glaskeramik
Effektnivåer ångsug	1, 2, P
Effektnivåer spishäll	1 – 9, P
kanalanslutning	BORA Ecotube
Storlek kokzon fram	Ø 210 mm
Storlek kokzon bak	Ø 140 mm
Effekt kokzon fram	2300 W
Effekt kokzon bak	1200 W
Effekt Powernivå kokzon fram	3000 W

Produktbeskrivning
- Minimal volym
- supersnabb förvällning
- Enkel rengöring
- Fettfilter i rostfritt stål
- Extra stor ”4 24”-matlagningsyta
- Kompakt design
- Fritt val av spishäll
- automatisk värmefunktion
- barnsäkring
- Timer för kokzoner

Leveransomfång
- Hyper-glaskeramisk spishäll med integrerad ångsug BHA
- Inströmningsmunstycke
- rostfria fettfilter
- Utsugskanalförlängning horisontal BLAVH
- monteringsband
- Tätningsband
- Kabeldragningsclips
- Set höjdutjämningsplattor
- driftsinstruktion

Tillbehör
- Fettfilter i rostfritt stål BFF
- Inströmningsmunstycke BFIED
- Ombyggnadsset luftcirkulation BUSU
- Tätningsband UDB25
- Spishällsram BKR760
- Utsugskanalförlängning BLAVH1

Produkt- och planeringsanvisningar
- Anslutningskabel tillhandahålls av kunden
- Nätanslutningsdosa fram
- Längd utsugsväg max. 6 m
- Basic ångsugssystem kan kombineras med alla BORA-uttag

BHU

BORA Basic Hyper-glaskeramisk spishäll med integrerad ångsug - Luftcirkulation

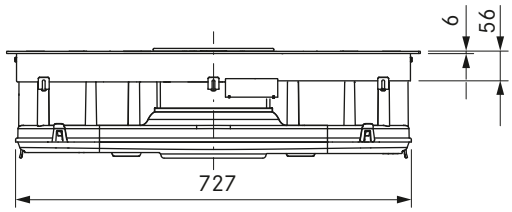

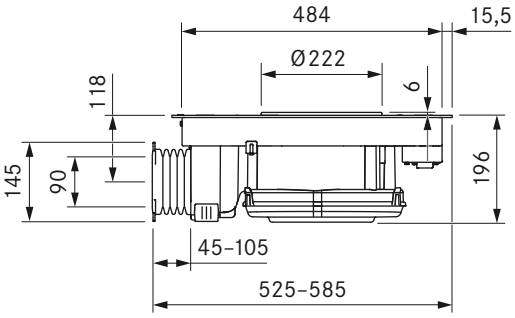

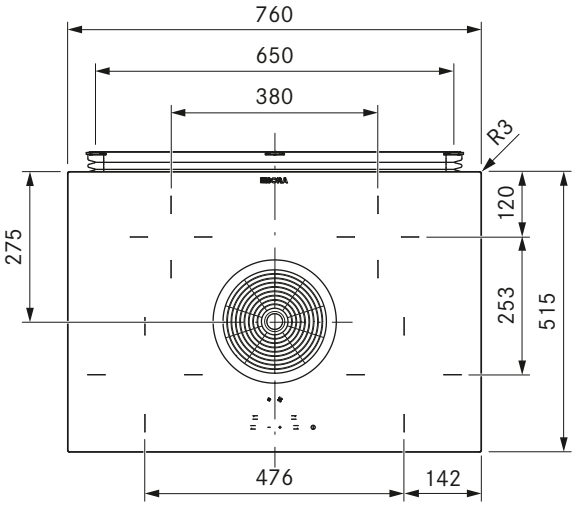

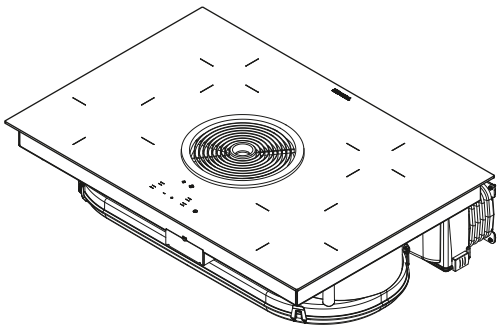

Tekniska data

Anslutningsspänning flerfasig	380 – 415 V 2N / 3N
Anslutningsspänning enfasig	220 – 240 V
Frekvens	50 Hz
Strömförbrukning max.	7,0 kW
Säkring / strömförsörjning trefas	3 x 16 A (standardanslutning)
Säkring / strömförsörjning tvåfas	2 x 16 A
Säkring / strömförsörjning enfas	1 x 32 A
Mått (bredd x djup x höjd)	760 x 515 x 196 mm
Vikt (inkl. tillbehör/förpackning)	25 kg
Material yta	Glaskeramik
Effektnivåer ångsug	1, 2, P
Effektnivåer spishäll	1 – 9, P
Storlek utblåsningsöppning	650 x 90 mm
Storlek kokzon fram	Ø 210 mm
Storlek kokzon bak	Ø 140 mm
Effekt kokzon fram	2300 W
Effekt kokzon bak	1200 W
Effekt Powernivå kokzon fram	3000 W
Filtermedium	Aktivkol med jonbytare
Filtermaterial	Filterpanel med finfilter
Brukstid filter maximalt	150 tim (1 år)

Produktbeskrivning
- Minimal volym
- supersnabb förvällning
- Enkel rengöring
- Fettfilter i rostfritt stål
- Extra stor ”4 24”-matlagningsyta
- Kompakt design
- Fritt val av spishäll
- automatisk värmefunktion
- barnsäkring
- Timer för kokzoner

Leveransomfång
- Hyper-glaskeramisk spishäll med integrerad ångsug BHU
- Inströmningsmunstycke
- rostfria fettfilter
- Aktivkolfilter BAKFS
- Flexkanal med fästskruvar
- monteringsband
- Tätningsband
- Kabeldragningsclips
- Set höjdutjämningsplattor
- driftsinstruktion

Tillbehör
- Set aktivkolfilter BAKFS
- Fettfilter BFF i rostfritt stål
- Inströmningsmunstycke BFIED
- Ombyggnadsset utsug BUSAE
- Tätningsband UDB25
- Spishällsram BKR760

Produkt- och planeringsanvisningar
- Anslutningskabel tillhandahålls av kunden
- Nätanslutningsdosa fram
- Basic ångsugssystem kan kombineras med alla BORA-uttag

BKR760

BORA spishällsram för 760 mm bredd

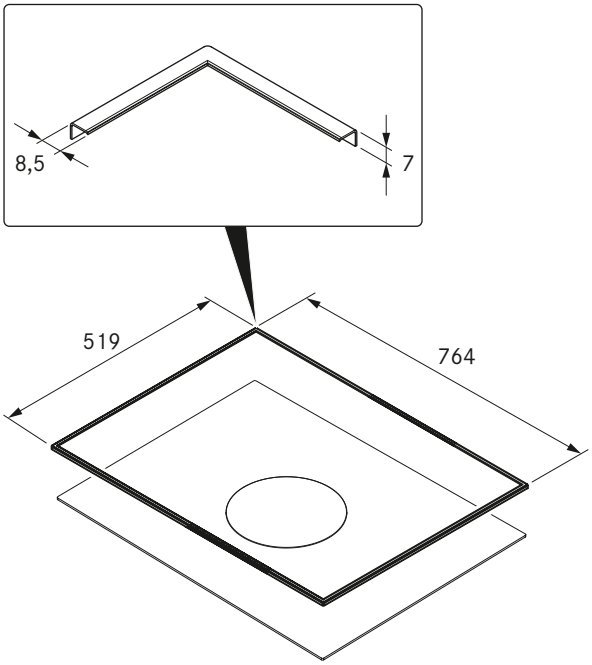

Tekniska data

Mått (bredd x djup x höjd)	764 x 519 x 7 mm
Materialtjocklek	0,7 mm
Material	Rostfritt stål, borstat
Härdningstid lim	24 h

Produktbeskrivning
- Skydd för glaskeramik
- Enkel montering
- Högkvalitativt material
- matchande tillbehör

Leveransomfång
- Spishällsram BKR760 med tejp
- tätningsband
- Glasrengöringstrasa
- Set höjdutjämningsplattor
- installationsanvisningar

USL515 / USL515AB

BORA sidolister för spishäll 515 mm djup / BORA sidolister för spishäll 515 mm djup All Black

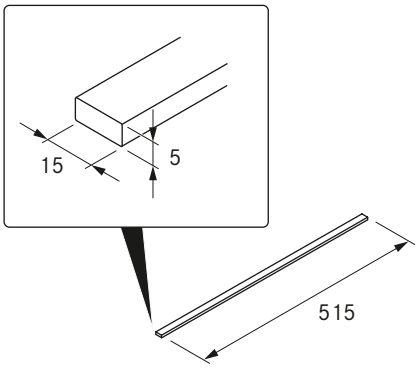

Tekniska data

Mått (bredd x djup x höjd)	15 x 515 x 5 mm
Material	Rostfritt stål, borstat
Härdningstid lim	24 h

Produktbeskrivning
- Skydd för glaskeramik
- Enkel montering
- Högkvalitativt material
- matchande tillbehör

Leveransomfång
- 2 x sidolister USL515 / USL515AB
- Rengöringsduk
- installationsanvisningar

Monteringsvariant BHA
med horisontal utsugskanalförlängning BLAVH

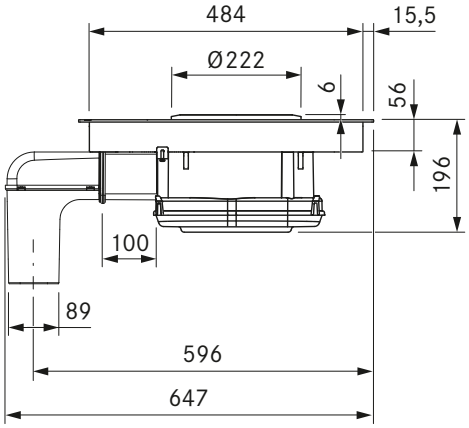

Energiförbrukningsmärkning

BORA Basic

Produktinformation enligt delegerad förordning (EU) nr 65/2014, och även förordning (EU) nr 66/2014.

Tillverkare		**BORA**	**BORA**	
Modellbeskrivning		**BHA**	**BHU**	
	Beteckning	Värde	Värde	Enhet
Energiförbrukning				
Årliga energiförbrukningen	AEC_{hood}	87,5	94,2	kWh/a
Energieffektivitetsklass	–	C	*	–
Energieffektivitetsindex	EEI_{hood}	79,9	85,6	–
Transportvolym				
Flödesdynamisk effektivitet	FDE_{hood}	15,7	13,1	–
Flödesdynamisk effektivitetsklass	–	D	*	–
Minimalt luftflöde vid normal användning	–	342	*	m^3/h
Maximalt luftflöde vid normal användning	–	497	*	m^3/h
Maximalt luftflöde vid intensiv- eller boostinställning (powernivå)	Q_{max}	647	624	m^3/h
Uppmätt luftflödesvärde vid bästa effektivitetspunkt	Q_{BEP}	370,8	320,8	m^3/h
Uppmätt tryck vid bästa effektivitetspunkt	P_{BEP}	261	253	Pa
Uppmätt elektrisk ineffekt vid bästa effektivitetspunkt	W_{BEP}	171,2	172,1	W
Tidsökningsfaktor	f	1,4	1,5	–
Belysning				
Belysningseffektivitet	LE_{hood}	*	*	lx/W
Belysningseffektivitetsklass	–	*	*	–
Märkeffekt för belysningssystemet	W_L	*	*	W
Belysningssystemets genomsnittliga ljusstyrka över kokytan	E_{middle}	*	*	lx
Fettavskiljning				
Fettfiltreringseffektivitet	GFE_{hood}	88,5	88,5	%
Fettfiltreringseffektivitetsklass	–	B	*	–
Buller				
Luftburet akustiskt buller för A-viktade ljudeffektutsläpp på minimihastighet vid normal användning	–	55	*	dB(A) re_1pW
Luftburet akustiskt buller för A-viktade ljudeffektutsläpp på maximihastighet vid normal användning	–	64	65	dB(A) re_1pW
Luftburet akustiskt buller för A-viktade ljudeffektutsläpp vid intensiv– eller boostinställning (powernivå)	–	69	70	dB(A) re_1pW
Ljudtrycksnivå på minimihastighet vid normal användning**	–	43	*	LpA i dB re 20 µPa
Ljudtrycksnivå på maximihastighet vid normal användning**	–	51	53	LpA i dB re 20 µPa
Ljudtrycksnivå vid intensiv- eller boostinställning (powernivå)**	–	57	57	LpA i dB re 20 µPa
Effektförbrukningen				
Uppmätt effektförbrukning i frånläge	P_o	< 0,5	< 0,5	W
Uppmätt effektförbrukning i standbyläge	P_s	*	*	W

* Detta gäller inte för denna produkt.

** Frivillig information

Ljudtrycksnivån har mätts på 1 meters avstånd (avståndsberoende nivåmätning) på grundval av ljudeffektnivån enligt EN 60704-2-13.

Utskärningsmått

BORA Basic

Planmontering

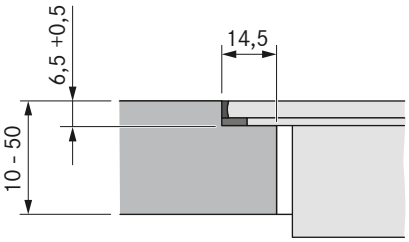

Ytmontering
(med eller utan spishällsram)

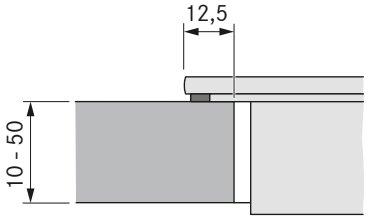

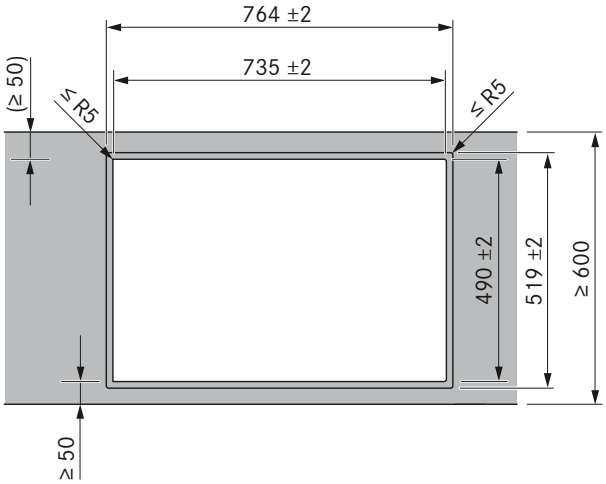

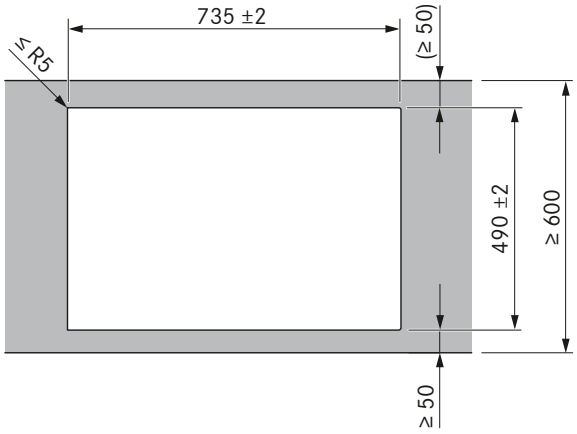

Viktiga planeringshänvisningar:

- Minimimåttet på 50 mm från arbetsplattans framkant till utskärningen i arbetsplattan är en rekommendation från BORA.
- Utskärningsmått tolerans +/- 2 mm.
- Runtom inbyggnadsenheterna ska ett avstånd på 2 mm iakttas.
- Iaktta hänvisningarna från bänkskivans tillverkare avseende bänkskivans lämplighet. Utskärningar i bänkskivorna ska med lämpliga medel förseglas mot fukt eller ev. utrustas med värmeneutralisering (t.ex. vid Corian- eller HiMacs - bänkskivor).

Utskärningar för inbyggnad

BORA Basic

Utskärning för inbyggnad Basic utsug (köksbänk 600):

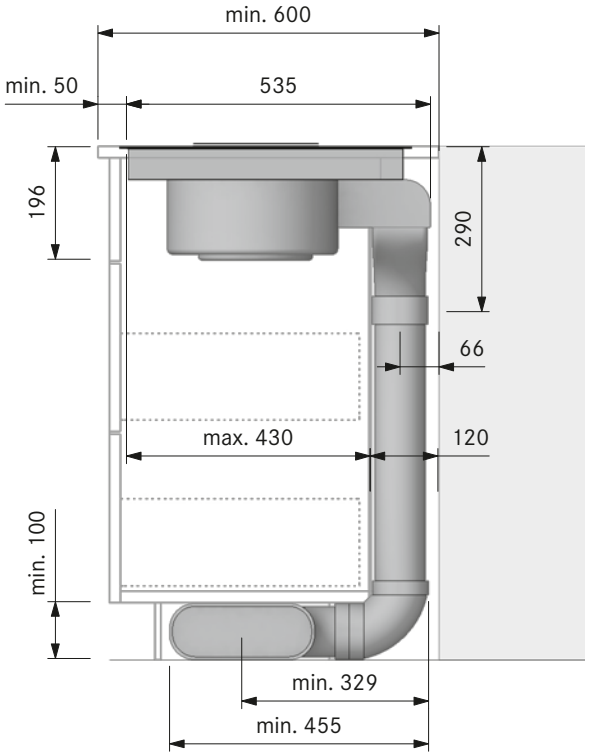

Utskärning för inbyggnad Basic utsug (köksö 700)

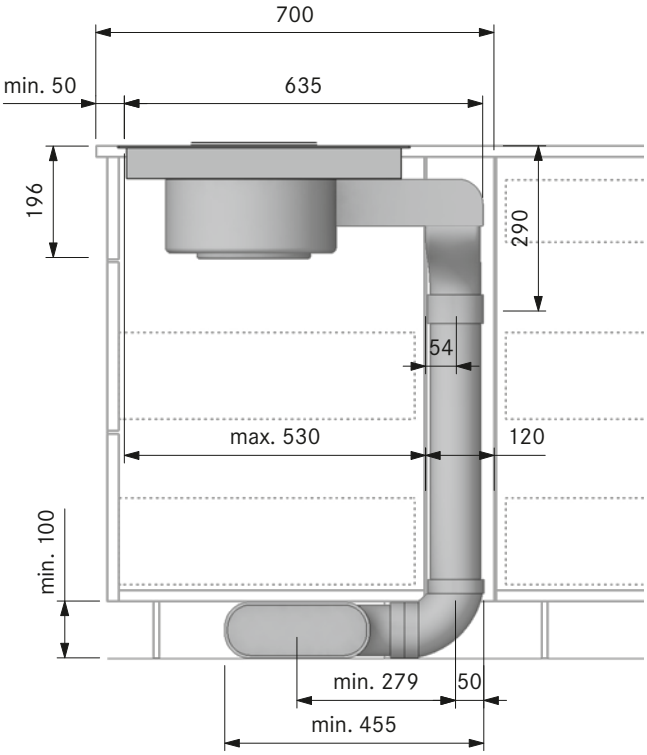

Utskärning för inbyggnad Basic luftcirkulation (köksbänk 600):

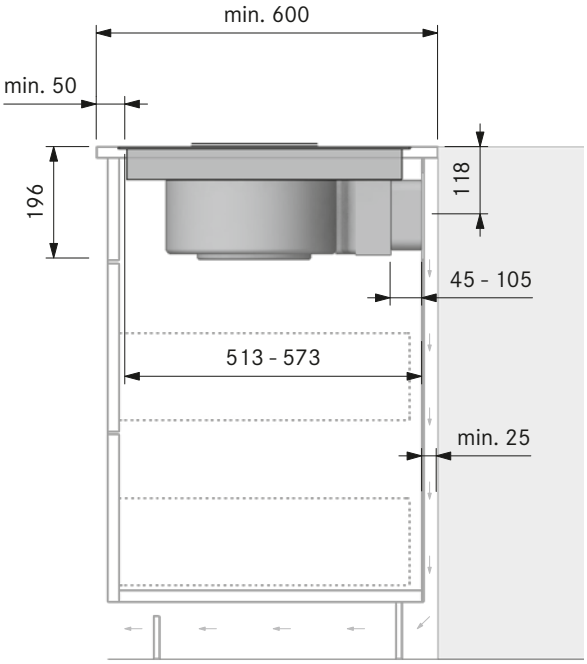

För att säkerställa en optimal utsugseffekt måste en återströmningsöppning på minst 500 cm^2 garanteras för luftåterföringen.

Minsta inbyggnadsmått

BORA Basic

BHA/BHU

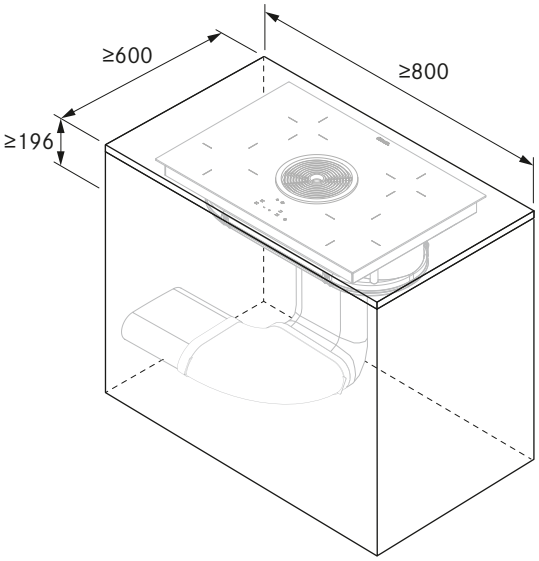

Kanalanslutningsmått

BORA Basic utsugssystem

Kanalanslutningsmått BHA
med kanalanslutning BORA Ecotube

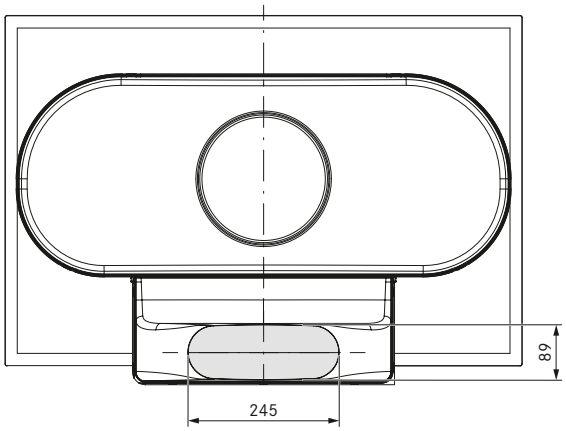

Kanalanslutningsmått BHU
med flexkanal

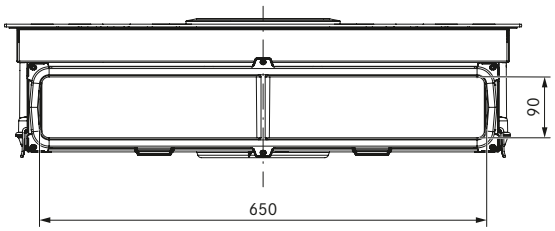

Kärnhål

BORA Basic

Minsta mått kärnhål
Basic + EF750 (köksbänk 600):

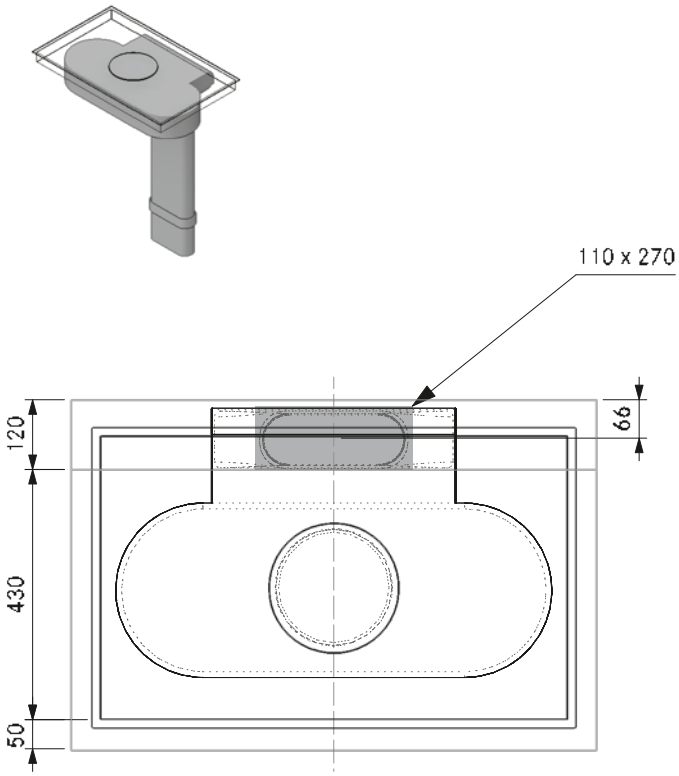

Minsta mått kärnhål
Basic + EF750 (köksö 700):

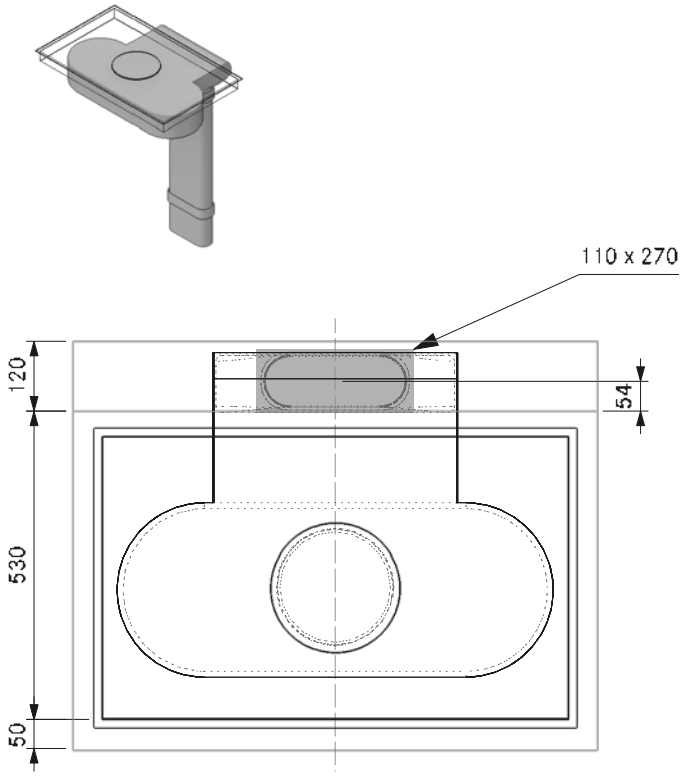

Minsta mått kärnhål
Basic + EF750 + EFRG (köksbänk):

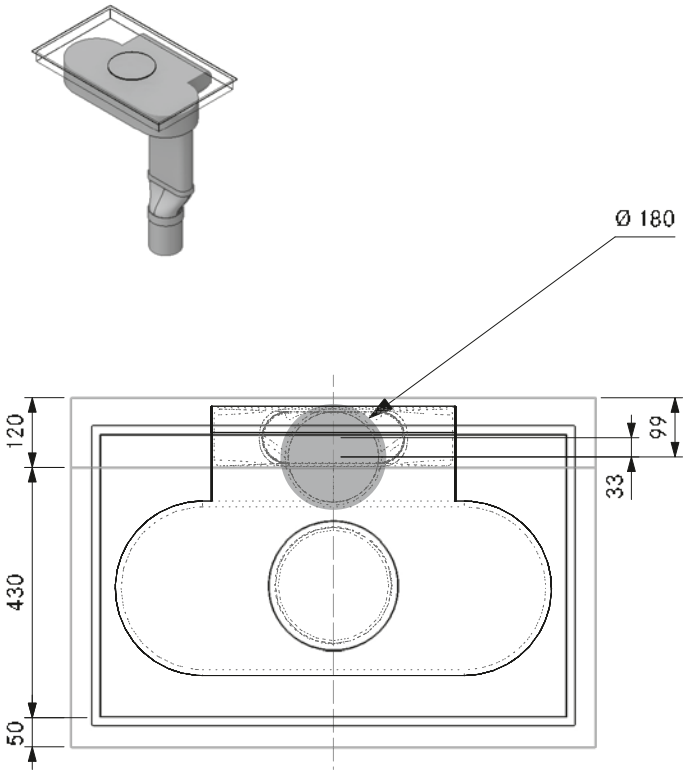

Minsta mått kärnhål
Basic + EF750 + EFRG (köksö):

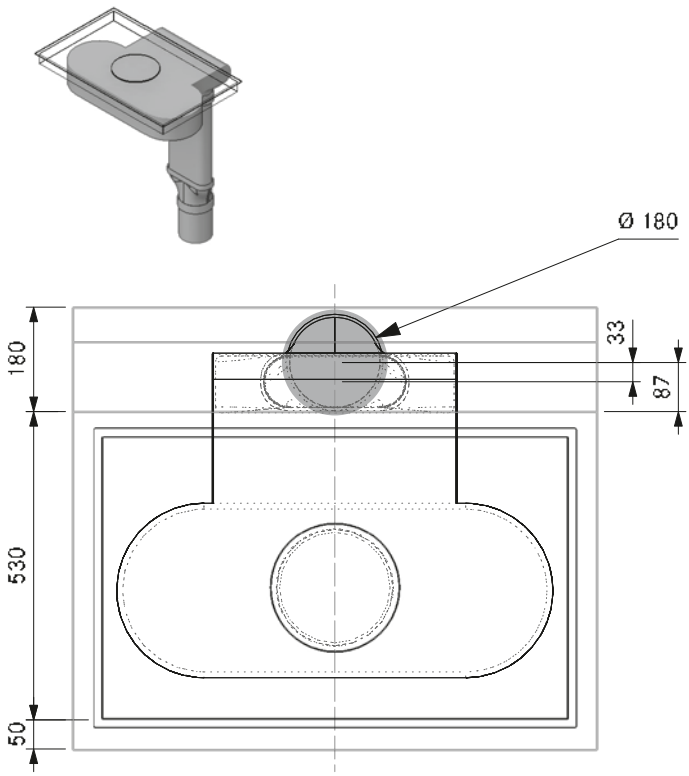

Anslutningsschema

BORA Basic

BORA Basic BHA / BHU

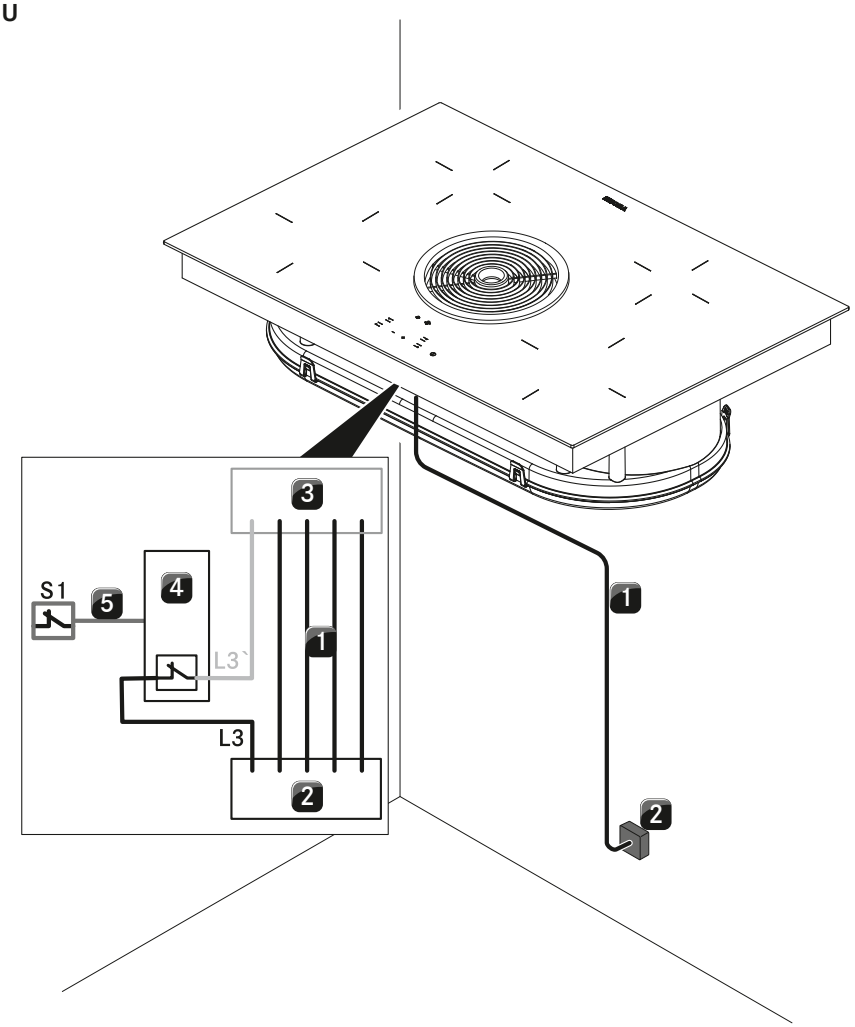

Position	Beskrivning	Anmärkning
1	Nätanslutningsledning spishäll med ångsug	Anslutningskabel tillhandahålls av kunden
2	Nätanslutning	L1/L2/L3/N/PE säkring minst 3 x16 A
3	Nätanslutning spishäll med ångsug	
4	Kopplingsrelä	
5	Kopplingsanslutning S1 och kopplingsrelä	t.ex. radiostyrd förbindelse
S1	Extern kopplingskontakt	t.ex. fönsterkontaktbrytare vid drift med utsugsvarianten med eldstäder

I anslutningsschemat framställs de max. nödvändiga anslutningsmöjligheterna. Det är endast avsett för planering.
Själva anslutningen får endast genomföras av kvalificerad yrkespersonal med ledning av bruksanvisningen.

Planeringsexempel

BORA Basic

flera planeringsexempel på **https://partner.bora.com**

BHA – Frånluftvariant för köksskåp

MP_3076 – med luftledning bakåt

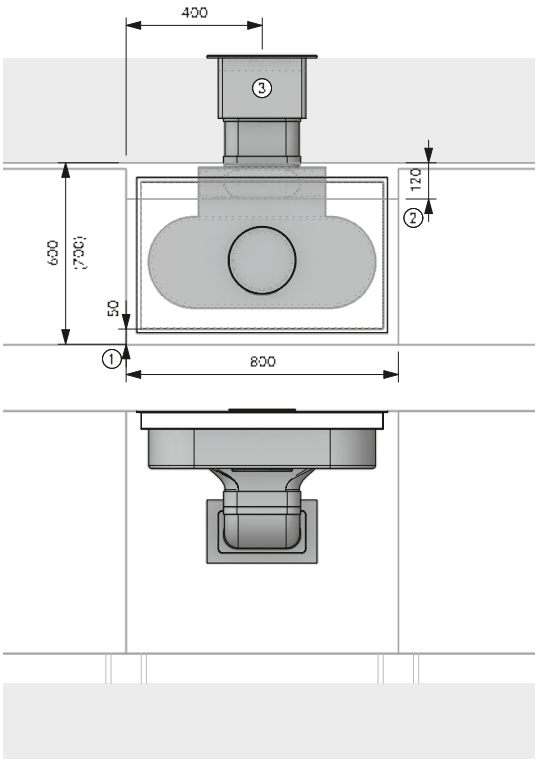

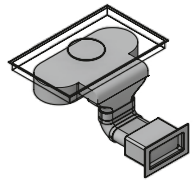

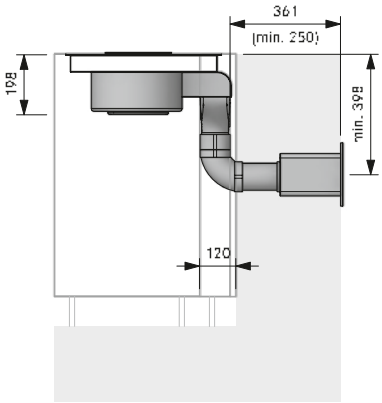

Planeringshänvisningar

1. Min. 50 mm från frontens framkant till ursparningen. Minimimåttet på 50 mm från arbetsplattans framkant till utskärningen i arbetsplattan är en rekommendation från BORA. För exakt mått, konsultera din arbetsbänktillverkare.
2. Utrymmesbehov för teknik
3. Öppning i ytterväggg 310 x 155 mm Från undre kanten på öppningen till kanalens mitt 71 mm. Måste blåsa rakt ut oavsett väder

Artikel BORA

1 BHA Basic Hyper-glaskeramisk spishäll med integrerad ångsug - Utsug

Artikel BORA Ecotube

1 EFBV90/1 böj 90° flat vertikal
1 EFV/1 kanalkoppling flat
1 UEBF/1 3box ytterväggsventil
1 EF750/1 flatkanal 750 mm

Tätningsmaterial ingår i leveransen av formdetaljer med muff/ar

BHA – Frånluftvariant för köksskåp

MP_3077 – med luftledning bakåt rund

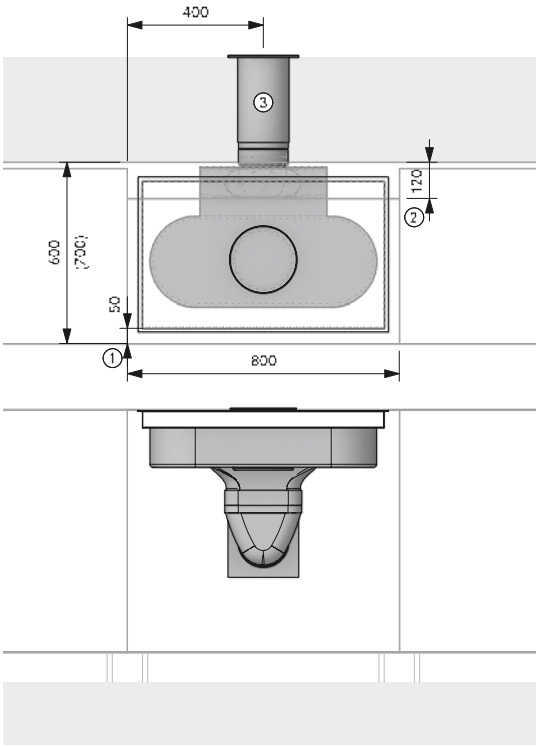

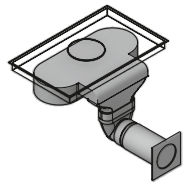

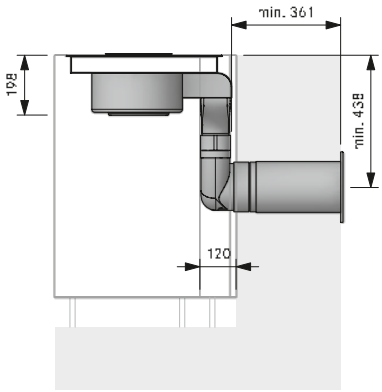

Planeringshänvisningar

1. Min. 50 mm från frontens framkant till ursparningen. Minimimåttet på 50 mm från arbetsplattans framkant till utskärningen i arbetsplattan är en rekommendation från BORA. För exakt mått, konsultera din arbetsbänktillverkare.
2. Utrymmesbehov för teknik
3. Kärnborrning min. Ø 180 mm, Måste blåsa rakt ut oavsett väder

Artikel BORA

1 BHA Basic Hyper-glaskeramisk spishäll med integrerad ångsug - Utsug

Artikel BORA Ecotube

1 EFR90/1 övergång 90° flat rund
1 EFV/1 kanalkoppling flat
1 ERV/1 kanalkoppling rund
1 UEBR/1 3box ytterväggsventil rund
1 EF750/1 flatkanal 750 mm
1 ER750/1 rundkanal 750 mm

Tätningsmaterial ingår i leveransen av formdetaljer med muff/ar

Monteringen får bara ske enligt gällande normer, föreskrifter och lagar.

Planeringsexempel

BORA Basic

flera planeringsexempel på **https://partner.bora.com**

BHA – Frånluftvariant för köksskåp

MP_3042 – med luftledning åt vänster i sockeln

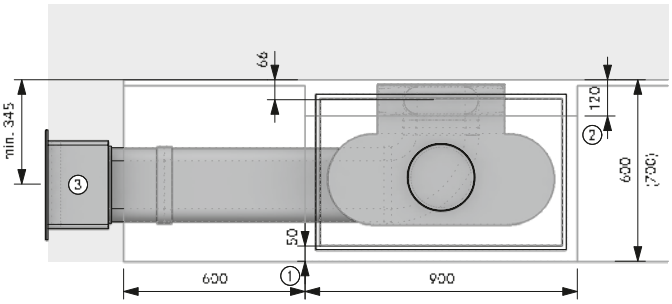

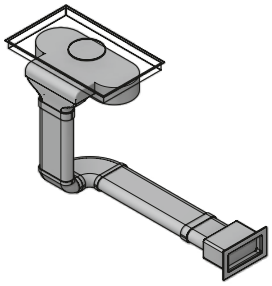

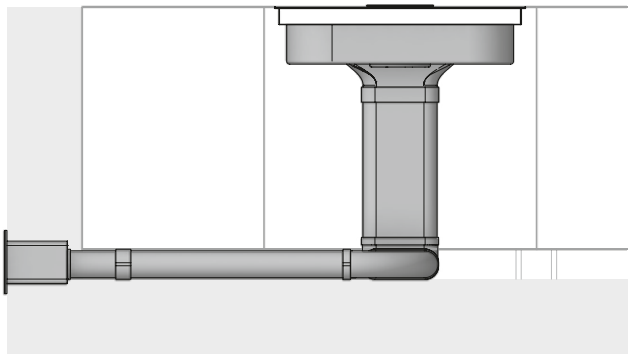

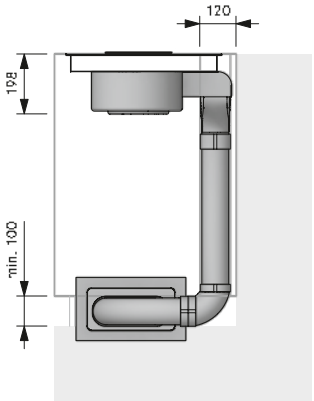

Planeringshänvisningar

① Min. 50 mm från frontens framkant till ursparningen. Minimimåttet på 50 mm från arbetsplattans framkant till utskärningen i arbetsplattan är en rekommendation från BORA. För exakt mått, konsultera din arbetsbänktillverkare.
② Utrymmesbehov för teknik
③ Öppning i yttervägg 310 x 155 mm Från undre kanten på öppningen till kanalens mitt 71 mm. Måste blåsa rakt ut oavsett väder

Artikel BORA

1 BHA Basic Hyper-glaskeramisk spishäll med integrerad ångsug - Utsug

Artikel BORA Ecotube

1 EFBH90/1 böj 90° flat horisontell
1 EFBV90/1 böj 90° flat vertikal
2 EFV/1 kanalkoppling flat
1 UEBF/1 3box ytterväggsventil
3 EF750/1 flatkanal 750 mm
Tätningsmaterial ingår i leveransen av formdetaljer med muff/ar

BHA – Frånluftvariant för köksö

MP_3024 – med luftledning åt vänster i golvet

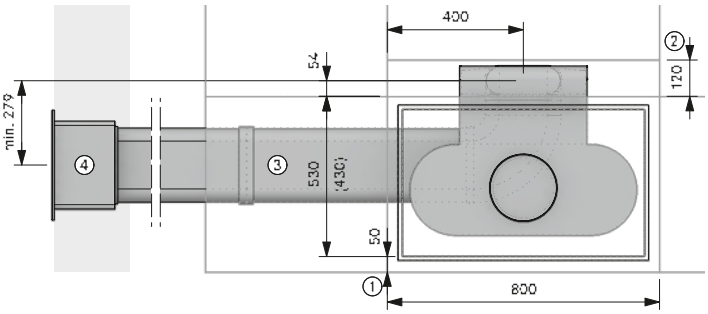

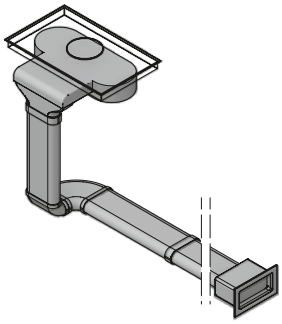

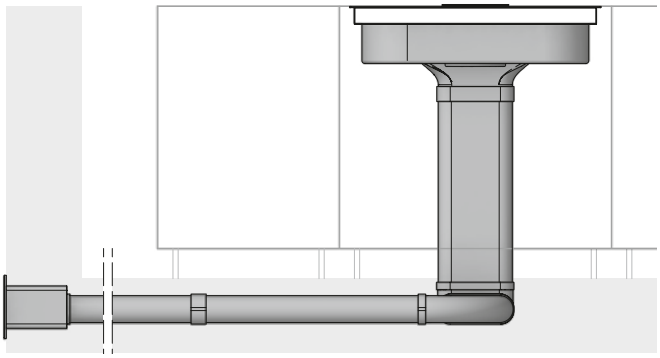

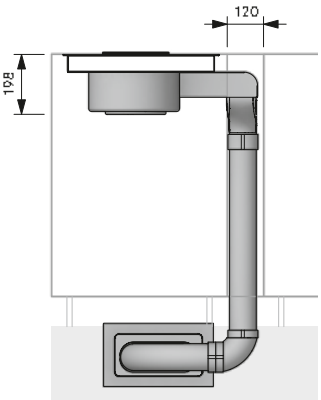

Planeringshänvisningar

① Min. 50 mm från frontens framkant till ursparningen. Minimimåttet på 50 mm från arbetsplattans framkant till utskärningen i arbetsplattan är en rekommendation från BORA. För exakt mått, konsultera din arbetsbänktillverkare.
② Utrymmesbehov för teknik
③ Inbyggnad i golvet enligt DIN 18560-2 (helt och hållet i utjämningsskiktet). Om inbyggnaden avviker från DIN 18560-2 måste man planera in ett cementgolv med armering
④ Öppning i yttervägg 310 x 155 mm Från undre kanten på öppningen till kanalens mitt 71 mm. Måste blåsa rakt ut oavsett väder

Artikel BORA

1 BHA Basic Hyper-glaskeramisk spishäll med integrerad ångsug - Utsug

Artikel BORA Ecotube

1 EFBH90/1 böj 90° flat horisontell
1 EFBV90/1 böj 90° flat vertikal
1 EFV/1 kanalkoppling flat
1 UEBF/1 3box ytterväggsventil
1 EF750/1 flatkanal 750 mm

Artikel BORA Ecotube efter behov

EFV/1 kanalkoppling flat
EFS750/1 flatkanal med brygga 750 mm
Tätningsmaterial ingår i leveransen av formdetaljer med muff/ar

Monteringen får bara ske enligt gällande normer, föreskrifter och lagar.

Planeringsexempel

BORA Basic

flera planeringsexempel på **https://partner.bora.com**

BHA – Frånluftvariant för köksö

MP_3078 – med luftledning åt höger i källaren

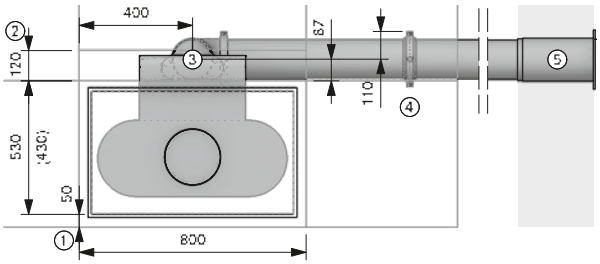

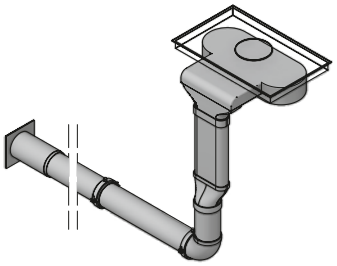

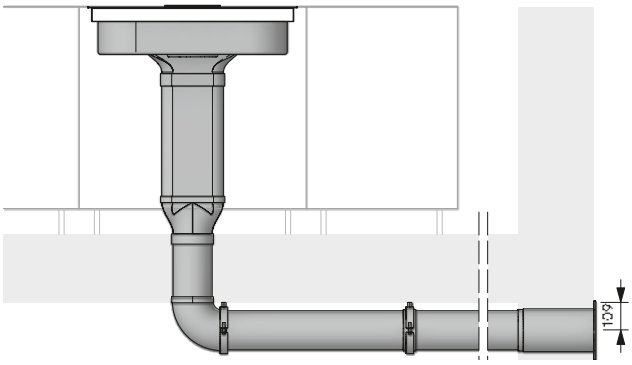

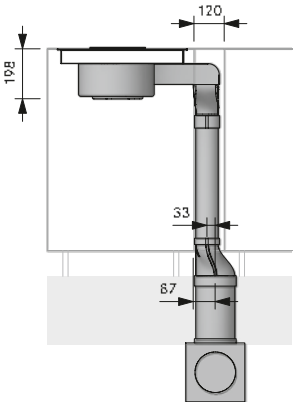

Planeringshänvisningar

① Min. 50 mm från frontens framkant till ursparningen. Minimimåttet på 50 mm från arbetsplattans framkant till utskärningen i arbetsplattan är en rekommendation från BORA. För exakt mått, konsultera din arbetsbänktillverkare.
② Utrymmesbehov för teknik
③ Kärnborrning min. Ø 180 mm
④ Ett monteringsbygelset per Ecotube-artikel med formad muff
⑤ Kärnborrning min. Ø 180 mm. Måste blåsa rakt ut oavsett väder

Artikel BORA

1 BHA Basic Hyper-glaskeramisk spishäll med integrerad ångsug - Utsug

Artikel BORA Ecotube

1 EFRG/1 övergång flat rund rak
1 EFV/1 kanalkoppling flat
1 ERB90/1 böj 90° rund
1 UEBR/1 3box ytterväggsventil rund
1 EF750/1 flatkanal 750 mm
1 ER750/1 rundkanal 750 mm

Artikel BORA Ecotube efter behov

ERV/1 kanalkoppling rund
ER750/1 rundkanal 750 mm
ERMS/1 monteringsset runt
Tätningsmaterial ingår i leveransen av formdetaljer med muff/ar

BHU – Luftcirkulationsvariant för köksskåp

MP_3062 – med luftledning bakåt

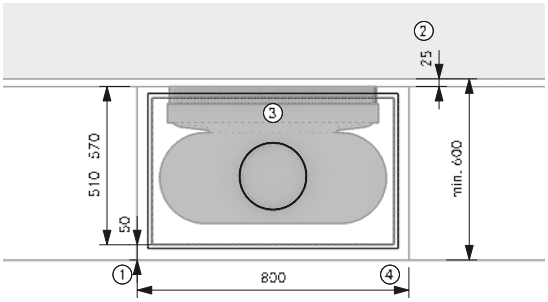

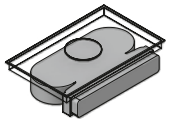

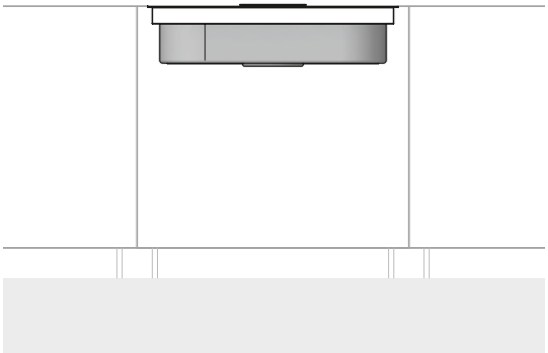

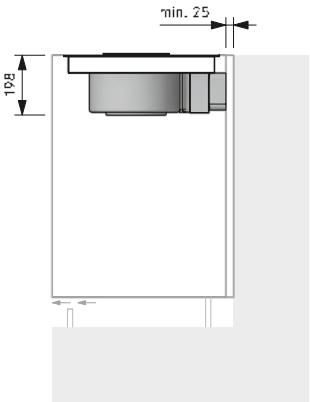

Planeringshänvisningar

① Min. 50 mm från frontens framkant till ursparningen. Minimimåttet på 50 mm från arbetsplattans framkant till utskärningen i arbetsplattan är en rekommendation från BORA. För exakt mått, konsultera din arbetsbänktillverkare.
② Min. Planera in 25 mm mellan skåpets baksida och angränsande byggnadsdel
③ Tillgänglighet för filterbyte måste säkerställas
④ Backströmsöppning genomgående min. 500 cm^2

Artikel BORA

1 BHU Basic Hyper-glaskeramisk spishäll med integrerad ångsug - Luftcirkulation

Monteringen får bara ske enligt gällande normer, föreskrifter och lagar.

BORA Universalartiklar Highlights

BORA motor

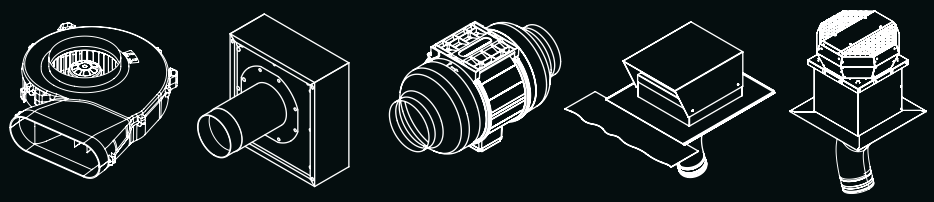

BORA luftrengöringsboxar

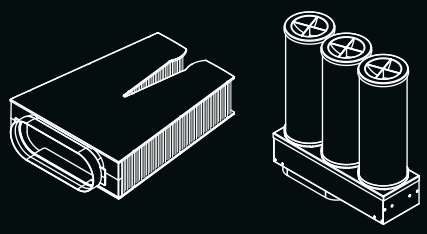

BORA ljuddämpare

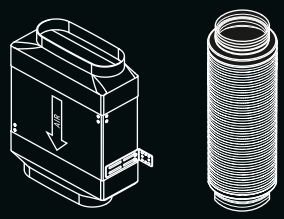

BORA kanalsystem och väggbox

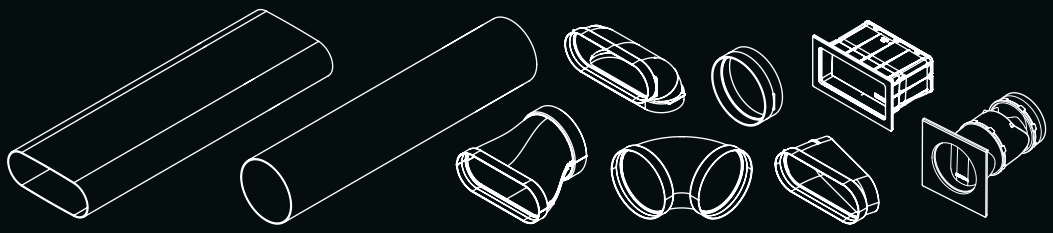

BORA universalartikel tillbehör

BORA handelsvaror

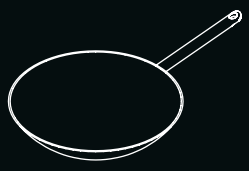

UESDRSL

BORA Universal Ecotube set med USDR50 och ULS

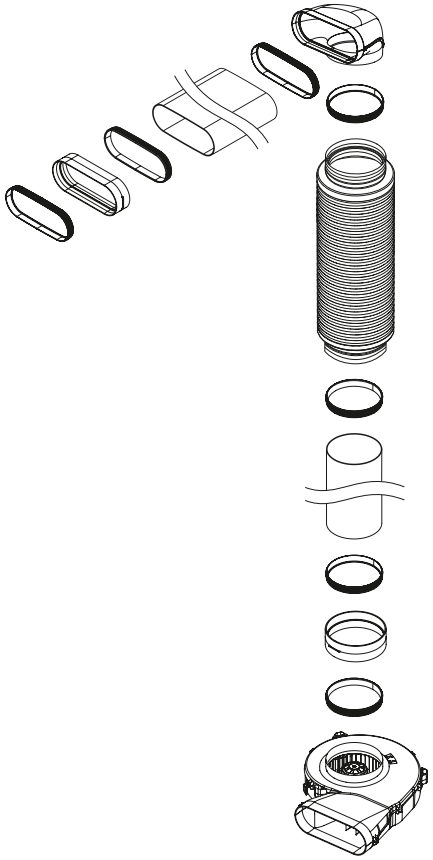

Produktbeskrivning
- Komplett BORA-system
- Ljuddämpare och sockelmotor integrerade
- Enkel beställning
- Hundraprocentig täthet utan ytterligare vidhäftning
- Inklusive nödvändiga Ecotube-tätningar

Leveransomfång
- 1 x kanalkoppling flat EFV/1
- 1 x flatkanal 750mm EF750/1
- 1 x övergång 90° flat rund EFR90/1
- 1 x rund ljuddämpare 500mm USDR50
- 1 x rundkanal 750 mm ER750/1
- 1 x kanalkoppling rund ERV/1
- 1 x sockelmotor ULS
- 3 x tätning flat EFD/1
- 4 x tätning rund ERD/1

UESDFSL

BORA Universal Ecotube set med USDF och ULS

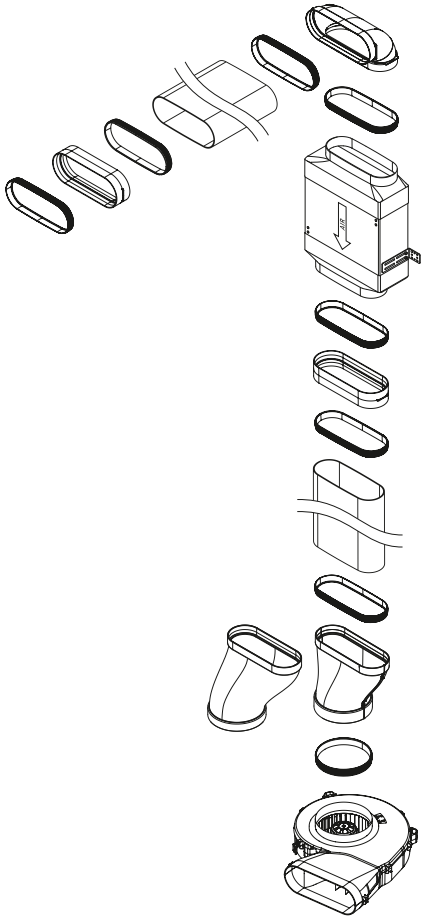

Produktbeskrivning
- Komplett BORA-system
- Ljuddämpare och sockelmotor integrerade
- Enkel beställning
- Hundraprocentig täthet utan ytterligare vidhäftning
- Inklusive nödvändiga Ecotube-tätningar

Leveransomfång
- 2 x kanalkoppling flat EFV/1
- 1 x flatkanal 750mm EF750/1
- BORA Ecotube böj 90° flat vertikal EFBV90/1
- 1 x flat ljuddämpare USDF
- 1 x övergång flat rund rak EFRG/1
- 1 x övergång flat rund förskjutning 110 mm, EFRV110/1
- 1 x sockelmotor ULS
- 7 x tätning flat EFD/1
- 1 x tätning rund ERD/1

ULS

BORA sockelmotor EC

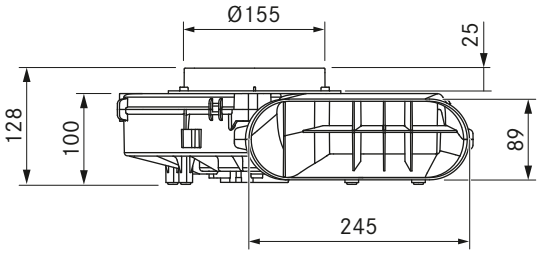

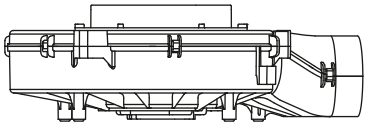

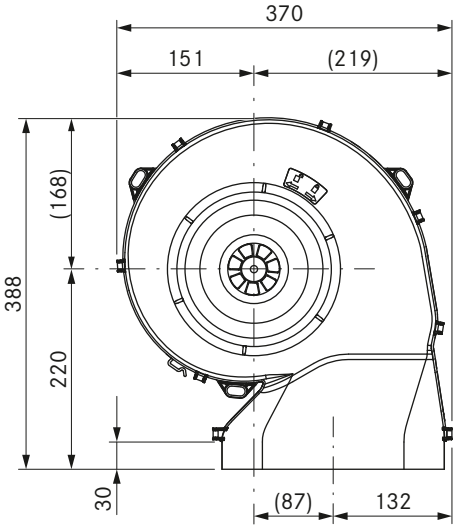

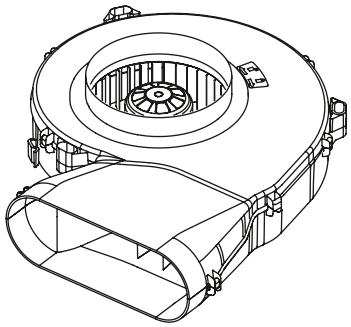

Tekniska data

Matningsspänning	200 – 240 V
Frekvens	50/60 Hz
Strömförbrukning	170 W
Strömförbrukning	max. 1,4 A
Längd nätanslutningsledning	0,6 m
Längd styrledning	0,6 m
Mått (bredd x djup x höjd)	370 x 388 x 100 mm
Vikt (inkl. tillbehör/förpackning)	2,85 kg
Material kåpa	Plast
kanalanslutning	BORA Ecotube
Maximal omgivningstemperatur	40 °C
Matningsvolym max.	750 m³/h
Statiskt tryck max.	587 Pa

Produktbeskrivning
- Variabla möjligheter för installation
- Energibesparande fläkt med EC-teknik
- Kompakt geometri
- Låg vikt
- Ljud- och vibrationsfrikoppling
- Förenklad montering
- Komplett BORA-system

Leveransomfång
- Sockelmotor ULS
- installationsanvisningar

Tillbehör
- Universal förlängning nätledning EC 10 m UVNLE10
- Universal förlängning styrledning EC 10 m UVSLE10

Produkt- och planeringsanvisningar
- Vid hängande montering måste en borrhålsdiameter på 180 mm finnas i taket för takgenombrottet
- För liggande montering i sockelområdet, i golvet eller hängande från källartaket
- Integrerade fästpunkter för takmontering
- Avtagbar intagsstuts för sockelhöjder från 100 mm

ULA

BORA yttervägg-motor EC

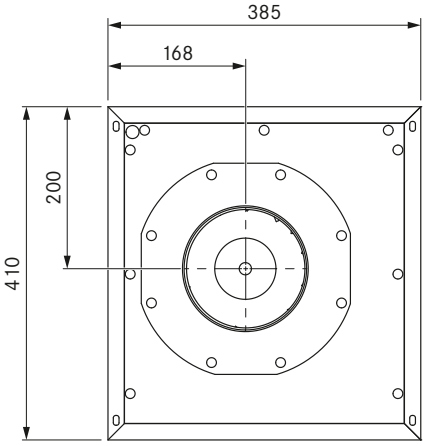

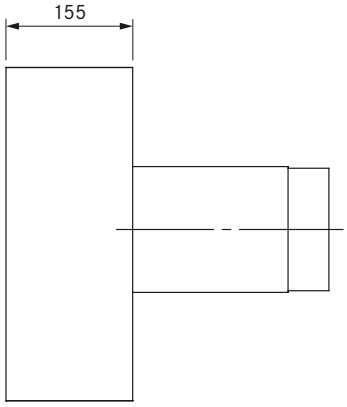

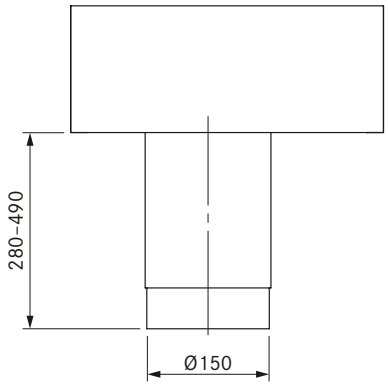

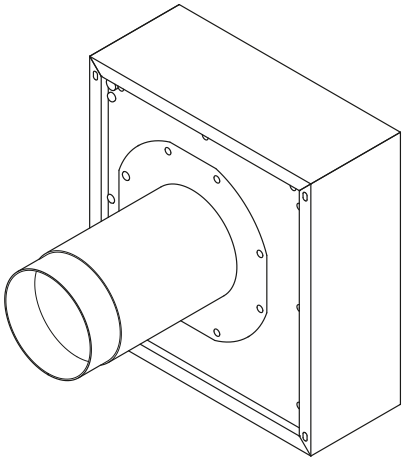

Tekniska data

Matningsspänning	220 – 240 V
Frekvens	50 Hz
Strömförbrukning	149 W
Strömförbrukning	1,26 A
Längd nätanslutningsledning	10 m
Längd styrledning	10 m
Mått (bredd x djup x höjd)	385 x 155 x 410 mm
Vikt (inkl. tillbehör/förpackning)	16,5 kg
Material kåpa	Stål förzinkat / rostfritt stål
kanalanslutning	Ø 150 mm
Maximal omgivningstemperatur	70 °C
Matningsvolym max.	940 m³/h
Statiskt tryck max.	456 Pa

Produktbeskrivning
- Energibesparande fläkt med EC-teknik
- Komplett BORA-system

Leveransomfång
- Yttervägg-motor ULA
- Teleskop-installationsrör med integrerad backslagsventil
- Luftavvisningsskena
- installationsanvisningar
- Tomt rör Ø 40 mm x 400 mm för kabelgenomföring
- 1,25 m tätningsband EPDM
- 4 x ferritklämmor

Tillbehör
- Universal förlängning nätledning EC 10 m UVNLE10
- Universal förlängning styrledning EC 10 m UVSLE10

Produkt- och planeringsanvisningar
- Med två motormoduler i ett utsugskanalsystem bör ett avstånd på minst 3 m iakttas mellan dessa båda motorer
- För utströmningen måste ett minsta avstånd på 40 cm finnas nedåt
- För montering på byggnadens utsida
- Lämplig för en väggtjocklek mellan 280 mm och 490 mm
- Förinstallera ett KG-rör Ø 200 mm i ytterväggen vid behov
- Luftutsläpp nedåt
- Fästmedel ska tillhandahållas av byggsidan

ULI

BORA rörmotor EC

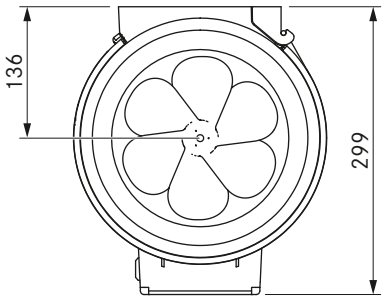

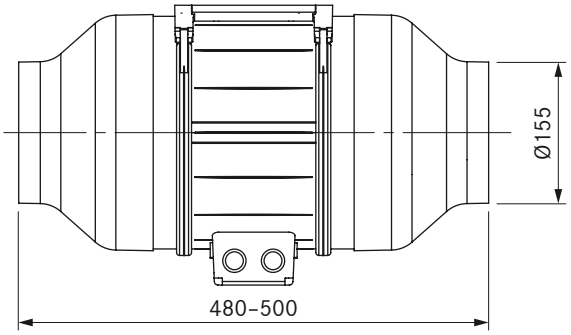

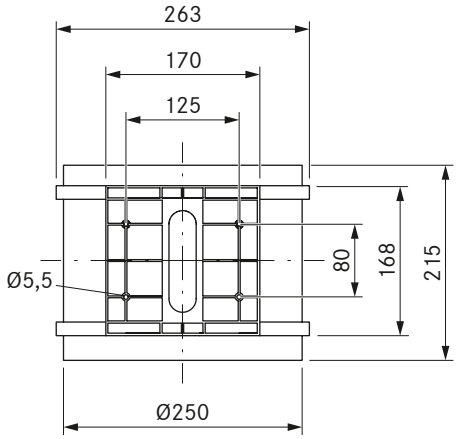

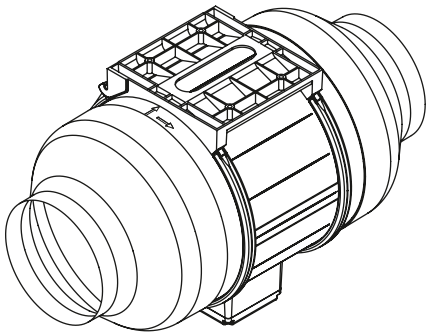

Tekniska data

Matningsspänning	220 – 240 V
Frekvens	50 Hz
Strömförbrukning	304 W
Strömförbrukning	2,1 A
Längd nätanslutningsledning	10 m
Längd styrledning	10 m
Mått (bredd x djup x höjd)	250 x 215 (500) x 299 mm
Vikt (inkl. tillbehör/förpackning)	6,0 kg
Material kåpa	Plast
kanalanslutning	utan reducering Ø 250 mm, med reducering Ø 155 mm
Maximal omgivningstemperatur	45°C
Matningsvolym max.	1215 m³/timme
Statiskt tryck max.	676 Pa

Produktbeskrivning
- Energibesparande fläkt med EC-teknik
- Roterbar anslutningsbox
- Förmonterade monteringsplattor
- Komplett BORA-system

Leveransomfång
- Rörmotor ULI
- Rörreducering Ø 250 till 155 mm ULIRR (2 st)
- 2 x ferritklämmor
- installationsanvisningar

Tillbehör
- Universal förlängning nätledning EC 10 m, UVNLE10
- Universal förlängning styrledning EC 10 m, UVSLE10

Produkt- och planeringsanvisningar
- Med två motormoduler i ett utsugskanalsystem bör ett avstånd på minst 3 m iakttas mellan dessa båda motorer
- Luftströmmens riktning anges med en pil på kåpan resp. vid inmontering av rörmotorn måste motorhjulet visa i ångsugens riktning.
- För installation i ett kanalsystem för runda rör med en diameter på i genomsnitt 155 mm ska de båda rörreducerarna monteras
- Innan och efter motorn måste man planera in minst 500 mm rak frånluftlängd
- Anslutningsboxen kan vridas till önskad position
- Fästmedel ska tillhandahållas av byggsidan
- Fästplattan för monteringen är integrerad
- Inte lämplig för inbyggnad i bostadsmiljö, ej heller i möbler

ULZ

BORA tegeltaksmotor EC

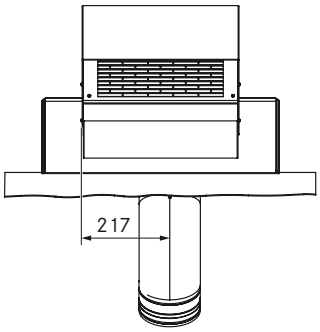

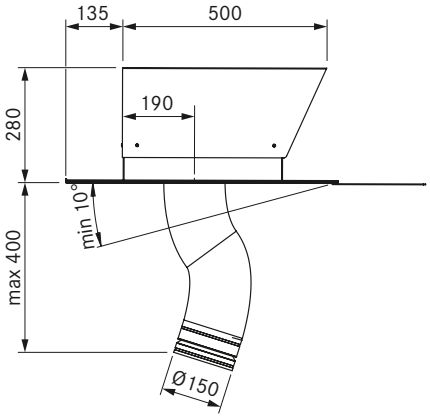

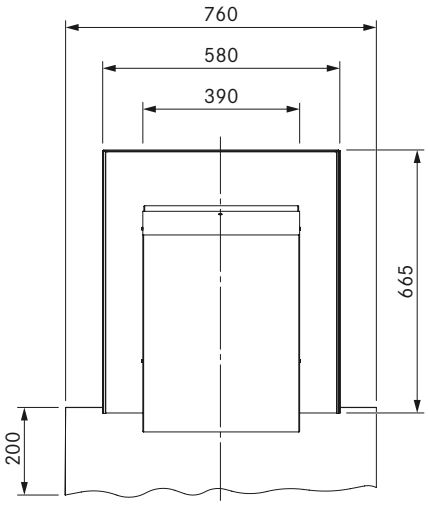

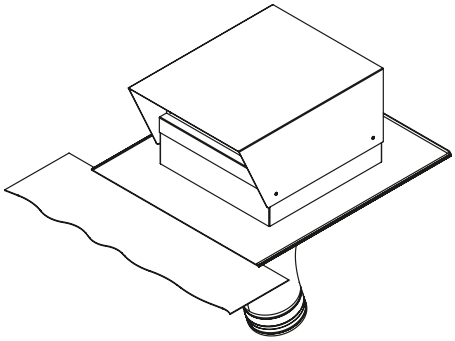

Tekniska data

Matningsspänning	220 – 240 V
Frekvens	50 Hz
Strömförbrukning	206 W
Strömförbrukning	1,66 A
Längd nätanslutningsledning	10 m
Längd styrledning	10 m
Mått (bredd x djup x höjd)	390 x 500 x 280 mm
Vikt (inkl. tillbehör/förpackning)	16,5 kg
Material kåpa	Stål förzinkat / rostfritt stål
kanalanslutning	Ø 150 – 155 mm
Maximal omgivningstemperatur	70°C
Matningsvolym max.	1007 m^3/h
Statiskt tryck max.	608 Pa

Produktbeskrivning
- Energibesparande fläkt med EC-teknik
- Komplett BORA-system

Leveransomfång
- Tegeltaksmotor ULZ
- Vävslang med backslagsventil
- 4 x ferritklämmor
- installationsanvisningar

Tillbehör
- Universal förlängning nätledning EC 10 m, UVNLE10
- Universal förlängning styrledning EC 10 m, UVSLE10

Produkt- och planeringsanvisningar
- Med två motormoduler i ett utsugskanalsystem bör ett avstånd på minst 3 m iakttas mellan dessa båda motorer
- För installation på ett tegeltak med en taklutning på minst 10°
- Den flexibla textilslangen på motorn kan töjas maximalt 400 mm från monteringsplåten till byggnadens insida
- Luftutsläpp nedåt
- Eventuellt måste en kondensavskiljare installeras
- Fästmedel ska tillhandahållas av byggsidan

ULF

BORA plattak-motor EC

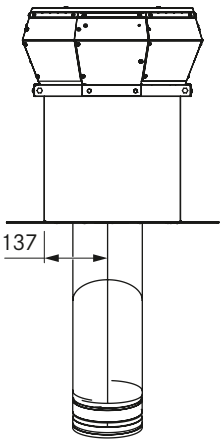

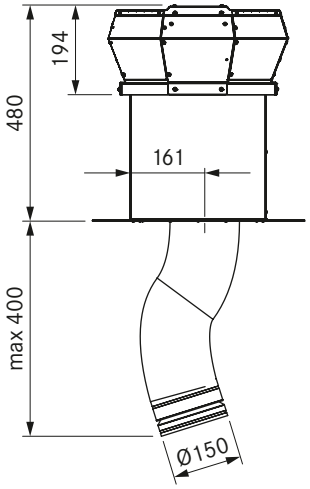

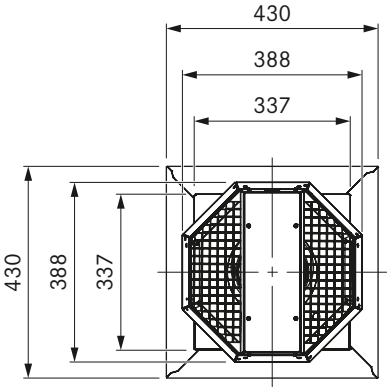

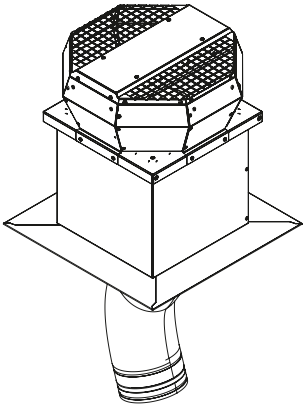

Tekniska data

Matningsspänning	220 – 240 V
Frekvens	50 Hz
Strömförbrukning	179 W
Strömförbrukning	1,5 A
Längd nätanslutningsledning	10 m
Längd styrledning	10 m
Mått (bredd x djup x höjd)	388 x 388 x 467 mm
Vikt (inkl. tillbehör/förpackning)	16,5 kg
Material kåpa	Stål förzinkat / aluminium
kanalanslutning	Ø 150 – 155 mm
Maximal omgivningstemperatur	70°C
Matningsvolym max.	955 m^3/h
Statiskt tryck max.	657 Pa

Produktbeskrivning
- Energibesparande fläkt med EC-teknik
- Komplett BORA-system

Leveransomfång
- Plattak-motor ULF
- Vävslang med backslagsventil
- 4 x ferritklämmor
- installationsanvisningar

Tillbehör
- Universal förlängning nätledning EC 10 m, UVNLE10
- Universal förlängning styrledning EC 10 m, UVSLE10

Produkt- och planeringsanvisningar
- Med två motormoduler i ett utsugskanalsystem bör ett avstånd på minst 3 m iakttas mellan dessa båda motorer
- För installationen på ett platt tak
- Den flexibla textilslangen på motorn kan töjas maximalt 400 mm från monteringsplåten till byggnadens insida
- Luftutsläpp uppåt
- Eventuellt måste en kondensavskiljare installeras
- Fästmedel ska tillhandahållas av byggsidan

ULIE

BORA extra rörmotor AC

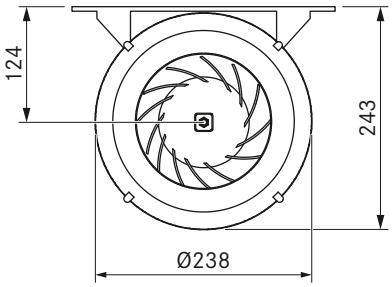

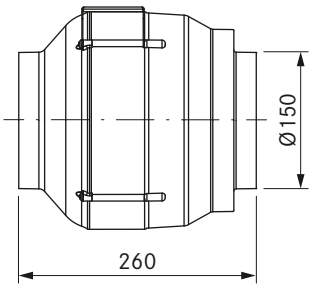

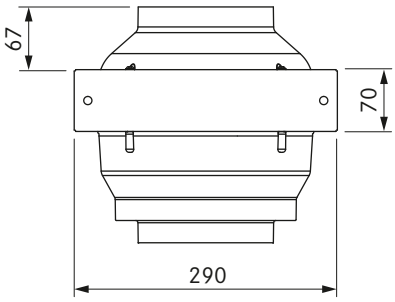

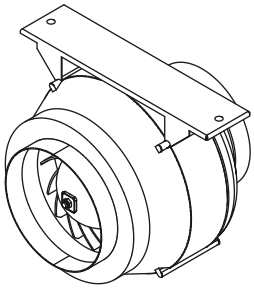

Tekniska data

Matningsspänning	220 – 240 V
Frekvens	50 Hz
Strömförbrukning	124 W
Strömförbrukning	0,6 A
Längd nätanslutningsledning	10 m
Mått (bredd x djup x höjd)	290 x 260 x 243 mm
Vikt (inkl. tillbehör/förpackning)	4,5 kg
Material kåpa	Plast / metall förzinkad
kanalanslutning	Ø 150 – 155 mm
Maximal omgivningstemperatur	55°C
Matningsvolym max.	749 m^3/h
Statiskt tryck max.	400 Pa

Produktbeskrivning
- Ytterligare fläktmodul
- Komplett BORA-system

Leveransomfång
- Extra rörmotor ULIE
- Monteringsbygel
- installationsanvisningar

Tillbehör
- Universal förlängning nätledning 10 m, UVNLE10

Produkt- och planeringsanvisningar
- Med två motormoduler i ett utsugskanalsystem bör ett avstånd på minst 3 m iakttas mellan dessa båda motorer
- För installation i ett kanalsystem för runda rör med en diameter på 150 mm
- Innan och efter motorn måste man planera in minst 500 mm rak frånluftlängd
- Fästmedel ska tillhandahållas av byggsidan
- Inte lämplig för inbyggnad i bostadsmiljö, ej heller i möbler

ULBF

BORA luftrengöringsbox flexibel

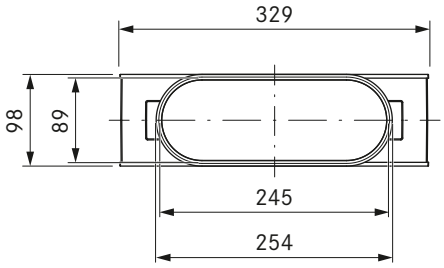

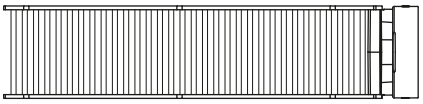

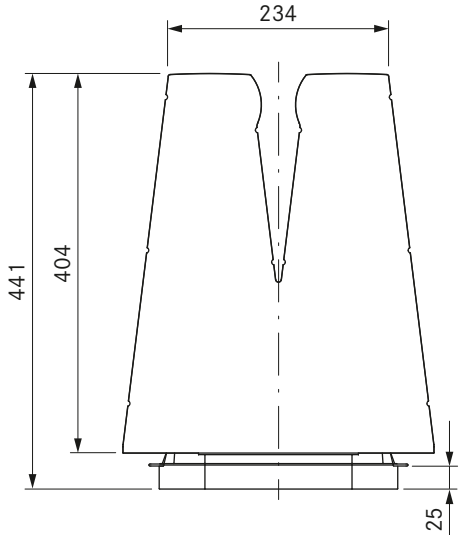

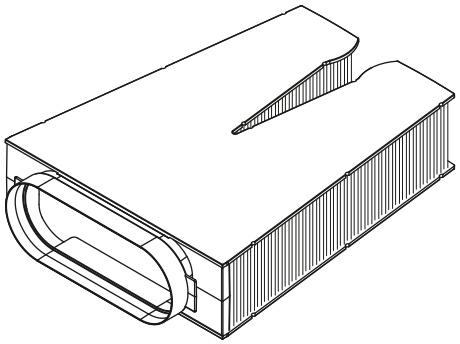

Tekniska data

Mått (bredd x djup x höjd)	329 x 441 x 98 mm
Vikt (inkl. tillbehör/förpackning)	ca. 2,5 kg
Material kåpa	Plast
kanalanslutning	BORA Ecotube
Filtermaterial	Aktivt kol baserat på kokosnötskal
Volym aktivt kolgranulat	1,9 kg
Brukstid filter maximalt	300 tim (1,5 år)

Produktbeskrivning
- Lämplig för Professional 3.0, Professional 2.0, Classic 2.0
- Hållbarhet ca. 300 tim / 1,5 år
- effektiv luktneutralisering
- Flexibel komponent
- Inklusive nödvändiga Ecotube-tätningar
- komplett system

Leveransomfång
- Luftrengöringsbox flexibel ULBF
- 1x filterupphängning
- 2 x tätning flat EFD
- 1 x EF47
- 1 x EFA
- 1 x UDB1
- installationsanvisningar

Produkt- och planeringsanvisningar
- För luftcirkulationsenhetens utbyte krävs ett spelrum på minst 4 cm
- Möjligt att montera både hängande eller liggande
- Formdel med platt muffutformning
- Planera revisionsmöjligheter
- Planera en återströmningsöppning på minst 500 cm² (t.ex. avkortad sockellist eller lamellsockel)

ULB3X

BORA luftrengöringsbox 3

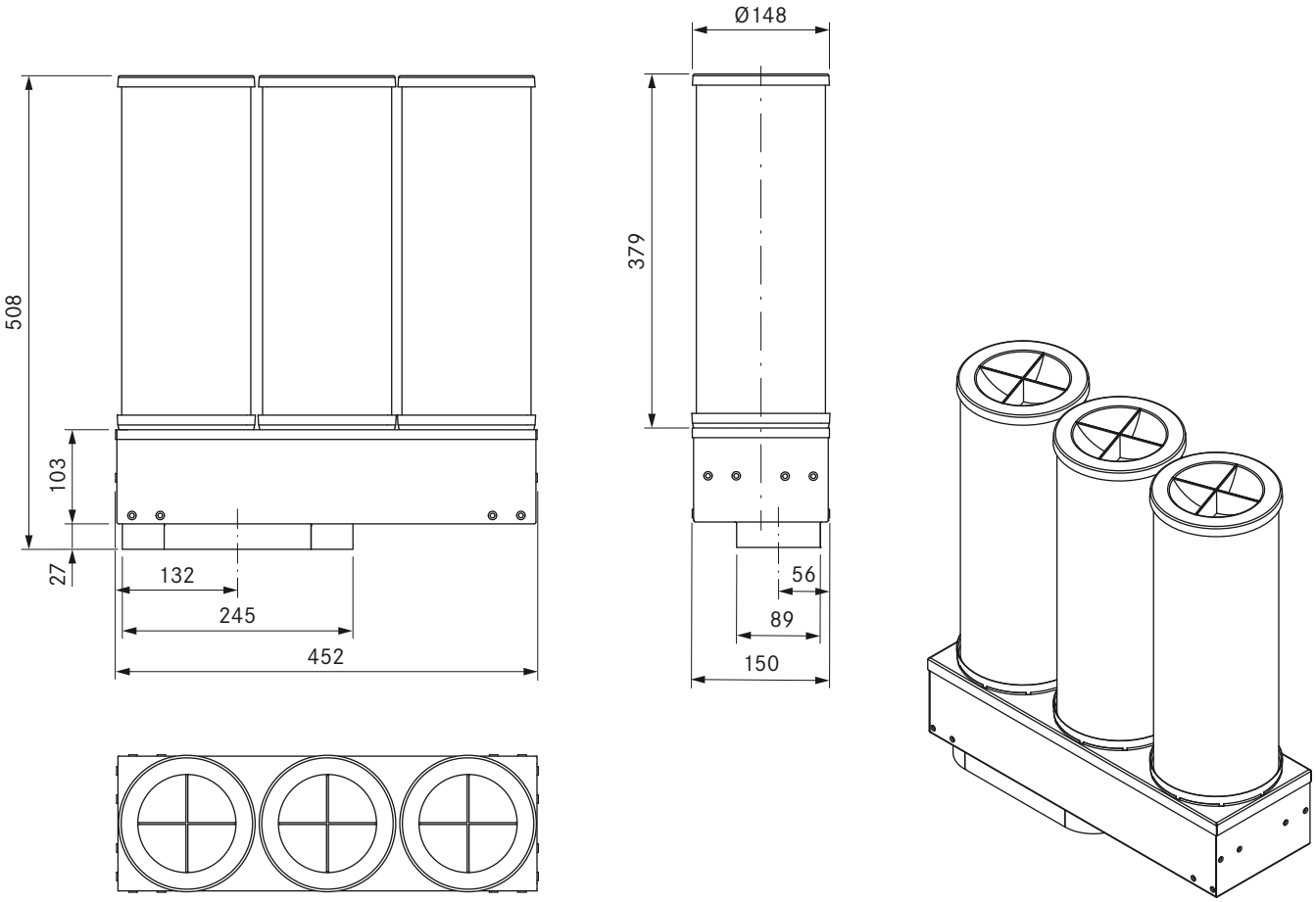

Tekniska data

Mått (bredd x djup x höjd)	452 x 150 x 508 mm
Vikt (inkl. tillbehör/förpackning)	ca. 6,5 kg
Material kåpa	Stål förzinkat
kanalanslutning	BORA Ecotube
Filtermaterial	Aktivtkolgranulat
Volym aktivt kolgranulat	ca. 3 kg
Brukstid filter maximalt	600 tim (3 år)

Produktbeskrivning
- Lämplig för Professional 3.0, Professional 2.0, Classic 2.0
- Livslängd ca 600 h/3 år
- effektiv luktneutralisering
- Många inbyggnadsmöjligheter
- Komplett BORA-system

Leveransomfång
- 3 x aktivkolfilterpatroner
- Kåpsockel
- Set fästskruvar
- 2 x fästvinklar
- installationsanvisningar

Tillbehör
- Set aktivkolfilter för utbyte ULB3AS

Produkt- och planeringsanvisningar
- Kanalanslutning platt 245 x 89 mm
- Planera revisionsmöjligheter
- För en direkt förbindelse mellan luftrengöringsbox och flatkanal krävs en flat kanalkoppling EFV
- För filterpatronernas utbyte krävs ett spelrum på minst 2 cm
- Planera en återströmningsöppning på minst 500 cm² (t.ex. avkortad sockellist eller lamellsockel)

USDF

BORA platt ljuddämpare

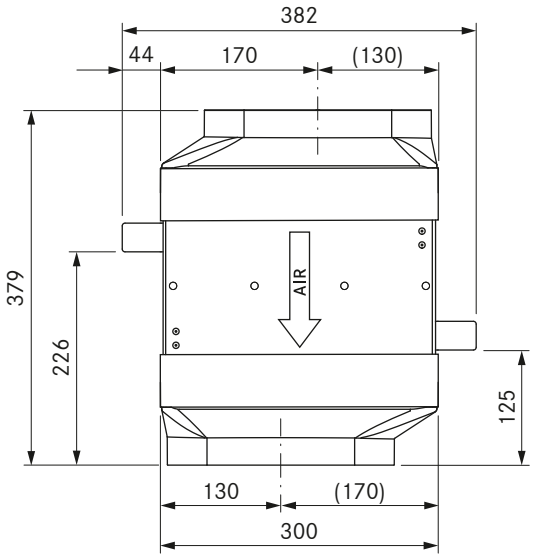

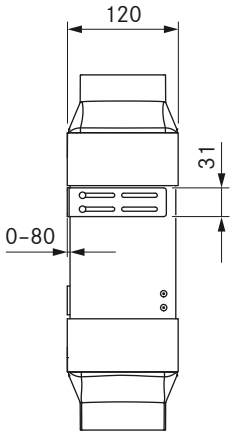

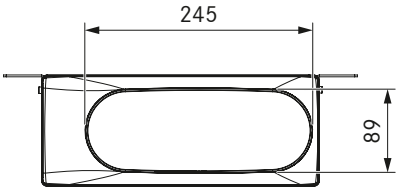

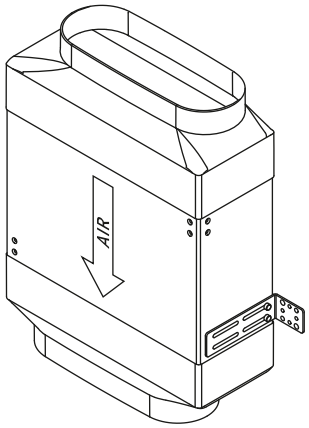

Tekniska data

Mått (bredd x djup x höjd)	300 x 120 x 379 mm
Vikt (inkl. tillbehör/förpackning)	ca 7,5 kg
Material kåpa	Syntetiskt material / stål förzinkat
kanalanslutning	BORA Ecotube

Produktbeskrivning
- Reducering av ljudtrycksnivån med ca 8 dB (A)
- Komplett BORA-system

Leveransomfång
- Platt ljuddämpare USDF
- Set fästskruvar
- 2 x fästvinklar
- installationsanvisningar

Produkt- och planeringsanvisningar
- Ljuddämparen kan inte kapas på längden

USDR50

BORA rund ljuddämpare 500mm inkl. tätningsmaterial

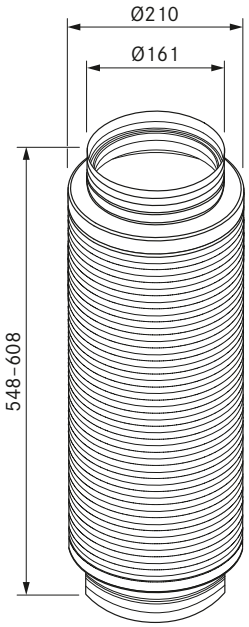

Tekniska data

Mått (diameter)	Ø 210 x 548 – 608 mm
Vikt	0,75 kg
Material kåpa	aluminium
kanalanslutning	BORA Ecotube

Produktbeskrivning
- Reducering av ljudtrycksnivån med ca 10 dB (A)
- Komplett BORA-system

Leveransomfång
- Rund ljuddämpare USDR50
- 2 x tätning rund ERD

Produkt- och planeringsanvisningar
- Ljuddämparen kan inte kapas på längden
- Rund ljuddämpare med två muffutformningar, rund
- Rekommenderas för monteringen i köksskåpen

EF750/1

BORA Ecotube plattkanal 750mm

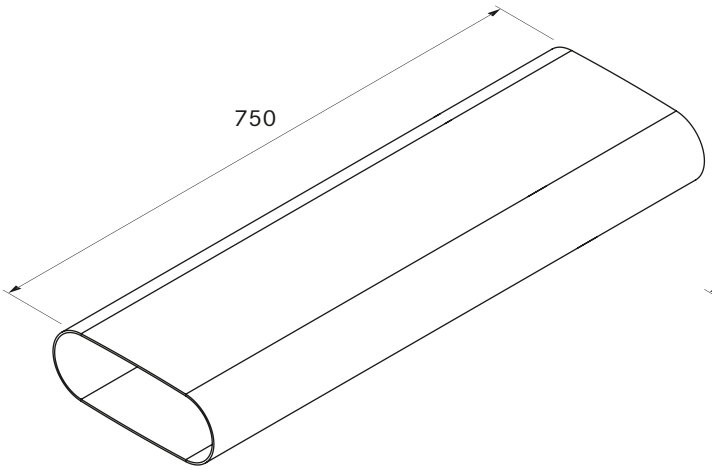

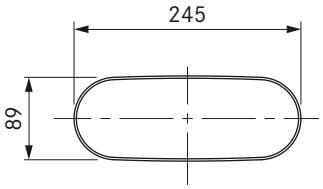

Tekniska data

Mått (bredd x djup x höjd)	245 x 750 x 89 mm
Vikt	1,6 kg
Materialegenskap	B1 enligt DIN 4102-1

Produktbeskrivning
- Optimal ångsugseffekt vid lägsta ljudtrycksnivå
- eget kanalsystem
- Full flexibilitet i utsugsledningen
- Hundraprocentig täthet utan ytterligare vidhäftning
- Kan förkortas individuellt
- Polerade innerväggar och ovalt tvärsnitt
- Komplett BORA-system

EFS750/1

BORA Ecotube plattkanal med brygga 750mm

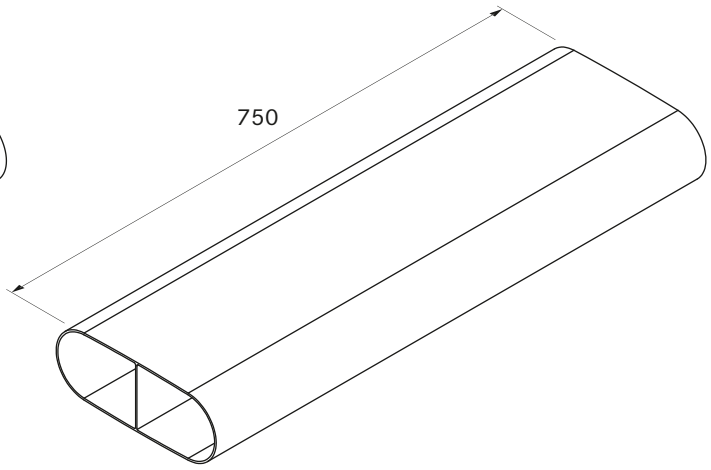

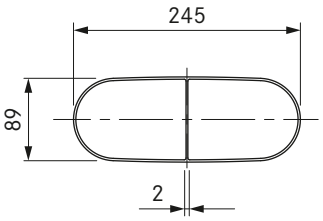

Tekniska data

Mått (bredd x djup x höjd)	245 x 750 x 89 mm
Vikt	1,7 kg
Materialegenskap	B1 enligt DIN 4102-1

Produktbeskrivning
- Speciellt för installation i golvet
- Optimal ångsugseffekt vid lägsta ljudtrycksnivå
- eget kanalsystem
- Full flexibilitet i utsugsledningen
- Hundraprocentig täthet utan ytterligare vidhäftning
- Kan förkortas individuellt
- Polerade innerväggar och ovalt tvärsnitt
- Komplett BORA-system

EF47/1

BORA Ecotube plattkanal 47mm

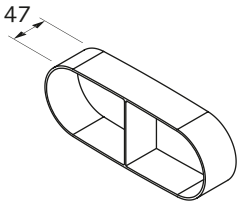

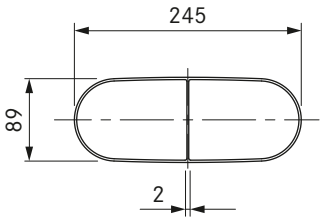

Tekniska data

Mått (bredd x djup x höjd)	245 x 47 x 89 mm
Vikt	0,09 kg
Materialegenskap	B1 enligt DIN 4102-1

Produktbeskrivning
- Optimal ångsugseffekt vid lägsta ljudtrycksnivå
- eget kanalsystem
- Full flexibilitet i utsugsledningen
- Hundraprocentig täthet utan ytterligare vidhäftning
- Polerade innerväggar och ovalt tvärsnitt
- Komplett BORA-system

Produkt- och planeringsanvisningar
- Flatkanal för direkt sammankoppling av två Ecotube-muffar flata

ER750/1

BORA Ecotube rundkanal 750mm

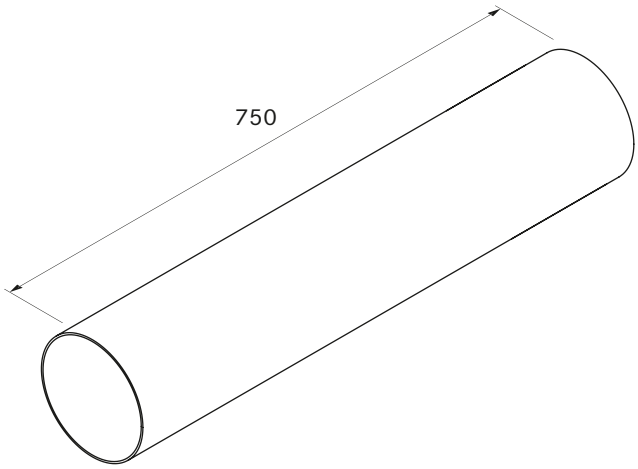

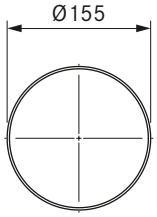

Tekniska data

Mått (diameter)	Ø 155 x 750 mm
Vikt	1,6 kg
Materialegenskap	B1 enligt DIN 4102-1

Produktbeskrivning
- Optimal ångsugseffekt vid lägsta ljudtrycksnivå
- eget kanalsystem
- Full flexibilitet i utsugsledningen
- Hundraprocentig täthet utan ytterligare vidhäftning
- Kan förkortas individuellt
- Komplett BORA-system

EFRG/1

BORA Ecotube övergång platt rund rak inkl. tätningsmaterial

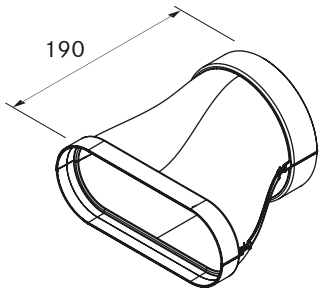

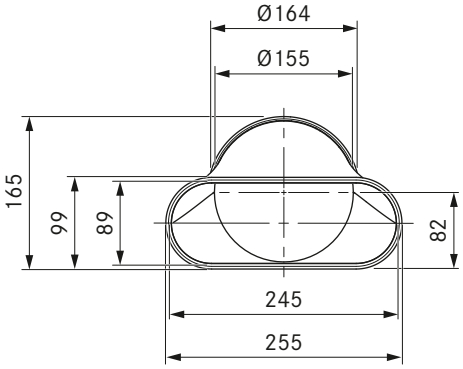

Tekniska data

Mått (bredd x djup x höjd)	255 x 190 x 165 mm
Vikt	0,3 kg
Materialegenskap	B1 enligt DIN 4102-1

Produktbeskrivning
- Optimal ångsugseffekt vid lägsta ljudtrycksnivå
- eget kanalsystem
- Full flexibilitet i utsugsledningen
- Hundraprocentig täthet utan ytterligare vidhäftning
- Polerade innerväggar och ovalt tvärsnitt
- Inklusive nödvändiga Ecotube-tätningar
- Komplett BORA-system

Leveransomfång
- 1 x tätning flat EFD
- 1 x tätning rund ERD

Tillbehör
- Set monteringsbyglar EFMS/ERMS

Produkt- och planeringsanvisningar
- Formdel med platt muffutformning
- Formdel med rund muffutformning

EFRV/1

BORA Ecotube övergång platt rund förskjutning inkl. tätningsmaterial

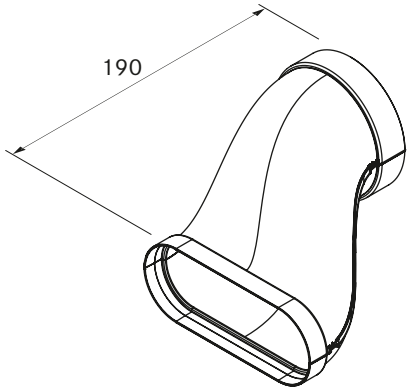

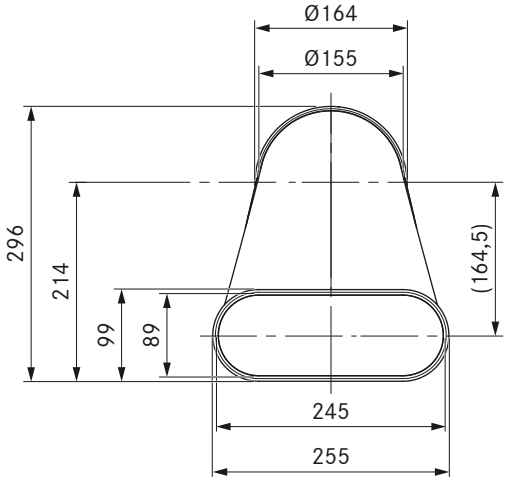

Tekniska data

Mått (bredd x djup x höjd)	255 x 190 x 296 mm
Vikt	0,35 kg
Materialegenskap	B1 enligt DIN 4102-1

Produktbeskrivning
- Optimal ångsugseffekt vid lägsta ljudtrycksnivå
- eget kanalsystem
- Full flexibilitet i utsugsledningen
- Hundraprocentig täthet utan ytterligare vidhäftning
- Polerade innerväggar och ovalt tvärsnitt
- Inklusive nödvändiga Ecotube-tätningar
- Komplett BORA-system

Leveransomfång
- 1 x tätning flat EFD
- 1 x tätning rund ERD

Tillbehör
- Set monteringsbyglar EFMS/ERMS

Produkt- och planeringsanvisningar
- Formdel med platt muffutformning
- Formdel med rund muffutformning

EFRV110/1

BORA Ecotube övergång platt rund förskjutning 110 mm inkl. tätningsmaterial

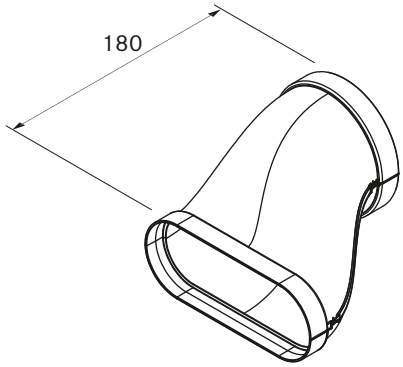

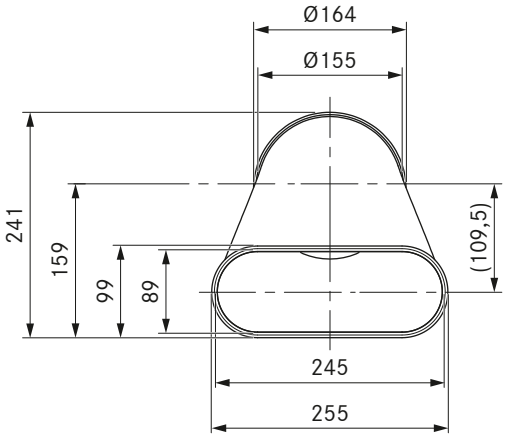

Tekniska data

Mått (bredd x djup x höjd)	255 x 180 x 241 mm
Vikt	0,3 kg
Materialegenskap	B1 enligt DIN 4102-1

Produktbeskrivning
- Optimal ångsugseffekt vid lägsta ljudtrycksnivå
- eget kanalsystem
- Full flexibilitet i utsugsledningen
- Hundraprocentig täthet utan ytterligare vidhäftning
- Polerade innerväggar och ovalt tvärsnitt
- Inklusive nödvändiga Ecotube-tätningar
- Komplett BORA-system

Leveransomfång
- 1 x tätning flat EFD
- 1 x tätning rund ERD

Tillbehör
- Set monteringsbyglar EFMS/ERMS

Produkt- och planeringsanvisningar
- Formdel med platt muffutformning
- Formdel med rund muffutformning

EFR90/1

BORA Ecotube övergång 90° platt rund inkl. tätningsmaterial

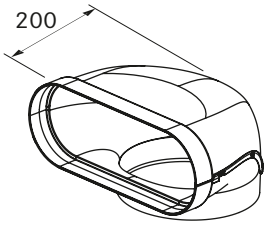

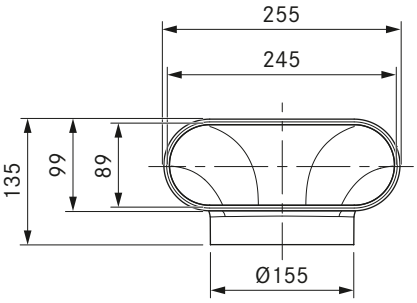

Tekniska data

Mått (bredd x djup x höjd)	255 x 200 x 135 mm
Vikt	0,32 kg
Materialegenskap	B1 enligt DIN 4102-1

Produktbeskrivning
- Optimal ångsugseffekt vid lägsta ljudtrycksnivå
- eget kanalsystem
- Full flexibilitet i utsugsledningen
- Hundraprocentig täthet utan ytterligare vidhäftning
- Polerade innerväggar och ovalt tvärsnitt
- Inklusive nödvändiga Ecotube-tätningar
- Komplett BORA-system

Leveransomfång
- 1 x tätning flat EFD

Tillbehör
- Set monteringsbyglar EFMS

Produkt- och planeringsanvisningar
- Formdel med platt muffutformning

EFBH90/1

BORA Ecotube båge 90° platt horisontal inkl. tätningsmaterial

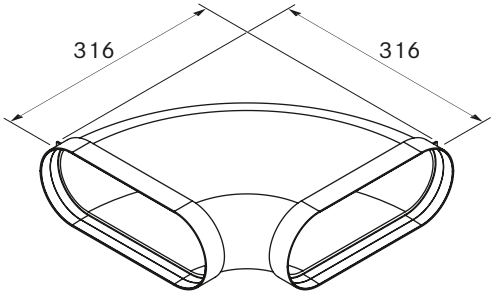

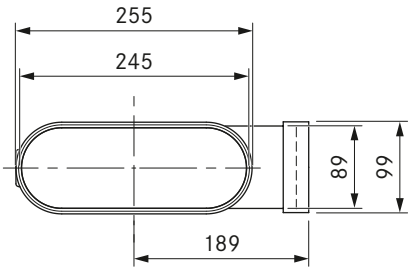

Tekniska data

Mått (bredd x djup x höjd)	316 x 316 x 99 mm
Vikt	0,75 kg
Materialegenskap	B1 enligt DIN 4102-1

Produktbeskrivning
- Optimal ångsugseffekt vid lägsta ljudtrycksnivå
- eget kanalsystem
- Full flexibilitet i utsugsledningen
- Hundraprocentig täthet utan ytterligare vidhäftning
- Materialklass B1
- Polerade innerväggar och ovalt tvärsnitt
- Inklusive nödvändiga Ecotube-tätningar
- Komplett BORA-system

Leveransomfång
- 2 x tätning flat EFD

Tillbehör
- Set monteringsbyglar EFMS

Produkt- och planeringsanvisningar
- Formdel med två muffutformningar, platt

EFBV90/1

BORA Ecotube båge 90° platt vertikal inkl. tätningsmaterial

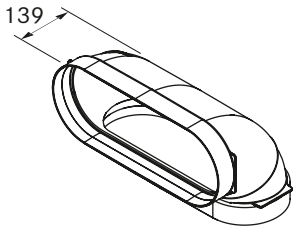

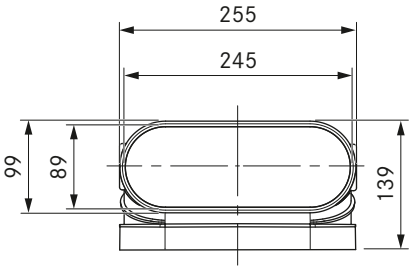

Tekniska data

Mått (bredd x djup x höjd)	255 x 139 x 139 mm
Vikt	0,35 kg
Materialegenskap	B1 enligt DIN 4102-1

Produktbeskrivning
- Optimal ångsugseffekt vid lägsta ljudtrycksnivå
- eget kanalsystem
- Full flexibilitet i utsugsledningen
- Hundraprocentig täthet utan ytterligare vidhäftning
- Materialklass B1
- Polerade innerväggar och ovalt tvärsnitt
- Inklusive nödvändiga Ecotube-tätningar
- Komplett BORA-system

Leveransomfång
- 2 x tätning flat EFD

Tillbehör
- Set monteringsbyglar EFMS

Produkt- och planeringsanvisningar
- Formdel med två muffutformningar, platt

ERB90/1

BORA Ecotube båge 90° rund inkl. tätningsmaterial

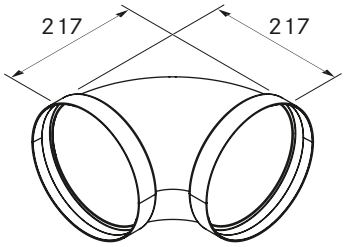

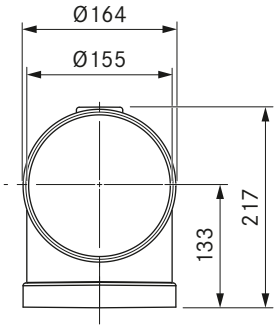

Tekniska data

Mått (bredd x djup x höjd)	Ø 164 x 217 x 217 mm
Vikt	0,37 kg
Materialegenskap	B1 enligt DIN 4102-1

Produktbeskrivning
- Optimal ångsugseffekt vid lägsta ljudtrycksnivå
- eget kanalsystem
- Full flexibilitet i utsugsledningen
- Hundraprocentig täthet utan ytterligare vidhäftning
- Materialklass B1
- Inklusive nödvändiga Ecotube-tätningar
- Komplett BORA-system

Leveransomfång
- 2 x tätning rund ERD

Tillbehör
- Set monteringsbyglar ERMS

Produkt- och planeringsanvisningar
- Formdel med två muffutformningar, rund

EFBH15/1

BORA Ecotube båge 15° platt horisontal inkl. tätningsmaterial

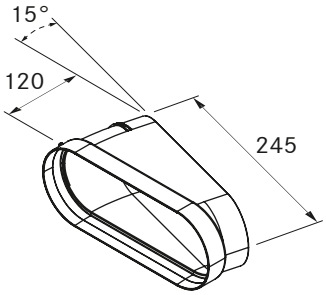

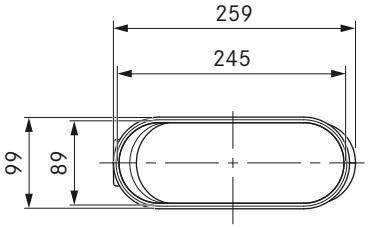

Tekniska data

Mått (bredd x djup x höjd)	259 x 120 x 99 mm
Vikt	0,21 kg
Materialegenskap	B1 enligt DIN 4102-1

Produktbeskrivning
- Optimal ångsugseffekt vid lägsta ljudtrycksnivå
- eget kanalsystem
- Möjliggör enkla riktningsjusteringar
- Full flexibilitet i utsugsledningen
- Hundraprocentig täthet utan ytterligare vidhäftning
- Materialklass B1
- Polerade innerväggar och ovalt tvärsnitt
- Inklusive nödvändiga Ecotube-tätningar
- Komplett BORA-system

Leveransomfång
- 1 x tätning flat EFD

Tillbehör
- Set monteringsbyglar EFMS

Produkt- och planeringsanvisningar
- Formdel med platt muffutformning

EFV/1

BORA Ecotube kanalkoppling platt inkl. tätningsmaterial

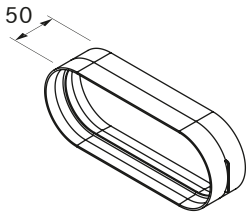

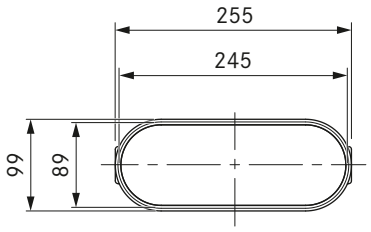

Tekniska data

Mått (bredd x djup x höjd)	255 x 50 x 99 mm
Vikt	0,12 kg
Materialegenskap	B1 enligt DIN 4102-1

Produktbeskrivning
- eget kanalsystem
- Full flexibilitet i utsugsledningen
- Hundraprocentig täthet utan ytterligare vidhäftning
- Materialklass B1
- Polerade innerväggar och ovalt tvärsnitt
- Inklusive nödvändiga Ecotube-tätningar
- Komplett BORA-system

Leveransomfång
- 2 x tätning flat EFD

Tillbehör
- Set monteringsbyglar EFMS

Produkt- och planeringsanvisningar
- Formdel med två muffutformningar, platt

ERV/1

BORA Ecotube kanalkoppling rund inkl. tätningsmaterial

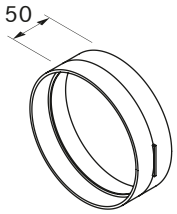

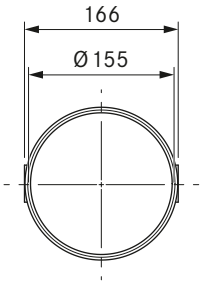

Tekniska data

Mått (diameter)	Ø 164 x 50 mm
Vikt	0,1 kg
Materialegenskap	B1 enligt DIN 4102-1

Produktbeskrivning
- eget kanalsystem
- Full flexibilitet i utsugsledningen
- Materialklass B1
- Hundraprocentig täthet utan ytterligare vidhäftning
- Inklusive nödvändiga Ecotube-tätningar
- Komplett BORA-system

Leveransomfång
- 2 x tätning rund ERD

Tillbehör
- Set monteringsbyglar ERMS

Produkt- och planeringsanvisningar
- Formdel med två muffutformningar, rund

EFD/1

BORA Ecotube platt tätning

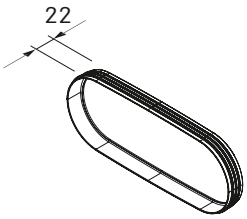

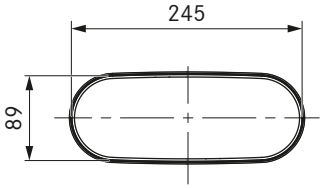

Tekniska data

Mått (bredd x djup x höjd)	245 x 22 x 89 mm
Vikt	0,04 kg
Materialegenskap	självsläckande enligt DIN 75200

Produktbeskrivning
- eget kanalsystem
- Full flexibilitet i utsugsledningen
- Hundraprocentig täthet utan ytterligare vidhäftning
- Komplett BORA-system

Produkt- och planeringsanvisningar
- Tätningsmaterial ingår i leveranser av formdetaljer med muff/ar

ERD/1

BORA Ecotube rund tätning

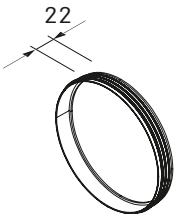

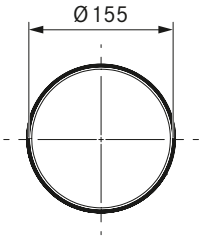

Tekniska data

Mått (diameter)	Ø 155 x 22 mm
Vikt	0,03 kg
Materialegenskap	självsläckande enligt DIN 75200

Produktbeskrivning
- eget kanalsystem
- Full flexibilitet i utsugsledningen
- Hundraprocentig täthet utan ytterligare vidhäftning
- Komplett BORA-system

Produkt- och planeringsanvisningar
- Tätningsmaterial ingår i leveranser av formdetaljer med muff/ar

EFMS/1

BORA Ecotube monteringsset platt

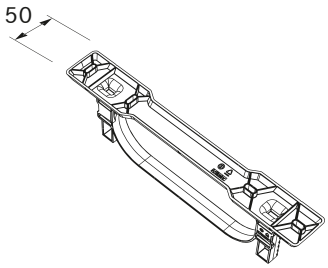

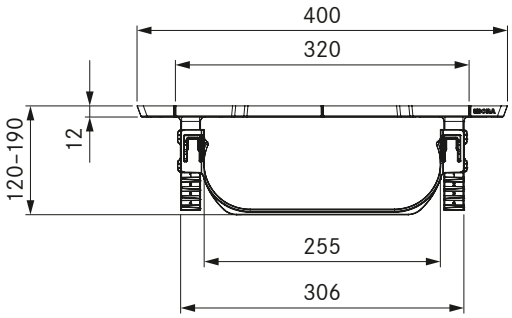

Tekniska data

Mått (bredd x djup x höjd)	400 x 50 x 120 – 190 mm
Vikt	0,15 kg

Produktbeskrivning
- eget kanalsystem
- Materialklass B1
- Komplett BORA-system

Produkt- och planeringsanvisningar
- Fästmedel ska tillhandahållas av byggsidan
- EFMS klämmer anslutningen av formdetaljerna
- För varje Ecotube kanaldel med muffutformningar rekommenderas ett monteringsset

ERMS/1

BORA Ecotube monteringsset runt

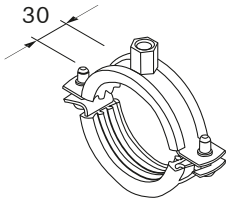

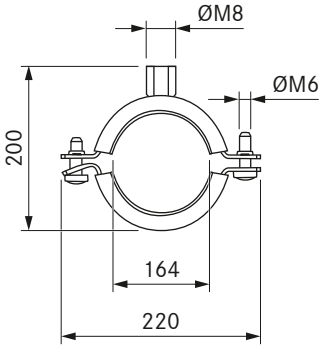

Tekniska data

Mått (bredd x djup x höjd)	220 x 30 x 200 mm
Vikt	0,45 kg

Produktbeskrivning
- eget kanalsystem
- Komplett BORA-system
- Pluggar medföljer

Leveransomfång
- Rörklammer
- Stockskruv M8
- Motsvarande plugg

Produkt- och planeringsanvisningar
- Fästmedel ska tillhandahållas av byggsidan
- ERMS klämmer formdelarnas anslutning
- För varje Ecotube kanaldel med muffutformningar rekommenderas ett monteringsset

UEBF/1

BORA 3box ytterväggsventil inkl. tätningsmaterial

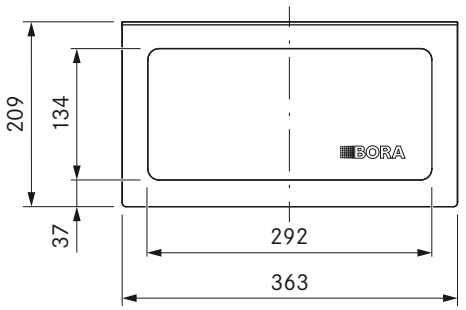

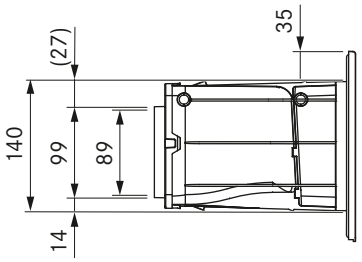

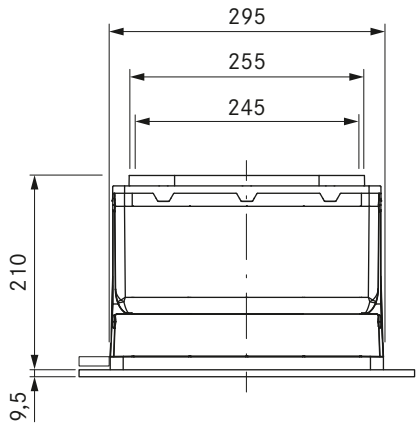

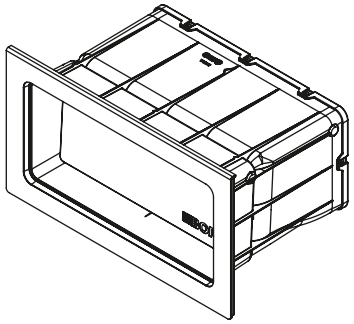

Tekniska data

Mått (BxDxH) väggbox	290 x 210 x 140 mm
Mått (BxDxH) frontplatta	363 x 7,5 x 209 mm
Vikt (inkl. tillbehör/förpackning)	ca. 2,8 kg
Material	Plast / rostfritt stål
kanalanslutning	BORA Ecotube
U-värde enligt EN ISO 12567-1	1,1 W/(m²K)

Produktbeskrivning
- Optimal ångsugseffekt vid lägsta ljudtrycksnivå
- Rent mekaniskt funktionssätt
- Två luckor med EPS-isolering
- Utmärkt isoleringsvärde
- Integrerad vattenavledning på utsidan
- Lågt tryckmotstånd under drift
- Optimerat öppningstryck
- UV-beständiga material
- Hundraprocentig täthet utan ytterligare vidhäftning
- Inklusive nödvändiga Ecotube-tätningar

Leveransomfång
- BORA 3box UEBF
- 6 x monteringskilar av EPS
- driftsinstruktion
- 1 x tätning flat EFD

Tillbehör
- BORA 3box ytterväggsventil ingreppsskydd UEBFES

Produkt- och planeringsanvisningar
- Muröppning: 310 x 155 mm
- Kanalanslutning Ecotube med en platt muffutformning
- Lämplig för väggar som är minst 200 mm tjocka
- Ytterväggsventilen får inte monteras vriden 180°, på högkant eller med utblåsningsöppningen neråt
- Ingreppsskyddet UEBFES måste monteras när avståndet mellan utblåsningsöppningarna på motorn och ytterväggsventilen med en rak frånluftskanal uppgår till mindre än 900 mm
- Utblåsning måste ske rakt oberoende av väder.

UEBR/1

BORA 3box ytterväggsventil rund inkl. tätningsmaterial

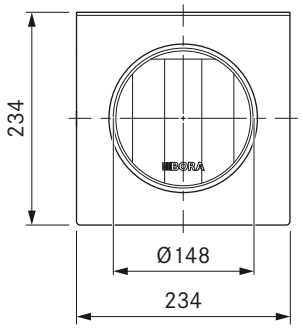

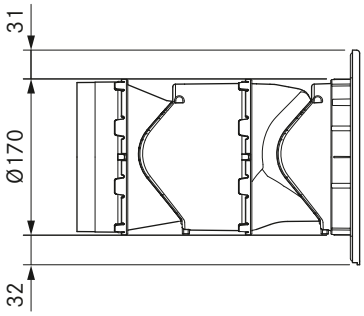

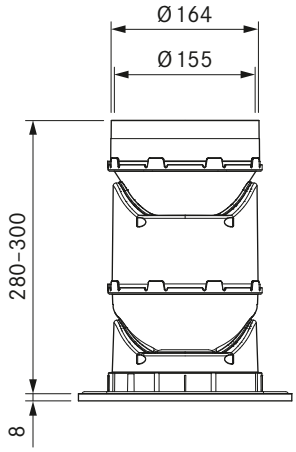

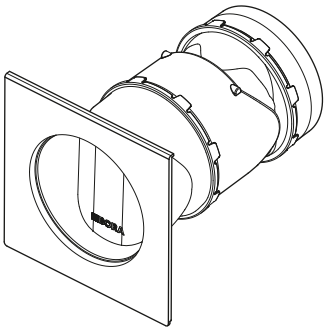

Tekniska data

Mått (BxDxH) väggbox	Ø 170 x 280 – 300 mm
Mått (BxDxH) frontplatta	234 x 8 x 234 mm
Vikt (inkl. tillbehör/förpackning)	ca 2,0 kg
Material	Plast / rostfritt stål
kanalanslutning	BORA Ecotube
U-värde enligt EN ISO 12567-1	1,5 W/(m²K)

Produktbeskrivning
- Rent mekaniskt funktionssätt
- Två luckor med EPS-isolering
- Utmärkt isoleringsvärde
- Muffutformning som kan kortas av
- Optimerat öppningstryck
- Lägre ansträngning vid montering
- Rensskydd
- Integrerad vattenavledning på utsidan
- Lågt tryckmotstånd under drift
- UV-beständiga material

Leveransomfång
- BORA 3box UEBR
- Rensskydd
- installationsanvisningar
- 1 x tätning rund ERD

Tillbehör
- BORA 3box ytterväggsventil rund ingreppsskydd UEBRES

Produkt- och planeringsanvisningar
- Kärnborrningsdiameter Ø180 mm
- Kanalanslutning Ecotube med muffmanschett rund
- Mufflängd 45 mm (kan kortas av med 20 mm)
- Lämplig för väggar som är minst 280 mm tjocka
- Ytterväggsventilen får inte monteras vriden 180°, på högkant eller med utblåsningsöppningen neråt
- Ingreppsskyddet UEBRES måste monteras när avståndet mellan utblåsningsöppningarna på motorn och ytterväggsventilen med en rak frånluftskanal uppgår till mindre än 900 mm
- Utblåsning måste ske rakt oberoende av väder.

UEBRK/1

BORA 3box ytterväggsventil rund kort inkl. tätningsmaterial

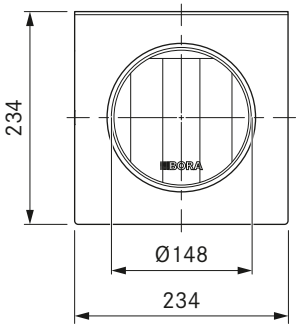

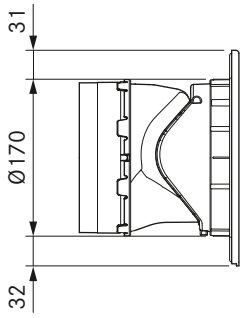

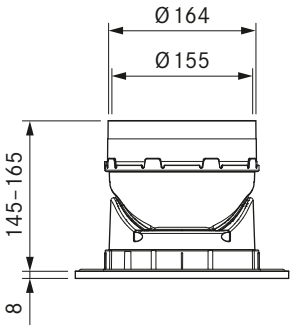

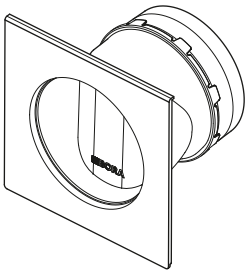

Tekniska data

Mått (BxDxH) väggbox	Ø 170 x 145 – 165 mm
Mått (BxDxH) frontplatta	234 x 8 x 234 mm
Vikt (inkl. tillbehör/förpackning)	ca. 1,5 kg
Material	Plast / rostfritt stål
kanalanslutning	BORA Ecotube
U-värde enligt EN ISO 12567-1	3,2 W/(m²K)

Produktbeskrivning
- Installation i väggar med tunn tjocklek
- Rent mekaniskt funktionssätt
- En lucka med EPS-isolering
- Optimerat öppningstryck
- Lägre ansträngning vid montering
- Muffutformning som kan kortas av
- Rensskydd
- Integrerad vattenavledning på utsidan
- Lågt tryckmotstånd under drift
- UV-beständiga material

Leveransomfång
- BORA 3box UEBRK
- Rensskydd
- installationsanvisningar
- 1 x tätning rund ERD

Tillbehör
- BORA 3box ytterväggsventil rund ingreppsskydd UEBRES

Produkt- och planeringsanvisningar
- Kärnborrningsdiameter Ø180 mm
- Kanalanslutning Ecotube med muffmanschett rund
- Mufflängd 45 mm (kan kortas av med 20 mm)
- Lämplig för väggar som är minst 145 mm tjocka
- Ytterväggsventilen får inte monteras vriden 180°, på högkant eller med utblåsningsöppningen neråt
- Ingreppsskyddet UEBRES måste monteras när avståndet mellan utblåsningsöppningarna på motorn och ytterväggsventilen med en rak frånluftskanal uppgår till mindre än 900 mm
- Utblåsning måste ske rakt oberoende av väder.

USTF / USTFAB

BORA uttag typ F / BORA uttag typ F All Black

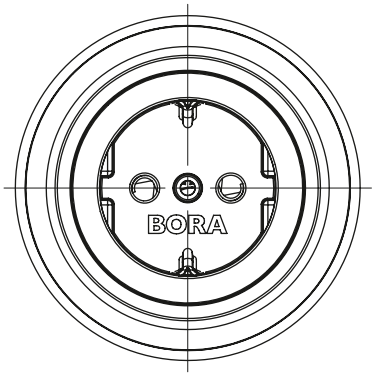

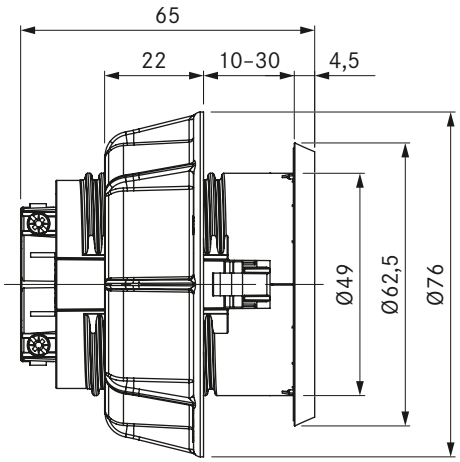

Tekniska data

Matningsspänning	220 – 240 V
Säkring minst	16 A (typ F)
Mått (diameter)	Ø 76 x 60,5 mm
Mått (BxDxH) frontplatta	Ø 62,5 x 4,5 mm

Produktbeskrivning
- Anslutningsmöjlighet för elektriska köksapparater
- Integrerad barnsäkring
- Lämplig för DE, ES, IT, AT, LU, PT, RU, BR, SE, NL
- Mellanring medföljer
- 2 m lång integrerad anslutningskabel
- Enhetlig håldiameter
- matchande tillbehör
- Komplett BORA-system

Leveransomfång
- Uttag USTF
- Anslutningskabel med landspecifik stickkontakt 2 m

Produkt- och planeringsanvisningar
- Uteslutande för inbyggnad i köksskåp med en fronttjocklek från 10 mm till 30 mm
- Hålborrning Ø 50 ±0,5 mm

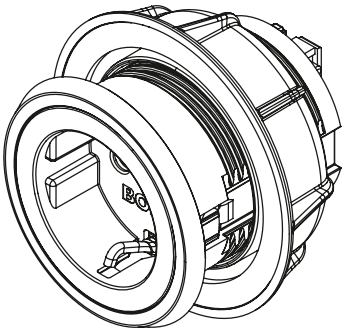

USTE / USTEAB

BORA uttag typ E / BORA uttag Typ E All Black

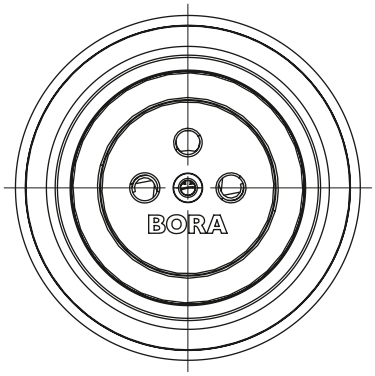

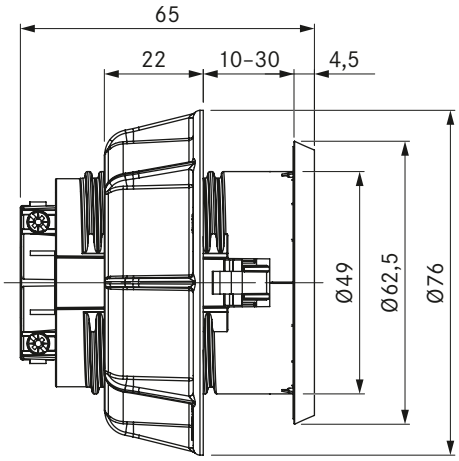

Tekniska data

Matningsspänning	220 – 240 V
Säkring minst	16 A (typ E)
Mått (diameter)	Ø 76 x 60,5 mm
Mått (BxDxH) frontplatta	Ø 62,5 x 4,5 mm

Produktbeskrivning
- Anslutningsmöjlighet för elektriska köksapparater
- Integrerad barnsäkring
- Passar för FR, PL, BE, CZ, SK
- Mellanring medföljer
- 2 m lång integrerad anslutningskabel
- Enhetlig håldiameter
- matchande tillbehör
- Komplett BORA-system

Leveransomfång
- Uttag USTE
- Anslutningskabel med landspecifik stickkontakt 2 m

Produkt- och planeringsanvisningar
- Uteslutande för inbyggnad i köksskåp med en fronttjocklek från 10 mm till 30 mm
- Hålborrning Ø 50 ±0,5 mm

USTJ / USTJAB

BORA uttag typ J / BORA uttag Typ J All Black

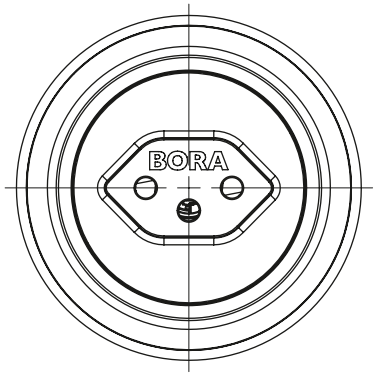

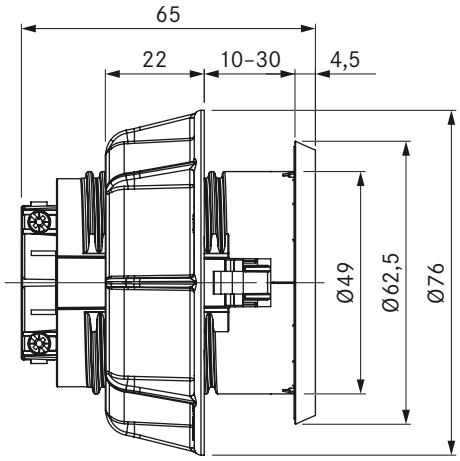

Tekniska data

Matningsspänning	220 – 240 V
Säkring minst	10 A (typ J)
Mått (diameter)	Ø 76 x 60,5 mm
Mått (BxDxH) frontplatta	Ø 62,5 x 4,5 mm

Produktbeskrivning
- Anslutningsmöjlighet för elektriska köksapparater
- Passar för CH, LI
- Mellanring medföljer
- 2 m lång integrerad anslutningskabel
- Enhetlig håldiameter
- matchande tillbehör
- Komplett BORA-system

Leveransomfång
- Uttag USTJ
- Anslutningskabel med landspecifik stickkontakt 2 m

Produkt- och planeringsanvisningar
- Uteslutande för inbyggnad i köksskåp med en fronttjocklek från 10 mm till 30 mm
- Hålborrning Ø 50 ±0,5 mm

USTG / USTGAB

BORA uttag typ G / BORA uttag Typ G All Black

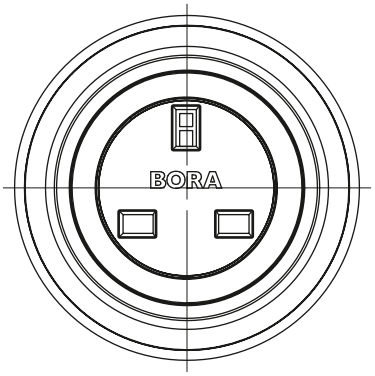

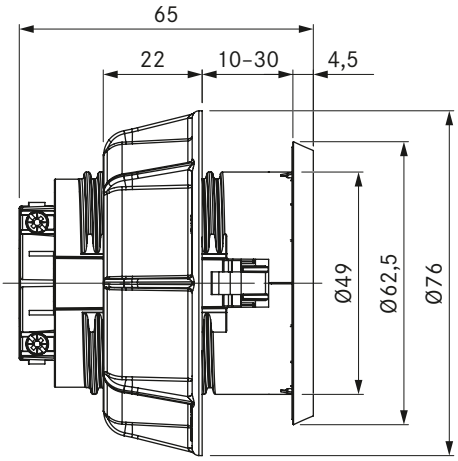

Tekniska data

Matningsspänning	220 – 240 V
Säkring minst	13 A (typ G)
Mått (diameter)	Ø 76 x 60,5 mm
Mått (BxDxH) frontplatta	Ø 62,5 x 4,5 mm

Produktbeskrivning
- Anslutningsmöjlighet för elektriska köksapparater
- Passar för UK, AE, SG
- Mellanring medföljer
- 2 m lång integrerad anslutningskabel
- Enhetlig håldiameter
- matchande tillbehör
- Komplett BORA-system

Leveransomfång
- Uttag USTG
- Anslutningskabel med landspecifik stickkontakt 2 m

Produkt- och planeringsanvisningar
- Uteslutande för inbyggnad i köksskåp med en fronttjocklek från 10 mm till 30 mm
- Hålborrning Ø 50 ±0,5 mm

USTL / USTLAB

BORA uttag typ L / BORA uttag Typ L All Black

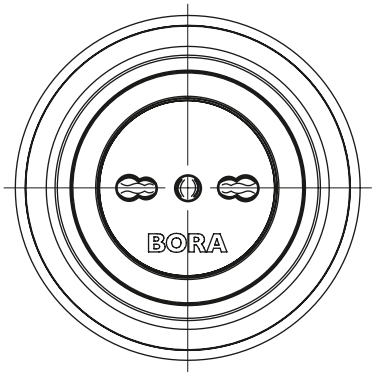

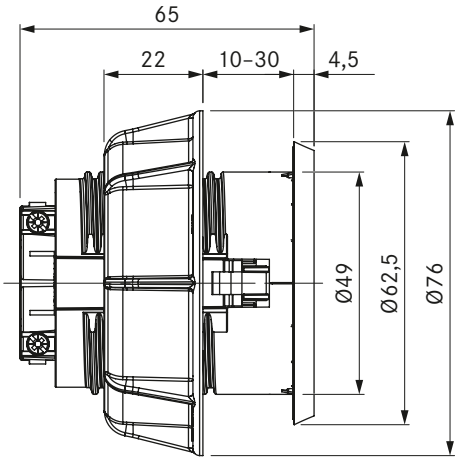

Tekniska data

Matningsspänning	220 – 240 V
Säkring minst	16 A (typ L)
Mått (diameter)	Ø 76 x 60,5 mm
Mått (BxDxH) frontplatta	Ø 62,5 x 4,5 mm

Produktbeskrivning
- Anslutningsmöjlighet för elektriska köksapparater
- Passar för IT, SM
- Mellanring medföljer
- 2 m lång integrerad anslutningskabel
- Enhetlig håldiameter
- matchande tillbehör
- Komplett BORA-system

Leveransomfång
- Uttag USTL
- Anslutningskabel med landspecifik stickkontakt 2 m

Produkt- och planeringsanvisningar
- Uteslutande för inbyggnad i köksskåp med en fronttjocklek från 10 mm till 30 mm
- Hålborrning Ø 50 ±0,5 mm

HIW1

BORA induktions-wokpanna

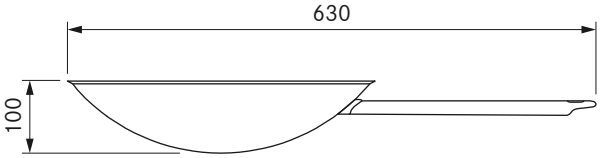

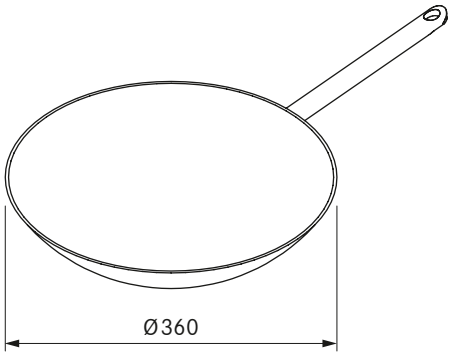

Tekniska data

Mått (diameter)	Ø 360 mm
Material	Flerskiktsmaterial fram till randen med speciell legering
Material yta	Silvinox®
Kapacitet	ca 6 l

Produktbeskrivning
- Induktionsfunktionell
- Flerskiktsmaterial med speciell legering
- Handtag av högkvalitativt rostfritt stål
- matchande tillbehör

Leveransomfång
- BORA induktions-wokpanna HIW1

Uttag positionering

Monteringsanvisningar för BORA-uttagen

Classic 2.0

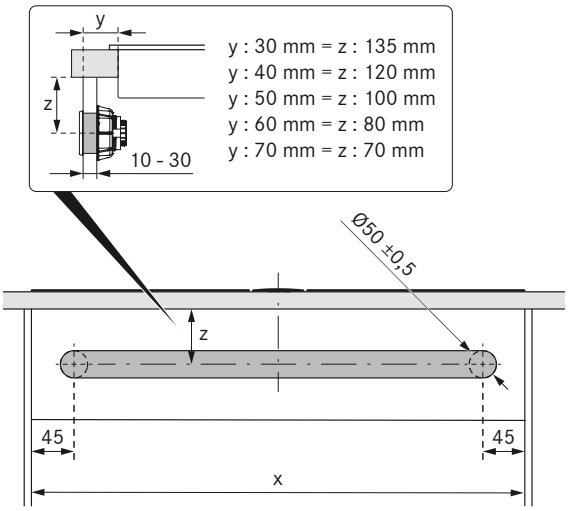

X Pure / Pure

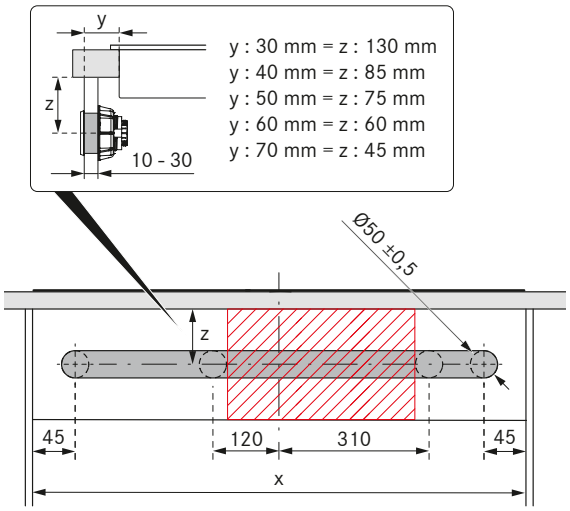

BHA / BHU

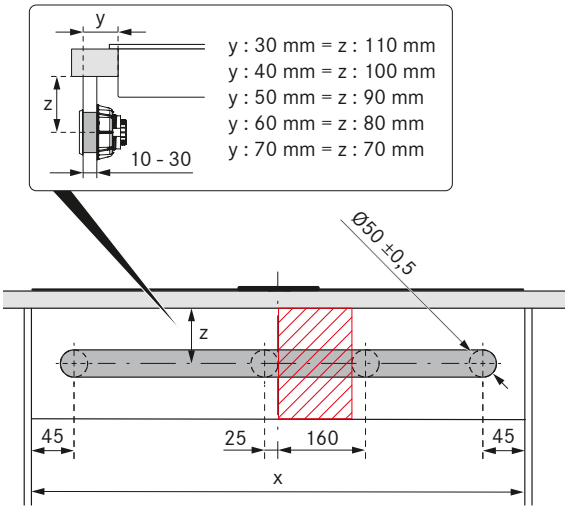

Viktiga planeringshänvisningar:

- Om ingreppslist används måste man beakta att det finns tillräckligt med plats för att montera fästmuttrarna.

BORA Tillbehörsartikel Highlights

BORA PROFESSIONAL 3.0 TILLBEHÖRSARTIKEL (KG 51)

PKA1VK

BORA Pro klaff

PKA1VKAB

BORA Pro klaff All Blackk

PKA1FW

BORA Pro filterkärl

PKA1FF

BORA Pro fettfilter i rostfritt stål

- Lämplig för Professional 3.0, Professional 2.0
- Optimal fettavskiljning
- matchande tillbehör

PKR3

BORA Pro knappring

PKR3AB

BORA Pro knappring All Black

BORA CLASSIC 2.0 TILLBEHÖRSARTIKEL (KG 51)

CKAED

BORA Classic inströmningsmunstycke

CKAEDAB

BORA Classic inströmningsmunstycke All Black

- Snabb driftsättning
- Enkelt avlägsnande genom lutningsmekanism
- Högkvalitativ, robust design

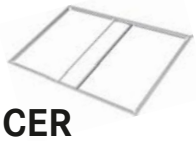

CER

BORA Classic iläggningsram

- Semi-planmontering
- matchande tillbehör

USL515

BORA sidolister för spishäll 515 mm djup

USL515AB

BORA sidolister för spishäll 515 mm djup All Black

- Skydd för glaskeramik
- Enkel montering
- Högkvalitativt material

BORA X PURE TILLBEHÖR (KG 51)

PUXED

BORA Pure inströmningsmunstycke

- Automatisk centrering
- Snabb driftsättning
- matchande tillbehör

PULB

BORA Pure luftrengöringsbox

- Enkelt och kostnadseffektivt filterbyte
- Enkelt avlägsnande och optimal tillgänglighet
- matchande tillbehör

PULBTA

BORA Pure luftrengörigsbox teleskopsystem

- För extra djupa underskåp
- matchande tillbehör

PUHIM

BORA Pure Home In modul

- Modulär Home-In-princip
- Valfri Home-In-funktionalitet (Fönsterkontaktbrytare UFKS)
- matchande tillbehör

BKR830

BORA spishällsram för 830 mm bredd

- Skydd för glaskeramik
- Enkel montering
- Högkvalitativt material

USL515

BORA sidolister för spishäll 515 mm djup

USL515AB

BORA sidolister för spishäll 515 mm djup All Black

- Skydd för glaskeramik
- Enkel montering
- Högkvalitativt material

BORA PURE TILLBEHÖR (KG 51)

PUED

BORA Pure
inströmningsmunstycke svart

- Automatisk centrering
- Snabb driftsättning
- matchande tillbehör

PUEDB

BORA Pure
inströmningsmunstycke blått

- Automatisk centrering
- Färgade inströmningsmunstycken
- matchande tillbehör

PUEDO

BORA Pure
inströmningsmunstycke orange

- Automatisk centrering
- Färgade inströmningsmunstycken
- matchande tillbehör

PUHIM

BORA Pure Home In modul

- Modulär Home-In-princip
- Valfri Home-In-funktionalitet (Fönsterkontaktbrytare UFKS)
- matchande tillbehör

PUEDR

BORA Pure
inströmningsmunstycke rött

- Automatisk centrering
- Färgade inströmningsmunstycken
- matchande tillbehör

PUEDJ

BORA Pure
inströmningsmunstycke jadegrönt

- Automatisk centrering
- Färgade inströmningsmunstycken
- matchande tillbehör

PUEDG

BORA Pure
inströmningsmunstycke greige

- Automatisk centrering
- Färgade inströmningsmunstycken
- matchande tillbehör

USL515

BORA sidolister för spishäll
515 mm djup

USL515AB

BORA sidolister för spishäll
515 mm djup All Black

- Skydd för glaskeramik
- Enkel montering
- Högkvalitativt material

PULB

BORA Pure luftrengöringsbox

- Enkelt och kostnadseffektivt filterbyte
- Enkelt avlägsnande och optimal tillgänglighet
- matchande tillbehör

PULBTA

BORA Pure luftrengörigsbox
teleskopsystem

- För extra djupa underskåp
- matchande tillbehör

BKR760

BORA spishällsram för
760 mm bredd

- Skydd för glaskeramik
- Enkel montering
- Högkvalitativt material

BORA BASIC TILLBEHÖRSARTIKEL (KG 51)

BFIED

BORA Basic
inströmningsmunstycke platt
infattat i en ring i rostfritt stål

- Snabb driftsättning
- matchande tillbehör

BEDAB

BORA Basic
inströmningsmunstycke All Black

- Snabb driftsättning
- Förhöjd hårdhet och slitagetålighet
- matchande tillbehör

USL515

BORA sidolister för spishäll
515 mm djup

USL515AB

BORA sidolister för spishäll
515 mm djup All Black

- Skydd för glaskeramik
- Enkel montering
- Högkvalitativt material

BKR760

BORA spishällsram för
760 mm bredd

- Skydd för glaskeramik
- Enkel montering
- Högkvalitativt material

BORA Tillbehörsartikel Highlights

BORA UNIVERSALARTIKEL TILLBEHÖR (KG 51)

USTF

BORA uttag typ F

USTFAB

BORA uttag typ F All Black

- Anslutningsmöjlighet för elektriska köksapparater
- Integrerad barnsäkring
- Lämplig för DE, ES, IT, AT, LU, PT, RU, BR, SE, NL

USTE

BORA uttag typ E

USTEAB

BORA uttag Typ E All Black

- Anslutningsmöjlighet för elektriska köksapparater
- Integrerad barnsäkring
- Passar för FR, PL, BE, CZ, SK

USTJ

BORA uttag typ J

USTJAB

BORA uttag Typ J All Black

- Anslutningsmöjlighet för elektriska köksapparater
- Passar för CH, LI
- Mellanring medföljer

USTG

BORA uttag typ G

USTGAB

BORA uttag Typ G All Black

- Anslutningsmöjlighet för elektriska köksapparater
- Passar för UK, AE, SG
- Mellanring medföljer

USTL

BORA uttag typ L

USTLAB

BORA uttag Typ L All Black

- Anslutningsmöjlighet för elektriska köksapparater
- Passar för IT, SM
- Mellanring medföljer

HIW1

BORA induktions-wokpanna

- Induktionsfunktionell
- Flerskiktsmaterial med speciell legering
- Handtag av högkvalitativt rostfritt stål

UGS

BORA skrapa till glaskeramiska ytor

- Enkel borttagning av smuts och inkrustningar
- Passar för alla BORA Glaskeramiska spishällar
- matchande tillbehör

PTTS1

BORA Tepan-skrapa

- Passar för vändning och rengöring
- Passar för rengöring av BORA Tepan-grillar i rostfritt stål

UEBFES

BORA 3box ytterväggsventil ingreppsskydd

UEBRES

BORA 3box ytterväggsventil rund ingreppsskydd

- Säkerhetsrelevant komponent
- Enkel beställning

UFKS

BORA Fönsterkontaktbrytare

- Säkerhet
- Certifierad enhet
- Anslutningskabel tillhandahålls av kunden

UWM1

BORA vindmätare

- Snabb funktionsprovning

BORA FETTFILTER

PKA1FF

BORA Pro fettfilter i rostfritt stål

- Lämplig för Professional 3.0, Professional 2.0
- Optimal fettavskiljning
- matchande tillbehör

CKAFFE

BORA Classic fettfilterenhet

- Lämplig för Classic 2.0
- Optimal fettavskiljning
- Tvådelad fettfilterenhet

PUEF

BORA Pure fettfilter i rostfritt stål

- Lämplig för Pure, X Pure
- Optimal fettavskiljning
- matchande tillbehör

BFF

BORA Basic fettfilter i rostfritt stål BH/BF

- Lämplig för Basic, GP4
- Optimal fettavskiljning
- matchande tillbehör

BORA LUKTFILTER

PUAKF

BORA Pure aktivkolfilter

- Lämplig för Pure, X Pure
- Livslängd ca 150 h/1 år
- Enkelt avlägsnande och optimal tillgänglighet

BAKFS

BORA Basic set aktivkolfilter (2 st.) BHU/BIU/BFIU

- Lämplig för Basic, GP4
- Livslängd ca 150 h/1 år
- effektiv luktneutralisering

ULBF

BORA luftrengöringsbox flexibel

- Lämplig för Professional 3.0, Professional 2.0, Classic 2.0
- Hållbarhet ca. 300 tim / 1,5 år
- effektiv luktneutralisering

ULB3X

BORA luftrengöringsbox 3

- Lämplig för Professional 3.0, Professional 2.0, Classic 2.0
- Livslängd ca 600 h/3 år
- effektiv luktneutralisering

ULB3AS

BORA luftrengöringsbox 3 set aktivkolfilter

- Livslängd ca 600 h/3 år
- effektiv luktneutralisering
- Komplett BORA-system

BORA GAS MUNSTYCKE UPPSÄTTNINGAR

NATURGAS

Nej.	Ø SR-brännare/normalbrännare	Ø R-brännare/högeffektsbrännare	länder
PKGDS2020	104	125	AT, BE, CH, CY, CZ, DE, DK, EE, ES, FI, FR, GB, GR, HR, IE, IS, IT, LT, LU, LV, MT, NO, PL, PT, RO, SE, SI, SK, TR
PKGDS2525	104	131	NL
PKGDS2013	115	149	RU
PKGDS2025	100	119	HU
PKGDS2520	110	131	valfritt DE
PKGDS2010	122	155	AUS, NZ

GASOL/FLASKGAS

Nej.	Ø SR-brännare/normalbrännare	Ø R-brännare/högeffektsbrännare	länder
PKGDS3028	69	85	BE, CH, CY, CZ, DK, EE, ES, FI, FR, GB, GR, HR, HU, IE, IT, LT, NL, NO, PL, PT, RO, SE, SI, SK, TR
PKGDS3050	62	78	AT, CH, DE, GR, SK
ytterligare munstycksuppsättningar vid PKG3			
PKGDS3130	75	92	AUS, NZ, CZ, FI, NL
PKGDS3150	65	80	AT, CH, CZ, DE, NL, SK

MP_9042 kanalledning med S-kurva ytterväggsventil UEBF

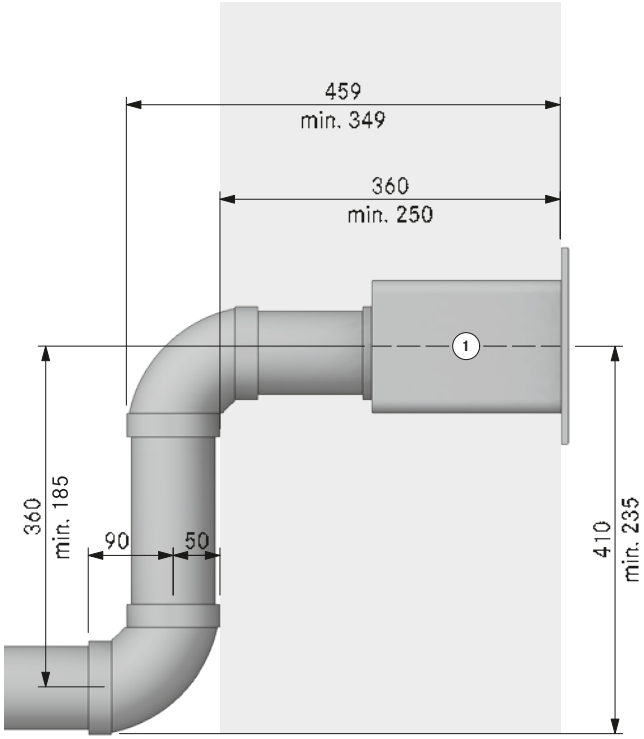

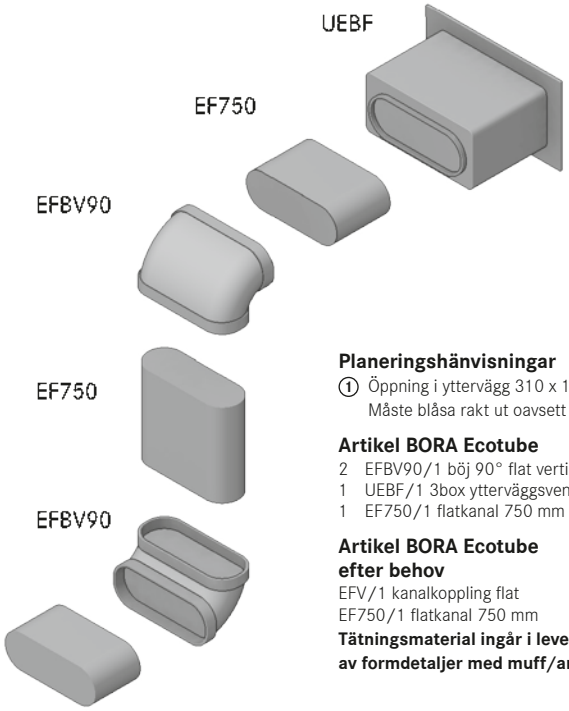

Planeringshänvisningar

① Öppning i yttervägg 310 x 155 mm
Måste blåsa rakt ut oavsett väder

Artikel BORA Ecotube

2 EFBV90/1 böj 90° flat vertikal
1 UEBF/1 3box ytterväggsventil
1 EF750/1 flatkanal 750 mm

Artikel BORA Ecotube efter behov

EFV/1 kanalkoppling flat
EF750/1 flatkanal 750 mm
Tätningsmaterial ingår i leveransen av formdetaljer med muff/ar

MP_9062 kanalledning med S-kurva ytterväggsventil UEBR

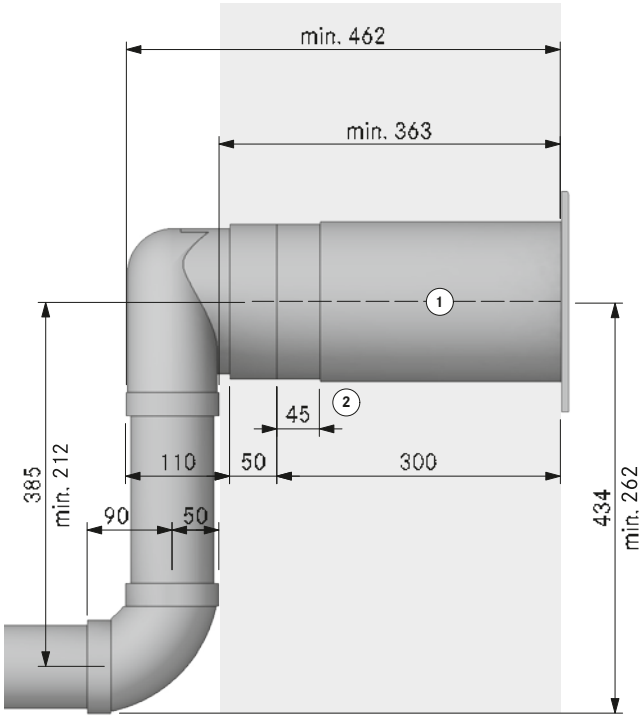

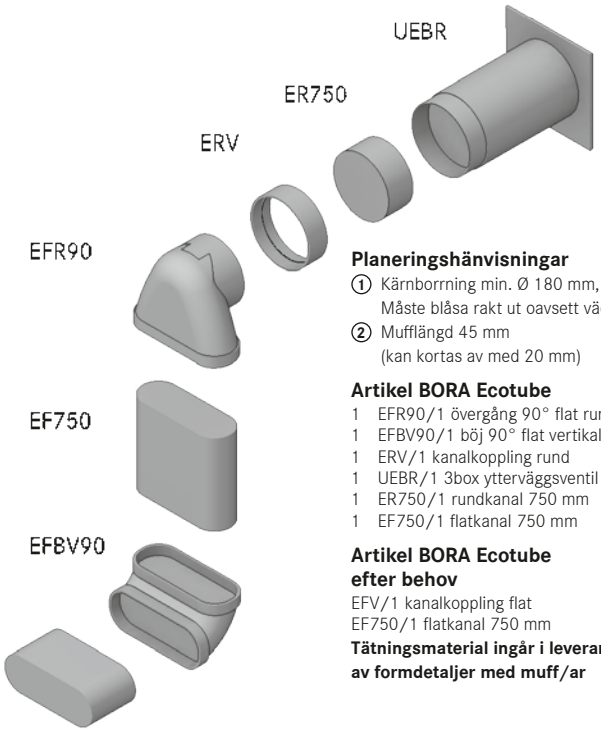

Planeringshänvisningar

① Kärnborrning min. Ø 180 mm,
Måste blåsa rakt ut oavsett väder
② Mufflängd 45 mm
(kan kortas av med 20 mm)

Artikel BORA Ecotube

1 EFR90/1 övergång 90° flat rund
1 EFBV90/1 böj 90° flat vertikal
1 ERV/1 kanalkoppling rund
1 UEBR/1 3box ytterväggsventil rund
1 ER750/1 rundkanal 750 mm
1 EF750/1 flatkanal 750 mm

Artikel BORA Ecotube efter behov

EFV/1 kanalkoppling flat
EF750/1 flatkanal 750 mm
Tätningsmaterial ingår i leveransen av formdetaljer med muff/ar

MP_9066 kanalledning flat med kanalkoppling till ytterväggsventil UEBR

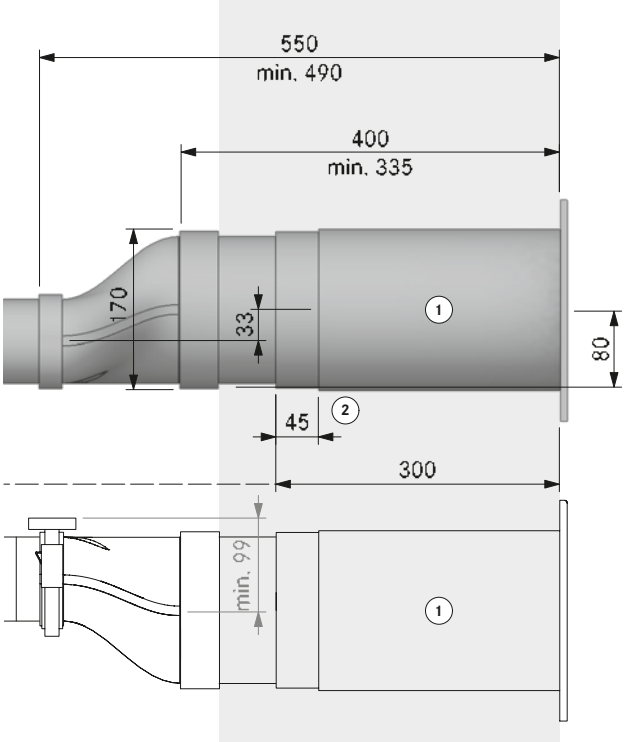

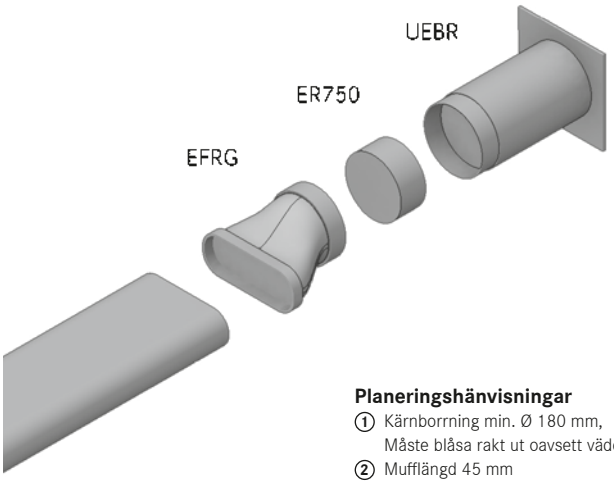

Planeringshänvisningar

① Kärnborrning min. Ø 180 mm, Måste blåsa rakt ut oavsett väder

② Mufflängd 45 mm (kan kortas av med 20 mm)

Artikel BORA Ecotube

1 EFRG/1 övergång flat rund rak
1 UEBR/1 3box ytterväggsventil rund
1 ER750/1 rundkanal 750 mm

Tätningsmaterial ingår i leveransen av formdetaljer med muff/ar

MP_9068 kanalledning högkant med kanalkoppling EFR90 till ytterväggsventil UEBR

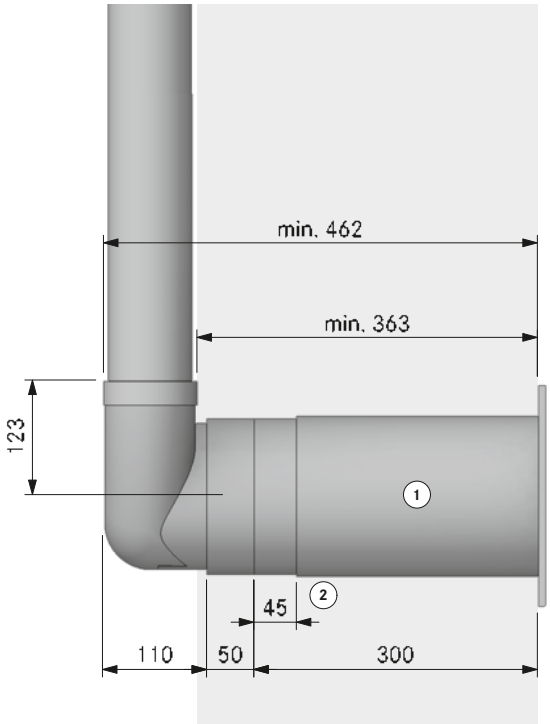

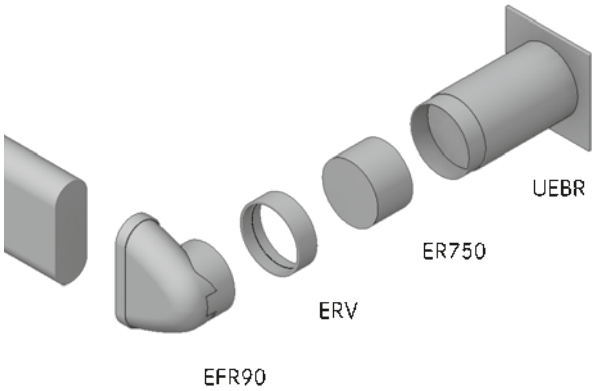

Planeringshänvisningar

① Kärnborrning min. Ø 180 mm, Måste blåsa rakt ut oavsett väder

② Mufflängd 45 mm (kan kortas av med 20 mm)

Artikel BORA Ecotube

1 EFR90/1 övergång 90° flat rund
1 ERV/1 kanalkoppling rund
1 UEBR/1 3box ytterväggsventil rund
1 ER750/1 rundkanal 750 mm

Tätningsmaterial ingår i leveransen av formdetaljer med muff/ar

MP_9026 kanalledning sockelmotor ULS med 15° böjar EFBH15

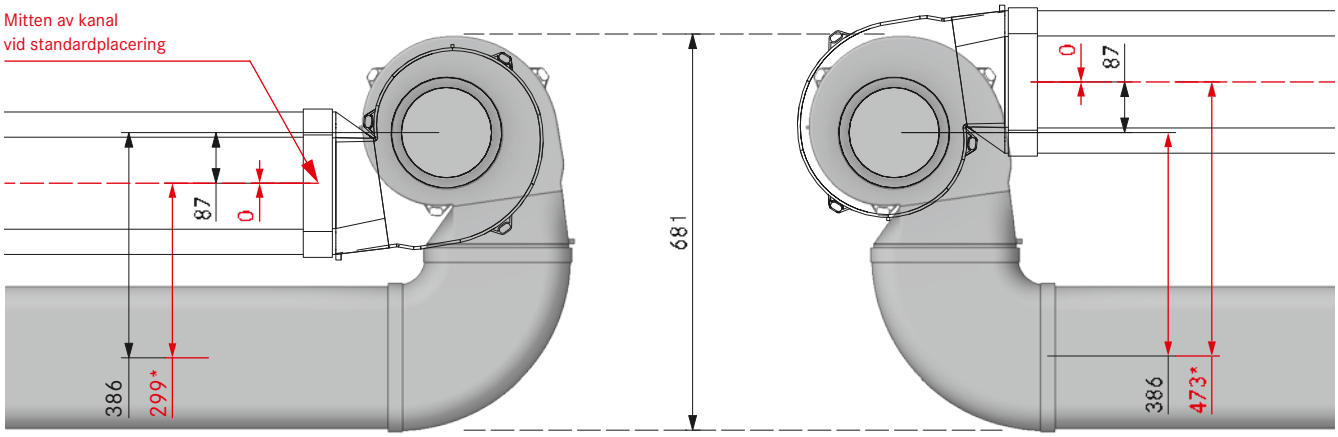

1x EFBH15

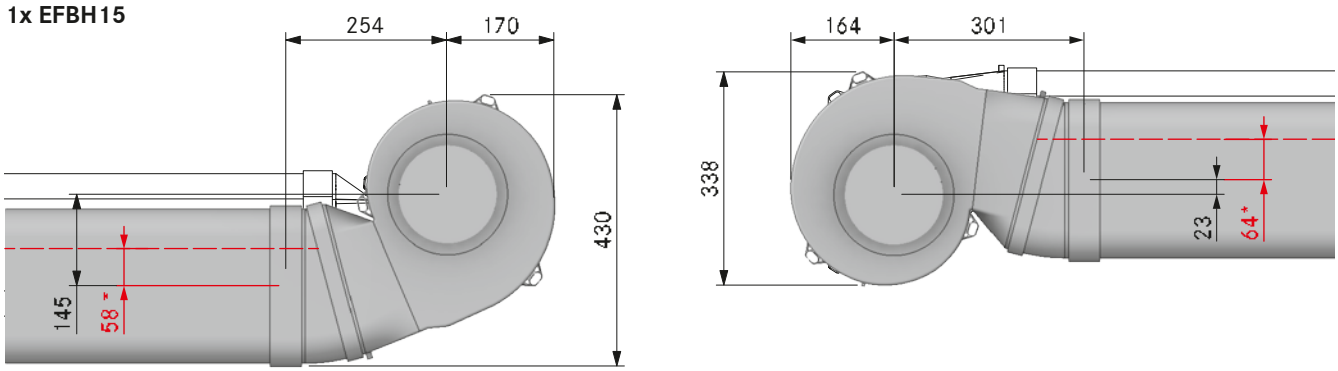

2x EFBH15

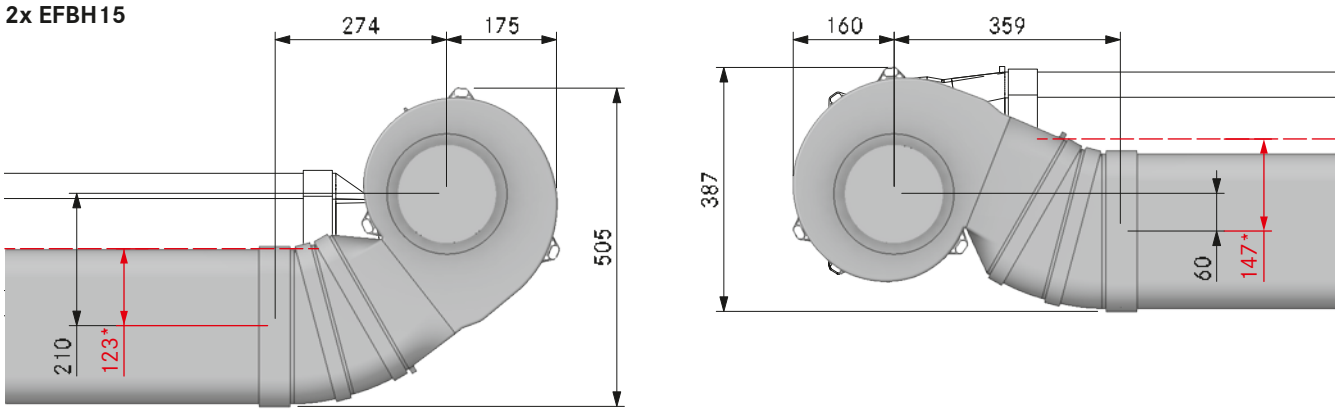

3x EFBH15

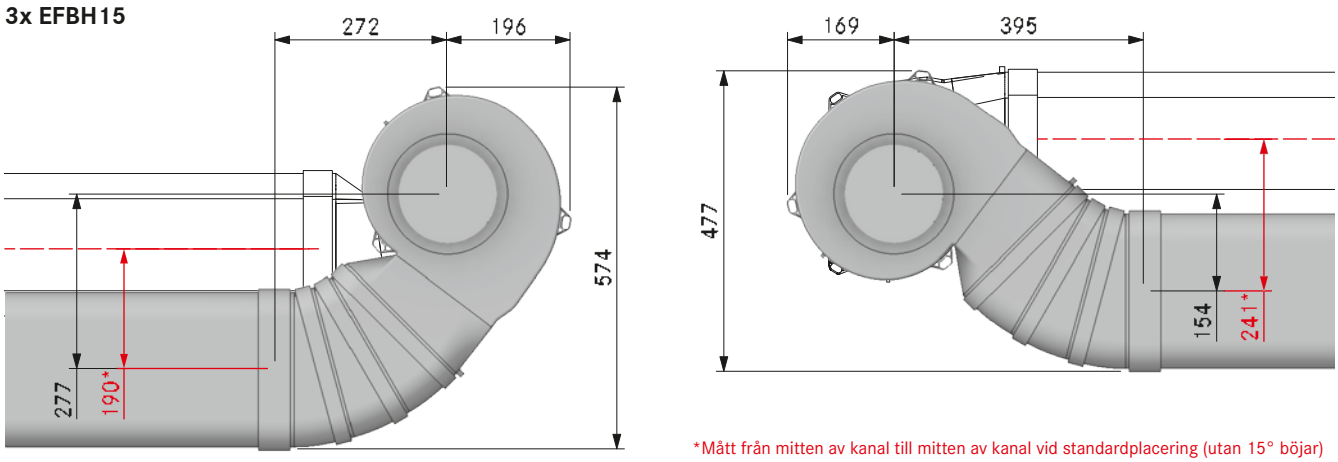

*Mått från mitten av kanal till mitten av kanal vid standardplacering (utan 15° böjar)

MP_9027 kanalledning stigarledning rund

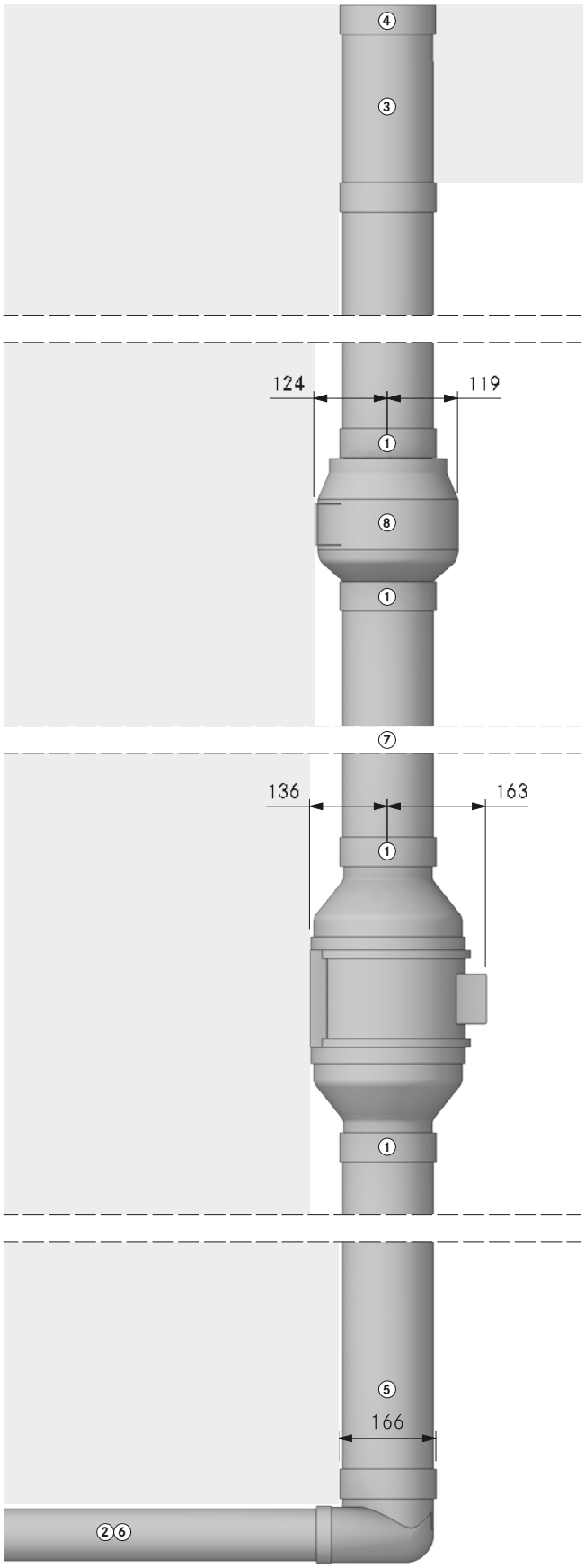

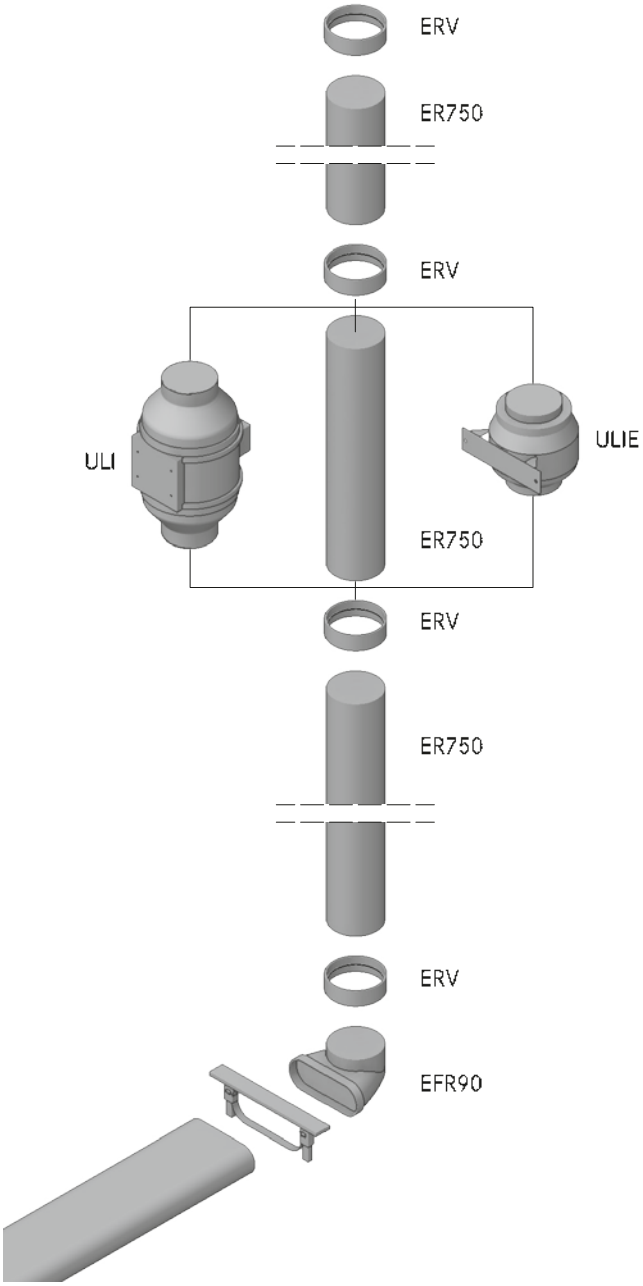

Planeringshänvisningar

1. Innan och efter motorn måste man planera in minst 500 mm rak frånluftlängd
2. Frånluftvägen okänd. Beakta BORA:s grundregel för maximal frånluftväg. Ecotube lämpar sig inte för utomhusbruk
3. Kärnborrning min. Ø 180 mm
4. Använd lämplig takgenomföring
5. Eventuellt måste en kondensvattenavskiljare installeras
6. Ljuddämpare rekommenderas starkt
7. Avstånd mellan två motorenheter minst 3 m
8. Vid användning av ULI och ULIE, placera ULIE som andra motor

Artikel BORA efter behov

1 ULI rörmotor EC
och/eller
1 ULIE extra rörmotor AC

Artikel BORA Ecotube

1 EFR90/1 övergång 90° flat rund
2 ERV/1 kanalkoppling rund
1 ER750/1 rundkanal 750 mm

Artikel BORA Ecotube efter behov

ERV/1 kanalkoppling rund
ER750/1 rundkanal 750 mm
ERMS/1 monteringsset runt
Tätningsmaterial ingår i leveransen av formdetaljer med muff/ar

BORA 3box UEBF

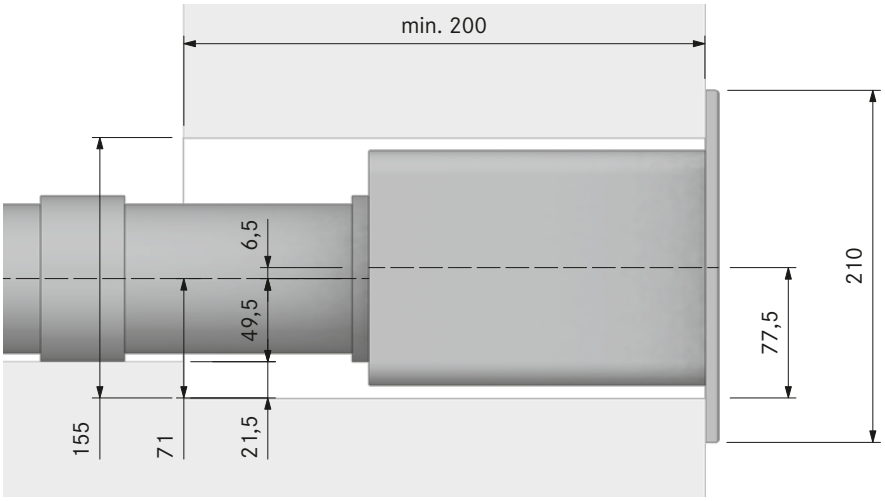

Tänk på att ytterväggsventilen skjuter ut nedåt.

BORA 3box UEBR / BORA 3box UEBRK

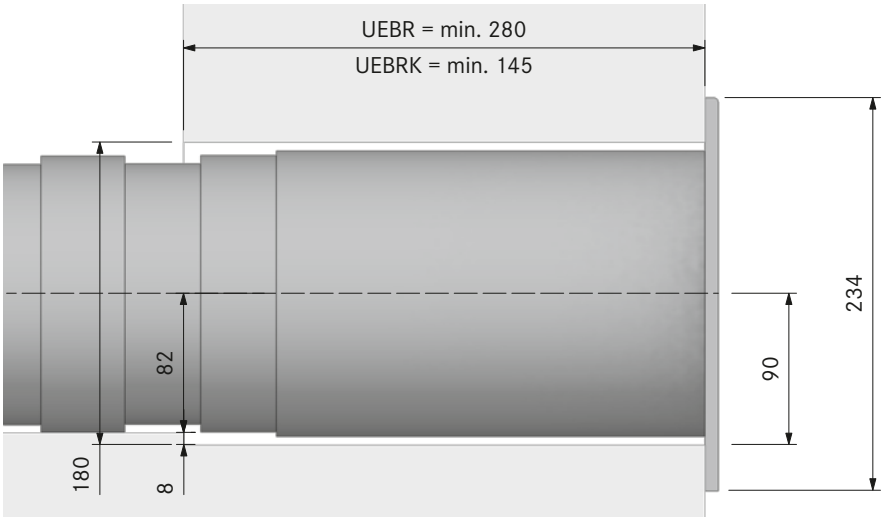

Tänk på att ytterväggsventilen skjuter ut nedåt.

Utsug i ett källarschakt

I detta exempel leds luften in i ett källarschakt. Även här måste ett tillräckligt avstånd iakttas (utmärkt enligt UEBF).

Schaktet i vilket ytterväggsventilen byggs in, måste ha följande mått:

- Min. 300 mm avstånd från ytterväggsventilens frontpanel till schaktväggen
- Bredden måste uppgå till minst 370 mm
- Schaktet måste vara lägre än ytterväggsventilens underkant

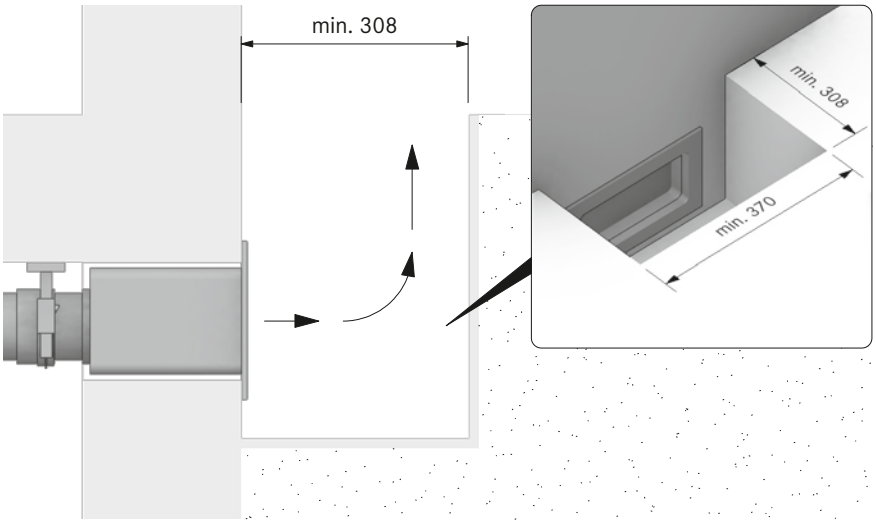

Utsugsledning

med kanalsystemet BORA Ecotube

Grundregel för maximal frånluftsväg vid användning av BORA Ecotube kanalsystem och 3box ytterväggsventiler:

Vanligtvis är det med den integrerade motorn resp. med en universalmotorkomponent möjligt att realisera upp till 6 meters kanallängd med sex 90° böjar eller 8 meter med fyra 90° böjar eller 10 meter med två 90° böjar. När det gäller produktlinjerna Professional och Classic kan man genom ytterligare en andra motorkomponent ha ännu längre resp. komplexare frånluftsvägar.

Minsta tvärsnitt som krävs:

För att kunna avleda den insugna luftmängden utan höga förluster, måste ett minsta tvärsnitt på 176 cm^2 iakttas för varje komponent.

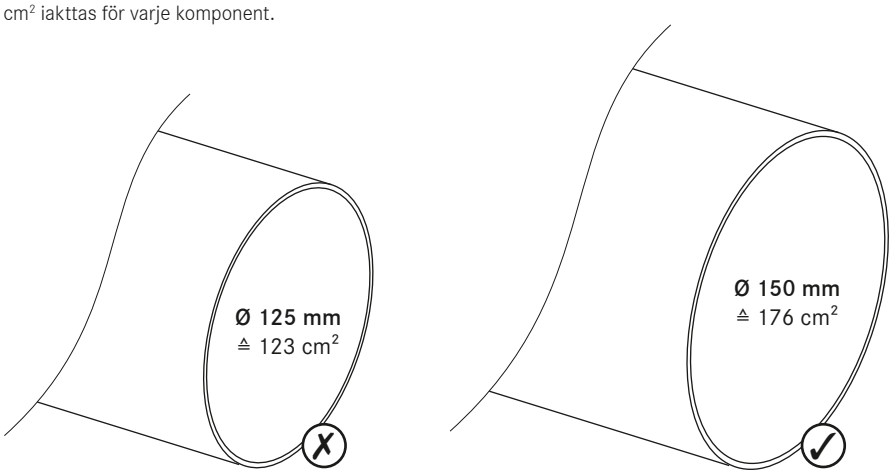

Variabla möjligheter vid planeringen

Utsugsledningen kan göras på olika sätt. I regel väljer man en lösning i sockelområdet i köket, men under vissa omständigheter kan utsugsledningen även integreras i golvet.

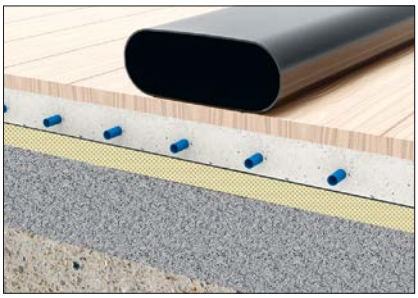

Plattkanal på golvbeläggningen

Plattkanal i källartaket

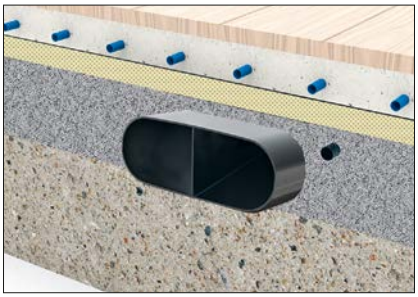

Plattkanal i utjämningsskiktet (enligt DIN 18560-2)

EFS750 BORA Ecotube plattkanal 750 mm med steg måste täckas helt och hållet av ett bundet utjämningsskikt enligt DIN 18560-2.

Plattkanal delvis i utjämningsskiktet och cementgolv med armering

Om EFS750 BORA Ecotube plattkanal 750 mm med steg inte täcks av utjämningsskiktet måste cementgolvet armeras.

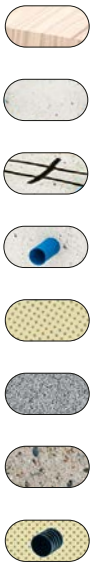

Golvbeläggning

Cementgolv utan armering

Cementgolv med armering

Golvvärme

Stegljudsisolering

Utjämningsskikt

Betongtak

Tomrör för nät- och styrledning

BORA Ecotube

Kanalsystem

Fördelar

- Helhetslösning
- Unikt tätningskoncept och enkel montering
- Förbättrad utsugseffekt genom släta ytor
- Upp till 20% mindre tryckförlust
- Materialklass B1
- Ovalt tvärsnitt för optimerat flöde

ER750/1

EF750/1

EFS750/1

ERB90

EFBH90

EFR90

EFBV90

EFRG

EFRV110

EFRV

ERV

EFV

EF47

EFBH15

ERD

EFD

ERMS

EFMS

Rör och kanaler

Fördelar BORA Ecotube

Rörtyper

BORA Ecotube tvärsnitt och former perfektionerar BORA ångsugssystemens utsugsfunktion och effektivitet.
Var noga med att den invändiga rördiametern på 150 mm (= 176 cm^2) inte underskrids.

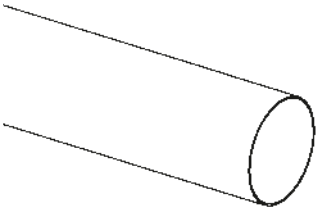

Rundrör: Ecotube ER750/1

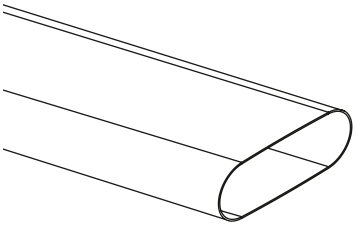

Plattkanal: Ecotube ER750/1

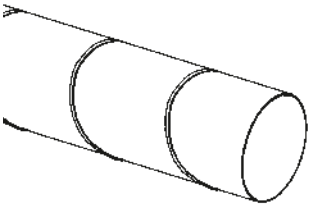

Veckat rör

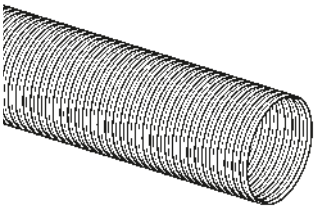

Aluflex-slang

Optimalt flöde på rörens inre ytor

Med den nya BORA Ecotube har flödesförhållandet förbättrats med en upp till 20 % lägre tryckförlust jämfört med andra kanalsystem på marknaden.

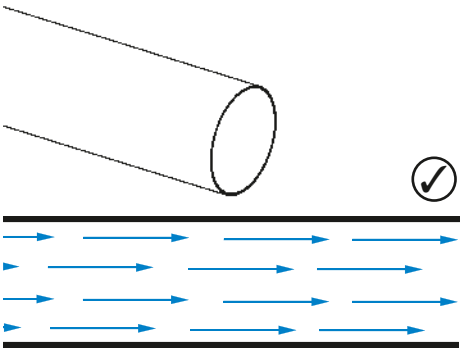

BORA Ecotube:
optimalt flöde genom rörens släta insidor

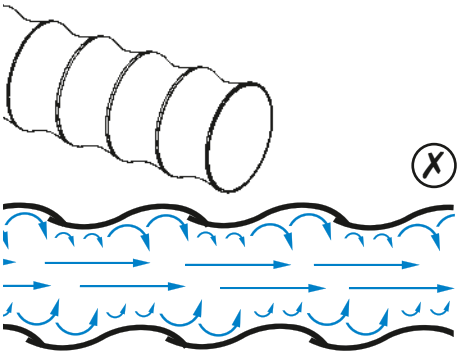

Vanlig spiralslang:
mycket dåligt flöde genom extremt ojämna ytor

Dragning rörböj

Rörens och böjarnas dragning måste vara avstämda mot varandra. BORA Ecotube uppnår med sin rörböj en optimal utsugseffekt genom speciellt integrerade ledande kroppar och avrundade kanter. Om du använder ett annat kanalsystem, iaktta våra tips för flödesbeteendet i rörböjar.

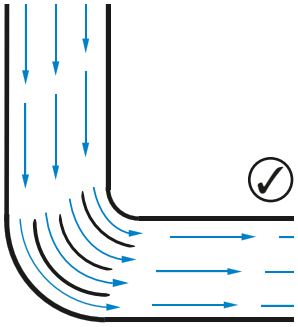

BORA Ecotube:
Optimal strömning genom integrerade styrkroppar och rundade kanter i rörböjarna

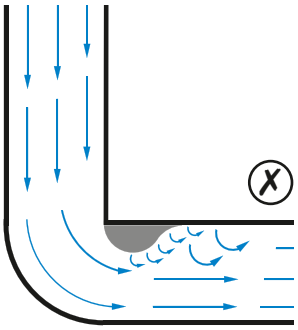

Ogynnsamt flöde: bakom de vassa innerhörnen uppstår luftvirvlar.

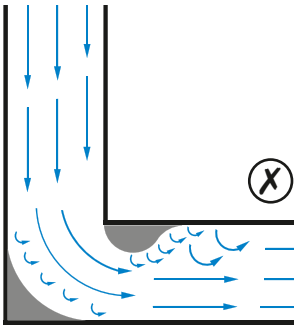

Dåligt flöde: bakom de vassa hörnen uppstår luftvirvlar.

Utsugssystem

Passar alla BORA ångsugssystem

Fördel utsug

Vid BORA utsugssystem leds matoset direkt ut i det fria via motorn, kanalsystemet BORA Ecotube och ytterväggsventilen BORA 3box. Os och lukt avlägsnas därmed helt ur matlagningsområdet. Eftersom alla BORA system i motsats till vanliga fläktkåpor arbetar med en intelligent flödesteknik i stället för en stor matningsvolym, leds mindre varm rumsluft ut ur huset. Därmed sparas energi.

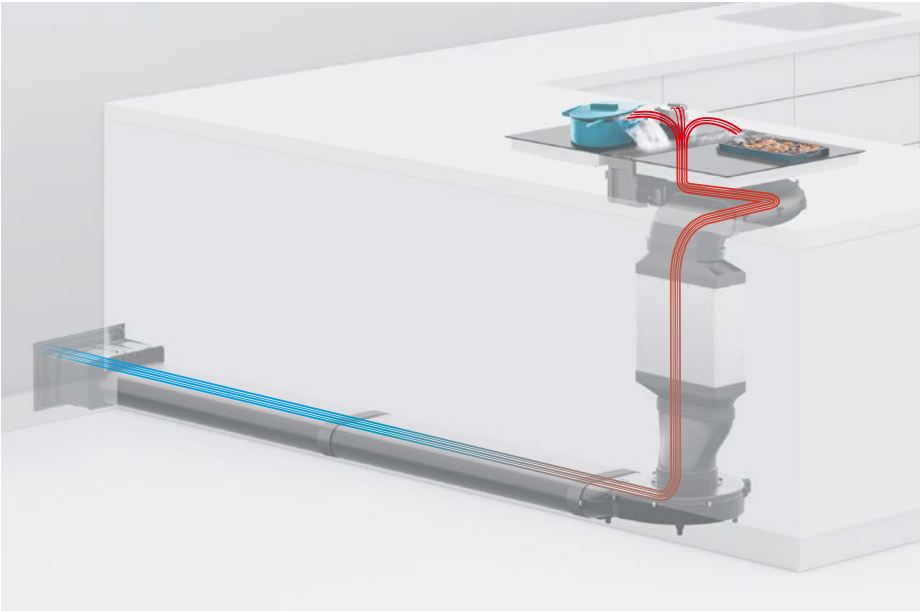

Utsug monteringsexempel
BORA Classic 2.0 - CKA2
(samma princip för Professional, X Pure, Pure och Basic)

Luftcirkulationssystem

Passar alla BORA ångsugssystem

Fördel luftcirkulation

BORA luftcirkulationssystem är den alternativa lösningen till utsugsvarianten. Matoset leds härvid via motorn in i de speciellt utvecklade luftcirkulationsfiltren ULBF, ULB3X, PUAKF eller BAKFS som effektivt avlägsnar lukt ur kökets utsugsluft. Detta säkerställs också av BORA luftcirkulationssystem för frisk luft i köket. Eftersom den varma luften vid luftcirkulationssystemen hålls kvar i huset, är de perfekta för passiva, låg- och nollenergibyggnader.

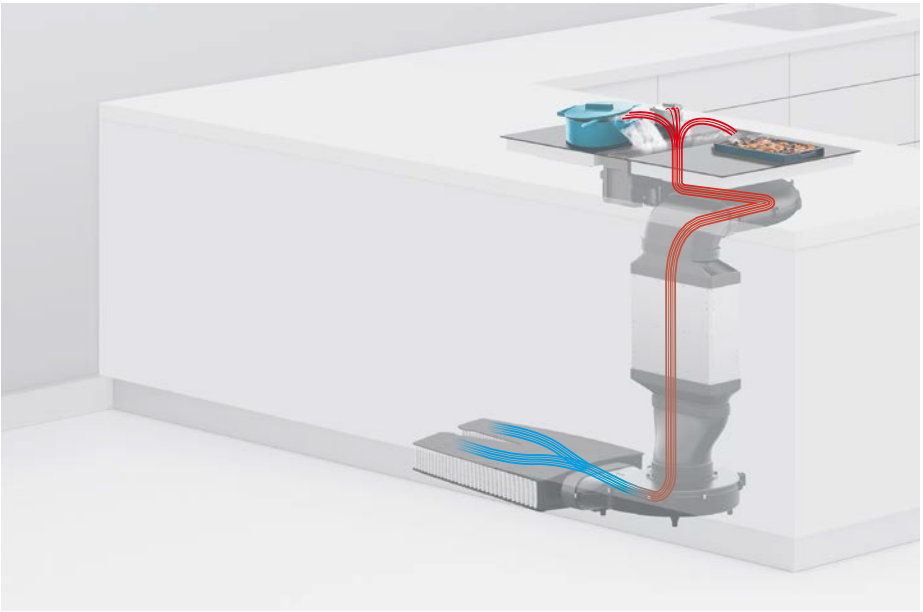

Luftcirkulation monteringsexempel
BORA Classic 2.0 – CKA2
(samma princip för Professional, X Pure, Pure och Basic)

Matlagning i luftcirkulationsdrift

Luftfuktighet vid matlagning i luftcirkulationsdrift

Luftcirkulationsdrift i test

Omfattande interna test har visat att det vid sakkunnig planering och montering, vid luftcirkulationsdrift med BORA ångsugar inte uppstår någon relevant förhöjning av fuktigheten inuti angränsande möbler.
Fuktskador på köksmöbler eller till och med mögelbildning kan därmed uteslutas vid normal matlagning. Hålls rumsklimatet inom gränserna för det behagliga, överskrids inte i någon fas den för dylika skador kritiska luftfuktigheten på 80% rel. fuktighet.
BORA ångsugar och luftcirkulationssystem är perfekt avstämda mot varandra. Ångsugens eftergång sker automatiskt och garanterar därmed ett tillräckligt luftutbyte samt luftcirkulationsfiltrets optimala funktion och livslängd.

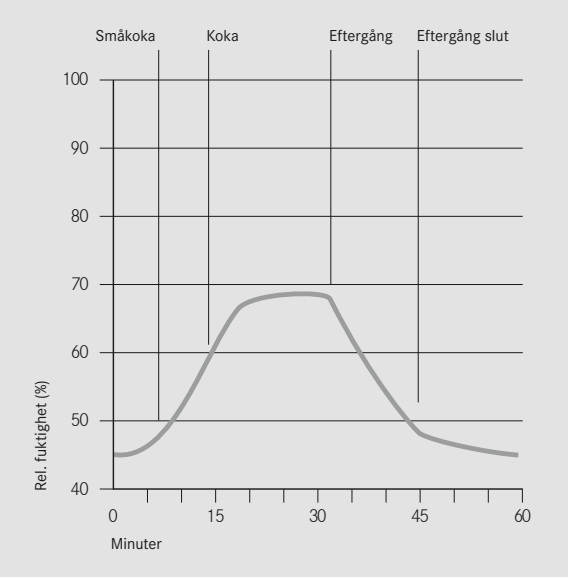

Test
30 min. intensiv kokning av 1,8 l vatten

Fettavskiljningsgrad

Fettavskiljningsgrad enligt DIN/EN-norm för energidekalen

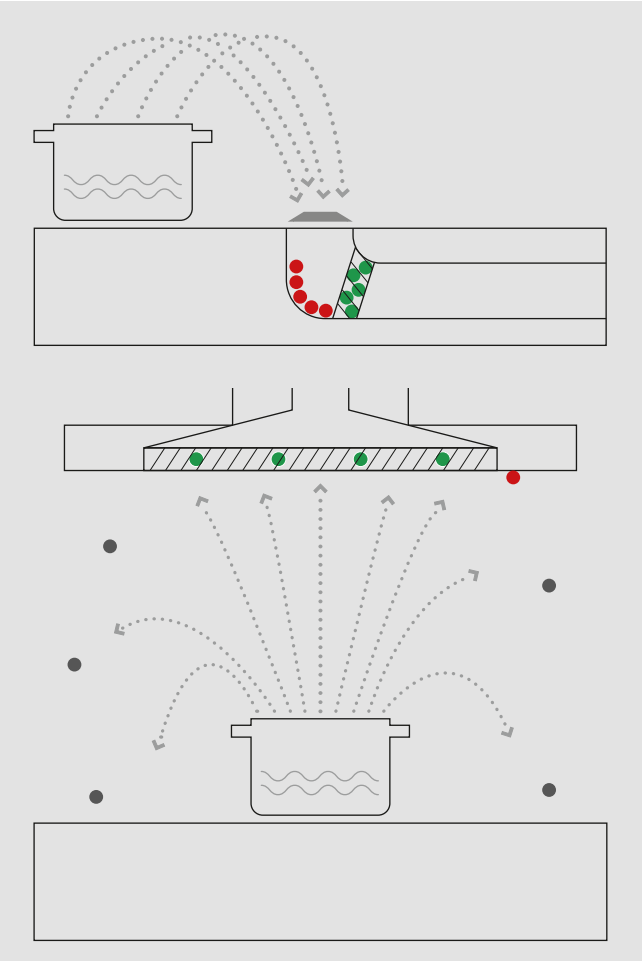

Testförfarandet

- Fettavskiljningsgraden anger hur mycket fettpartiklar som fångas upp av fettfiltret och andra, löstagbara resp. diskbara komponenter. Denna mängd jämförs med den partikelmängd som sammanlagt sugs in av ångsugen/fläktkåpan. För BORA produkter ligger denna andel vid 95% – fläktkåpor uppnår delvis bara hälften av detta värde.
- Andelen fettpartiklar som inte ens sugs in av fläktkåpor inte medräknad. På så vis uppstår motsägelsen mellan en hög uppsamlingskvot och fettavskiljningsgraden - det har sin förklaring i att testförfarandet har utvecklats för fläktkåpor.
- Fettet som avlagras framför filtret vid BORA Professional och BORA Classic, tas helt enkelt bort med en trasa – det är dock inte relevant för normen eftersom endast löstagbara komponenter värderas.
- För den dagliga användningen betyder det för BORA: luft, hår, kläder och ytor förblir rena.
- BORA Basic tillmötesgår faktiskt normeringen genom den avtagbara husbottnen och uppnår en hög fettavskiljningsgrad även enligt normen.

- vatten
- olja/fett
- fett som samlas i fettfiltret
- fett som avlagras framför fettfiltret (sänker fettavskiljningsgraden)
- fett som inte fångas upp (tas ingen hänsyn till vid fettavskiljningsgradens beräkning)

Fettavskiljningsgrad BORA

$$= \frac{●●●●●}{●●●●● + ●●●●●} \%$$

Fettavskiljningsgrad vanlig fläktkåpa

$$= \frac{●●●●}{●●●● + ●} \%$$

Tack vare en överlägsen utsugsteknik och modern filterteknologi sörjer BORA för kännbart mer komfort vid matlagningen.
Fettfiltren i rostfritt stål är kompakta, kan lätt tas ut och diskas i diskmaskin.

Drift med eldstäder

Samtidig utsugsdrift med eldstäder

Rumsluftberoende eldstäder (t. ex. gas-, olje-, ved- eller koleldade värmeapparater, genomströmningsapparater, varmvattenberedare) hämtar förbränningsluften från rummet där de är står och leder ut avgaser utomhus via ett avgassystem (t. ex. kamin).
Används ångsugen i utsugsdrift, hämtas rumsluften ur rummet där den är monterad och de angränsande rummen. Är tilluften inte tillräcklig uppstår ett undertryck. Giftiga gaser sugs tillbaka in i bostaden från skorstenen eller utsugsschaktet.
Detta gäller såväl för rumsluftsberoende som rumsluftsoberoende eldstäder.
Fönsterkontaktbrytaren liksom undertrycksvakten garanterar att ångsugen endast kan användas vid tillräcklig tillförsel av friskluft.

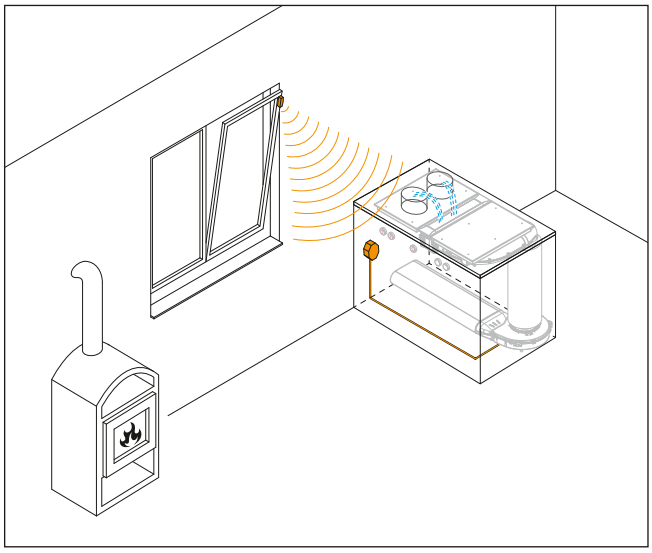

Fönsterkontaktbrytare*
Vid drift av en ångsugsanordning i omedelbar närhet till en rumsluftsoberoende eldstad säkerställer UFKS BORA fönsterkontaktbrytare tillräcklig tillförsel av friskluft i köket. En sensor i fönsterbågen övervakar om fönstret är öppet eller stängt och via radiosignal överförs sedan denna information till mottagaren som är ansluten till den aktuella BORA ångsugen via Home-In-gränssnittet. På så vis säkerställer man att det installerade ångsugssystemet endast går att använda då fönstret är öppet. Detta eliminerar risken att ett undertryck uppstår i rummet. BORA fönsterkontaktbrytare passar till BORA Professional 3.0, BORA Classic 2.0, BORA X Pure, BORA Pure och BORA Basic.
Anslutningen måste utföras av en behörig fackman med erforderlig elektronisk kompetens.

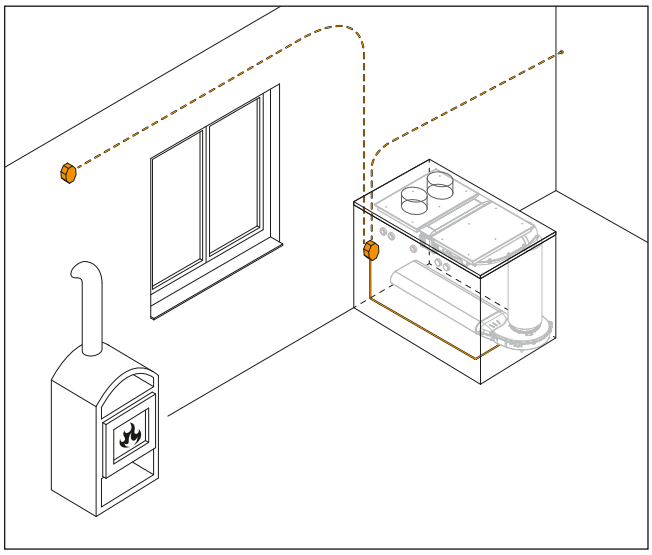

Undertrycksvakt*
En understrycksvakt övervakar tryckskillnaden mellan rummet där den rumsluftsberoende eldstaden står och det externa trycket. Apparaten jämför lufttrycksförhållandena och om den tillåtna tryckskillnaden överskrids stänger den av ångsugsanordningen. Vid val av undertrycksvakt måste du se till att välja en produkt med erforderliga godkännanden. Undertrycksvakter passar till BORA Professional 3.0, BORA Classic 2.0, BORA X Pure, BORA Pure och BORA Basic.
Anslutningen måste utföras av en behörig fackman med erforderlig elektronisk kompetens.

* Observera: Samtidig användning av en rumsluftsberoende eldstad och en utsugsanordning måste godkännas och friges av en lokal, auktoriserad sotare. Kökets utsugsluft får inte ledas in i en rök- eller avgaskanal. Om en sådan kanal eller skorsten inte längre används, bör du för användningen inhämta ett godkännande av en lokal, auktoriserad sotare.

Externa kopplingskontakter

Gränssnitt för externa enheter

Home In | Home Out

BORA ångsugarna PKA3/PKA3AB, PKAS3/PKAS3AB, CKA2 är som standard utrustade med gränssnitt för externa enheter. Dessa Home In/Home Out-gränssnitt möjliggör enkel och smidig anslutning av externa säkerhetsanordningar och anläggningar. Detta gör det möjligt att enkelt styra flera köks- och frånluftstekniska enheter.
Med Home In-tillbehörsmodulen PUHIM BORA Pure Home In-modulen (tillval) kan du uppgradera BORA X Pure/BORA Pure ångsugssystemet med ett gränssnitt för externa enheter.

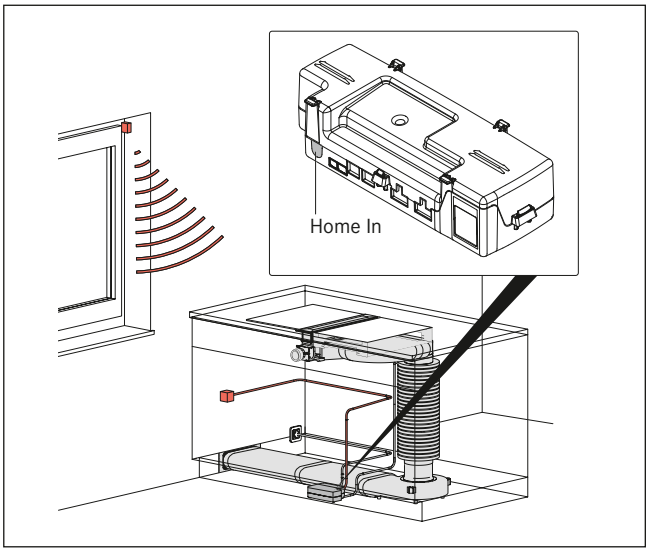

Home In förbindelselänk enligt exempel PKA3

Home In
Kontakten Home In kan användas för externa säkerhetsutrustningar som t.ex. fönsterkontaktbrytare eller undertrycksvakter. Med dessa frånkopplas ångsugen när fönstret är stängt eller undertryck konstateras i rummet. Ångsugen fungerar endast vid stängd kontakt. På så vis är du alltid säker - även när ingen befinner sig i rummet.

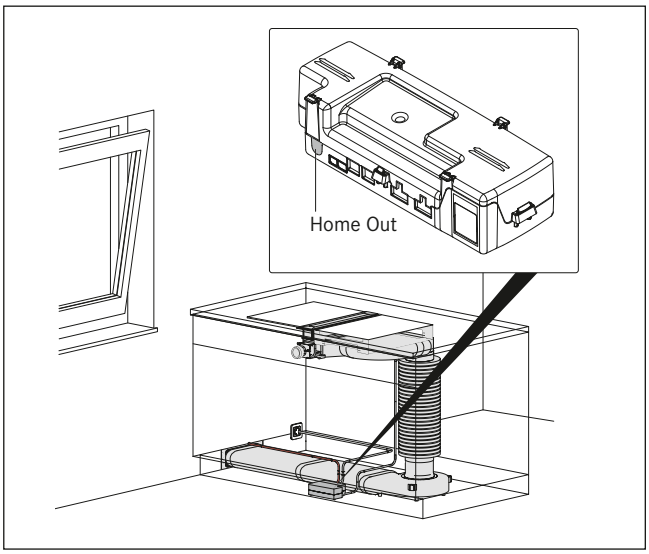

Home Out förbindelselänk enligt exempel PKA3

Home Out
Kontakten Home Out är det gränssnitt med vilket externa enheter kan till- och frånkopplas samtidigt med ångsugen. Till detta hör t.ex. elektriskt öppnande ytterväggsventiler. Den potentialfria kontakten kan användas flexibelt som brytare för olika apparater och anläggningar. På så sätt kan individuella önskemål från kunden uppfyllas.

Monteringsanvisning

Säkerhetsavstånd

1. Minimiavstånd 300 mm till vänster och höger om utskärningen i bänkskivan till en intillstående möbel eller en rumsvägg.
2. Minimiavstånd 50 mm bak från utskärningen i bänkskivan till bänkskivans bakkant (för Professional 3.0 spishällar PKC3, PKCB3 och PKCH3 gäller ett minimiavstånd på 70 mm när spishällen är inbyggd med 180° vridning).
3. Minimiavstånd 600 mm mellan bänkskiva och överskåp (650 mm vid gashällar).

Märkning av energiförbrukning

Förklaringar till märkningen av energiförbrukningen

Uppgifter på energidekalen

BORA Classic ångsug CKA2 som exempel

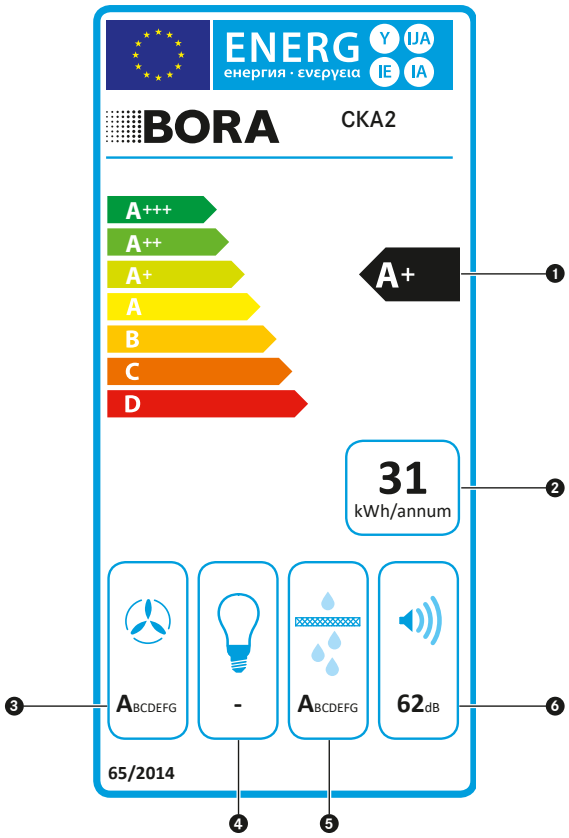

❶ **Energieffektivitetsklass** Energieffektivitetsindex beräknas på grundval av standardenergiförbrukningen och den årliga energiförbrukningen vid en genomsnittlig drifttid på 60 minuter/dag

❷ **Årlig energiförbrukning** Anges i kWh/a vid en antagen drifttid på 60 minuter per dag

❸ **Fluiddynamisk effektivitet** (maximal effektnivå inkl. powernivå) Uppgifter om flödestekniska egenskaper (tryck/volymflöde) med hänsyn till den elektriska effekten

❹ **Belysningseffektivitet** bortfaller

❺ **Fettavskiljningsgrad** (högsta effektnivå/normal användning) Fettavskiljningsgraden är förhållandet mellan fettpartiklar som fångas upp av fettfiltret och löstagbara komponenter, och de sammanlagda fettpartiklarna som sugs in av ångsugen.

❻ **Ljudnivå** (högsta effektnivå/normal användning) Ljudeffektnivån anges i dB(A), eftersom den är oberoende av rummet och avståndet. Uppgifter om ljudtrycksnivån i dB(A) är beroende av rummet och avståndet.

Endast apparater med utsug behöver märkas.

Funktionsmatris

för alla produktlinjer och alla apparater

Funktion	BORA Professional 3.0									
	PKA3	PKAS3 PKAS3AB	PKFI3	PKI3	PKIW3	PKC3	PKCB3	PKCH3	PKG3	PKT3
Automatisk ångsugskontroll	X	X								
Exakt temperaturdisplay										X
Exakt temperaturkontroll										X
Rengöringsfunktion										X
Inställbar varmhållningsfunktion			X	X	X	X	X	X	X	X
2-kretstillkoppling						X		X		
3-kretstillkoppling						X	X			
automatisk värmefunktion			X	X	X	X	X	X	X	
Automatisk fettfilteravkänning	X	X								
Automatisk återantändning									X	
Stekbordstillkoppling							X			
bro funksjon			X							X
Lätt att anpassa efter dina behov	X	X	X	X	X	X	X	X	X	X
Intuitiv och kontextberoende hantering										
barnsäkring			X	X	X	X	X	X	X	X
Timer	X	X	X	X	X	X	X	X	X	X
Pausfunktion			X	X	X	X	X	X	X	X
Effektnivå för ångsug	X	X								
Effektnivåer kokzon			X	X	X				X	X
Effektnivåer kokzon fram								X		
Rengöringslås										
Timer för kokzoner			X	X	X	X	X	X	X	X
Automatisk erkänna av gryter			X	X	X					
värmande funktion										
Demonstrationsläge	X	X	X	X	X	X	X	X	X	X
5 effektnivåer										
9 effektnivåer	X	X	X	X	X	X	X	X	X	X
automatisk bryggningsfunktion										
Reglage kokzonsindikator			X	X	X	X	X	X	X	X
Visning av effektnivå på reglaget	X	X	X	X	X	X	X	X	X	X
automatisk avstängning av fläkten	X	X								
Effekthantering										
display der visar restvärme			X	X	X	X	X	X	X	X
Skydd mot oavsiktlig felanvändning										
Serviceindikator för luftcirkulationsfilter	X	X								
Säkerhetsavstängning av kokzon			X	X	X	X	X	X	X	X
Överhettningsskydd för kokzon			X	X	X	X	X	X		X

	BORA Classic 2.0									BORA X Pure			BORA Pure			BORA Basic	
	CKA2 CKA2AB	CKFI	CKI	CKIW	CKCH	CKCB	CKG	CKT		PUXA	PUXU		PURA	PURU		BHA	BHU
	X									X	X		X	X			
								X									
								X									
								X									
		X	X	X	X	X	X	X		X	X						
					X	X											
		X	X	X	X	X	X			X	X		X	X		X	X
							X										
						X											
		X				X		X									
	X	X	X	X	X	X	X	X		X	X		X	X			
	X									X	X		X	X			
	X	X	X	X	X	X	X	X		X	X		X	X		X	X
	X	X	X	X	X	X	X	X		X	X		X	X		X	X
	X	X	X	X	X	X	X	X		X	X		X	X			
	X									X	X		X	X		X	X
		X	X	X			X	X		X	X		X	X			
					X											X	X
	X	X	X	X	X	X	X	X		X	X		X	X			
		X	X	X	X	X	X			X	X		X	X		X	X
		X	X	X						X	X		X	X			
													X	X		X	X
	X	X	X	X	X	X	X	X		X	X		X	X			
	X																
		X	X	X	X	X	X	X		X	X		X	X		X	X
										X	X						
	X									X	X		X	X		X	X
										X	X		X	X		X	X
		X	X	X	X	X	X	X		X	X		X	X		X	X
	X	X	X	X	X	X	X	X		X	X		X	X		X	X
	X										X			X			X
		X	X	X	X	X	X	X		X	X		X	X		X	X
		X	X	X	X	X		X		X	X		X	X		X	X

BORA-produkters egenskaper

Översikt och förklaring av olika begrepp

2 m lång integrerad anslutningskabel
BORA-uttagen är utrustade med en 2 m lång strömkabel för att säkerställa en enkel och snabb installation.

2-kretstillkoppling
En ytterligare, större stekbordsvärmekrets kan enkelt anslutas.

3-kretstillkoppling
En eller två ytterligare stekbordsvärmekretsar kan enkelt anslutas.

Anslutningsmöjlighet för elektriska köksapparater
BORA-uttagen kan placeras fritt på köksfronten och erbjuder möjlighet till direktanslutning av elektriska köksapparater, som exempelvis en stavmixer, till spishällen.

Automatisk ångsugskontroll
Ångsugens effektnivå justerar sig själv automatiskt, beroende på vad som tillagas vid en given tidpunkt. Du behöver inte längre ständigt ändra manuellt. Det ger dig möjlighet att istället koncentrera dig på matlagningen.

Automatisk återantändning
Gasbrännarna är utrustade med säkerhetstermoelement. Dessa termoelement övervakar brännarnas lågor när gastillförseln är påslagen. Skulle brännarens låga oavsiktligt slockna, ser termoelementet till att den automatiskt tänds igen. Fungerar inte återtändningen, avbryts gastillförseln automatiskt.

automatisk avstängning av fläkten
Ångsugen fortsätter att köra på en lägre nivå och stängs av automatiskt efter en bestämd tidsperiod.

automatisk bryggningsfunktion
Om man placerar ett tillräckligt stort kokkärl eller gryta på två efter varandra liggande kokzoner, kombineras dessa automatiskt till en stor kokzon. Manuell bryggning bortfaller.

Automatisk centrering
Inströmningsmunstycket centreras enkelt och utan låsning på den koniska styrningen.

Automatisk erkänna av gryter
Kokzonen känner automatiskt av kokkärlens storlek och styr effekten till det aktuella området. Kokzonen känner också av när det inte finns några kokkärl på hällen, alternativt om kokkärlen är olämpliga eller för små, och indikerar då detta.

Automatisk öppningsklaff
När ångsugssystemet är avstängt är det helt stängt. När ångsugen är aktiverad öppnas öppningsklaffen automatiskt. Den integrerade säkerhetssensorn förhindrar att något fastnar när klaffen stängs automatiskt.

automatisk värmefunktion
När den automatiska värmefunktionen är aktiverad fungerar kokzonen under en viss tid på full effekt och återställs sedan automatiskt till den kontinuerliga nivåinställningen.

barnsäkring
Barnsäkerhetslåset förhindrar att spishällen slås på oavsiktligt eller utan förälders medgivande.

bro funksjon
Tack vare bryggningsfunktionen kan två kokzoner enkelt kombineras till att utgöra en enda stor kokzon. Effektstyrningen för den kombinerade zonen regleras av ett kontrollelement.

Demonstrationsläge
Enheten kan ställas in på demonstrationsläge via inställningsmenyn. Detta läge innehåller alla driftsfunktioner, dock är spishällarnas värmefunktion inaktiverad.

Designat för enkel rengöring
Tack vare designen på Tepan-grillen i rostfritt stål och dess avrundade innerhörn kan grillområdet rengöras snabbt och enkelt utan att använda kemikalier.

direkta funktionsval
Alla huvudfunktioner kan väljas direkt via en touchpanel.

display der visar restvärme
Restvärmeindikatorn känner av om kokzonen fortfarande är varm efter att ha stängts av, och om det finns en risk för brännskador eller brand då värmekänsliga föremål placeras i zonen. Indikatorn släcks efter tillräcklig avkylningstid (temperatur < 60 °C).

DLC (Diamond-like-Carbon)-beläggning
Det rostfria stålets speciella ytbehandling ger, förutom den svarta färgen, även en hårdare yta som är motståndskraftig mot slitage och repor.

Effekthantering
Om den effekt som krävs inte kan tillhandahållas på installationsplatsen kan enhetens totala effekt reduceras via servicemenyn. Enheten reducerar automatiskt effekten till kokzonerna och reglerar den beroende på de totala effektinställningarna.

effektiv luktneutralisering
Frisk, luktneutral omgivningsluft i hela köket: Luftrengöringsboxarna och de integrerade filterlösningarna avlägsnar effektivt obehagliga lukter under cirkulationsdriften – och det under en lång tid.

Effektnivå för ångsug
När effektnivån är aktiverad kommer kokzonens maxeffekt vara tillgänglig under en förinställd tidsperiod.

Effektnivåindikering på spishällen
Alltid överblick över allt: Vald effektnivå resp. driftfunktion visas förutom på vridknappen även direkt på spishällen.

eget kanalsystem
BORA erbjuder ett egenutvecklat utsugskanalsystem. Fördelen: BORA Ecotube är alltid snabbt, enkelt och säkert monterad – oavsett var det används. Orsaken: Ett speciellt tätningskoncept. Helt utan omständlig limning.

Energibesparande fläkt med EC-teknik
De senaste motorerna med EC-teknik garanterar maximal energieffektivitet och tyst körning även vid full effekt.

Enhetlig håldiameter
Enkel, snabb montering med en uniform håldiameter på 50 mm för alla manöverreglage och universaluttag i BORA Professional.

Enkel beställning
Möjliggör snabb och enkel beställning av alla nödvändiga kanalkomponenter, däribland ljuddämpare från ångsugssystemet till kökssockeln.

Enkel installation
På så vis bibehålls den önskade temperaturen. Alla BORA:s ångsugssystem är designade för att kunna monteras enkelt, snabbt och felfritt.

Enkel montering
Spishällsramen fästs enkelt med omlöpande tejp.

Enkel rengöring
Alla delar som kommer i kontakt med matos kan enkelt tas bort via den lättåtkomliga luftinloppsöppningen och rengöras i diskmaskinen, där de upptar nästan inget utrymme alls.

eSwap
I luftcirkulationsläge neutraliseras lukterna med hjälp av ett effektivt aktivt kolfilter. För att underlätta byte av filter har vi sett till att filtren enkelt kan tas bort från luftinloppsöppningen utan att du behöver flytta på lådor eller sockelpaneler.

exakt elektronisk reglering
Det elektroniska gaskontrollsystemet sörjer med hjälp av styrdon på varje gasbrännare för en effektiv brännareffekt och exakt kontroll av lågorna med automatisk återtändning.

Exakt temperaturdisplay
Tepan-grillens aktuella temperatur visas ständigt och exakt.

Exakt temperaturkontroll
Den önskade yttemperaturen för Tepan-grillen i rostfritt stål ställs in på exakt antal grader i stället för på en specifik effektnivå. Efter att ha uppnått den önskade inställningen regleras temperaturen konstant i enlighet med förändringar i de yttre förhållandena (t.ex. när kallt kött placeras på grillen).

Extra stor ”4 24”-matlagningsyta
Reglage som inte är i vägen och kokzoner med perfekt storlek och placering innebär att två stora kastruller (upp till 24cm) enkelt kan placeras bakom varandra på spishällen.

Extra stora kokzoner med ytinduktion
De extra stora induktionskokzonerna har måtten 230 x 230mm eller 230 x 460mm när bryggningsfunktionen är aktiverad.

Extra stort stekbord
Den extra stora stekbordsvärmekretsen ligger mellan de båda kokzonerna och kan kopplas på efter behov, vilket möjliggör en jämn uppvärmning av en extra stor stekbordsyta (180 x 410mm).

Fettfilter i rostfritt stål
Jämfört med andra vanliga filtermaterial, t.ex. aluminium, kan fettfiltret i rostfritt stål diskas i diskmaskinen, utan att det påverkar varken stabilitet eller utseende (ingen gulaktig missfärgning).

Flerskiktsmaterial med speciell legering
Flerskiktsmaterial med speciell legering möjliggör en jämn temperaturfördelning till kanten och garanterar ett unikt matlagningsresultat.

Förenklad montering
Den avtagbara intagsstutsen möjliggör en okomplicerad, snabb installation vid låga sockelhöjder från 100 mm.

Fritt val av spishäll
Alla BORA:s ångsugssystem finns inte bara i form av induktionshällar, utan också som elektriska spishällar med konventionellt uppvärmningselement.

Full flexibilitet i utsugsledningen
Det omfattande sortimentet av BORA Ecotube-kanalelement möjliggör planmässig frihet och enkel implementering av utsugsledningen.

Grillyta i rostfritt stål med två kokzoner
Stor grillyta i rostfritt stål med separat styrbara kokzoner (fram/bak).

Högkvalitativt material
Ramarna av högkvalitativt borstat rostfritt stål omger spishällen tidlöst och elegant.

Hundraprocentig täthet utan ytterligare vidhäftning
Det speciellt utvecklade tätningskonceptet från BORA Ecotube eliminerar tidskrävande och besvärlig vidhäftning av kanalsystemet. Kanaldelarna sätts enkelt ihop efter applicering av tätningarna.

Inklusive nödvändiga Ecotube-tätningar
De speciella tätningar som levereras tillsammans med kanaldelarna Universal och Ecotube garanterar en snabb och enkel montering och gör att det omständliga, tidskrävande tätningsarbetet med klisterband blir överflödigt.

Installation i väggar med tunn tjocklek
Installeringsdimensionen på 165 mm möjliggör installation i väggar med tunn tjocklek.

Inställbar varmhållningsfunktion
3 varmhållningsnivåer med konstant temperaturkontroll vid 42, 74 eller 94 °C.

Integrerad barnsäkring
BORA-uttagen med integrerat beröringsskydd ger barnen större säkerhet mot elektriska stötar.

Integrerad motor
Ångsugen finns tillgänglig som kompaktsystem med integrerad fläkt och ljuddämpare.

Integrerad vattenavledning på utsidan
Kondensvatten, regnvatten och andra vätskor avleds direkt och effektivt på utsidan

Integrerat droppträg
Om du skulle råka spilla något under matlagningen, fångas vätskor eller mat snabbt upp av det integrerade uppsamlingskärlet.

Intelligent reglage
Den klassiska, beprövade styrningen via ett reglage på framsidan, har kompletterats med en digital touchdisplay. Via det centralt placerade reglaget har du åtkomst till alla spishällens och ångsugens moderna funktioner.

intuitiv manöverknapp
Kombinationen av en klassisk vridknapp och sensitiv yta med skarp LED-display garanterar en perfekt manövrering. Alla funktioner aktiveras enkelt, bekvämt & intuitivt medelst vridning av knapp eller beröring av den centrala touch-ytan.

intuitiv sControl manövrering
Tack vare det vertikala skjutreglaget styr du enkelt spishällen genom att trycka lätt, alternativt svepa med fingret uppåt eller nedåt. Alla viktiga funktioner kan aktiveras med bara ett tryck.

intuitiv sControl+ manövrering
Den unika touchpanelen är mer användarvänlig än någonsin: den fungerar intuitivt genom att du sveper med ett finger upp eller ner, alternativt trycker med fingertoppen. Alla viktiga funktioner kan aktiveras med bara ett tryck.

Kan förkortas individuellt
Ecotube-kanaldelarna kan kortas av till önskad längd och erbjuder på så vis maximal flexibilitet under installationen.

Kastrullstativet kan rengöras i diskmaskinen
Gjutjärnsgallerna kan enkelt tas av och rengöras i diskmaskin.

Kombination av aktivkolfilterpatroner med finfilter uppströms
Genom förseparering av små partiklar i finfiltret, och den generöst dimensionerade speciella fyllningen med aktivkol i filterpatronerna nedströms, säkerställs en lång livslängd vid högsta luktfiltereffektivitet.

Kompakt design
Tack vare de kompakta måtten och ett spishällsdjup på 515mm är systemet lämpligt för alla köksenheter av standardmått (60cm från framkanten).

Kompakt geometri
Genom den kompakta spiralgeometrin och den låga höjden passar fläkten i nästan varje kök.

Komplett BORA-system
BORA erbjuder ett komplett system med perfekt samordnade komponenter från en enda källa (ångsug, spishäll, motorer, filter, ledningar och ytterväggsventil).

Lägre ansträngning vid montering
Enkel installation i murverk genom standard-kärnborrning med en diameter på 180 mm.

Lågt tryckmotstånd under drift
Den helt öppna fläktöppningen och den flödesoptimerade designen säkerställer minimal tryckförlust och maximal ångsugseffekt.

Lätt att anpassa efter dina behov
Inställningsmenyn gör det möjligt att när som helst justera grundläggande inställningar.

BORA-produkters egenskaper

Översikt och förklaring av olika begrepp

Livslängd ca 200 h/1 år
Ger användaren hundraprocentig frisk luft vid matlagning vid efterlevnad av filterbytesintervaller.

Livslängd ca 400 h/2 år
Ger användaren hundraprocentig frisk luft vid matlagning vid efterlevnad av filterbytesintervaller.

Livslängd ca 600 h/3 år
Ger användaren hundraprocentig frisk luft vid matlagning vid efterlevnad av filterbytesintervaller.

Ljud- och vibrationsfrikoppling
Gummerade fötter frikopplar sockelmotorn från marken, vilket minimerar ljud och vibrationer och säkerställer tyst drift.

Ljuddämpare och sockelmotor integrerade
Innehåller alla komponenter från ångsug till sockelmotor.

Många inbyggnadsmöjligheter
För enklare montering kan många olika monteringsmöjligheter inkluderas.

matchande tillbehör
Oavsett om det gäller eluttag, wokpanna eller spishällsram – det omfattande sortimentet är i funktion och design perfekt anpassat till ångsugssystemet.

Materialklass B1
BORA Ecotube uppfyller de högsta säkerhetsstandarderna.

Maximal energieffektivitet
Genom att använda de senaste fläktarna och EC-motortekniken kan vi erbjuda den högsta energieffektivitetsklassen A++.

Maximalt förvaringsutrymme
Tack vare enhetens grunda installationshöjd (som passar med de standardmått som erbjuds av alla nuvarande köksproducenter) och att motorerna är inbyggda i sockeln, finns det maximalt med utrymme för lådor i underskåpet.

Minimal volym
Alltid mycket tystgående, även vid full effekt. Det beror på det optimala luftflödet och användningen av en extremt tyst motor i sockelområdet. Inget oväsen som stör matlagningen och/eller umgänget.

Minimalistisk design
Spishällen och ångsugen är idealiska för planmonterad installation: den strömlinjeformade designen smälter perfekt in med övrig modern köksinredning. I standbyläge är touchpanelen så gott som osynlig och i drift syns bara den diskreta, intelligenta belysningen.

Minskad risk för sprickor och andra skador
Jämfört med andra spishällar har wok-induktionshällen en extra stark glaskeramisk yta, vilket minskar risken för sprickor.

Modulärt system
Ångsugssystemet kan kombineras fritt med upp till 8 olika spishällar, allt från induktion till gas eller Tepan. Det är också möjligt att välja flera kombinationer, t.ex. 3 spishällar och 2 ångsugar.

Möjliggör enkla riktningsjusteringar
15°-bågen är den ideala komponenten om det behövs små riktningsjusteringar vid installation av kanalsystemet.

Muffutformning som kan kortas av
Ytterväggsventilens muffutformning kan förkortas med 20 mm och underlättar anslutningen av BORA Ecotube-rundkanalerna.

Nedsänkta gasbrännare
Unik gasspishällsdesign med nersänkta brännare ger en optimal drift med en ångsug.

Optimal ångsugseffekt vid lägsta ljudtrycksnivå
Genom flödesoptimering och upp till en tjugoprocentig lägre tryckförlust jämfört med konventionella utsugskanalsystem optimeras systemets ångsugseffekt och ljudtrycksnivå. Även längre, mer komplicerade utsugsvägar kan på så vis realiseras utan installation av en extra fläkt.

Optimerat öppningstryck
Genom fläktöppningens optimerade öppningstryck undviks ackumulering av utsugsluft under alla driftsförhållanden, vilket säkerställer en problemfri drift.

Pausfunktion
Med hjälp av pausfunktionen kan alla kokzoner snabbt och enkelt inaktiveras tillfälligt. När funktionen stängs av återgår enheten till de tidigare inställningarna.

Polerade innerväggar och ovalt tvärsnitt
Polerade innerväggar och ett flödesoptimerat ovalt tvärsnitt säkerställer minimal tryckförlust och maximal ångsugseffekt.

Premium Design
Här möter banbrytande formspråk på högsta anspråk när det gäller material och teknik. Designhöjdpunkter är ångsugen och den enkelt designade vridknappen av rostfritt stål med sin svarta glasfront och den klara, vita LED-displayn är riktiga designhöjdpunkter.

Rengöringsfunktion
Rengöringsfunktionen reglerar Tepan-grillen i rostfritt stål till en temperatur på 70 °C, vilket är optimalt för rengöring.

Rengöringslås
Efter aktiveringen låses reglagen i 10 sekunder, så att ytan ska kunna rengöras. Du kan se nedräkningen av återstående tid i timerfönstret. Alla enhetens inställningar förblir oförändrade under tiden.

Rensskydd
Det medföljande rensskyddet skyddar ytterväggsventilen mot väder, smuts och skada under installationen, och kan enkelt avlägsnas efter fasadens slutförande.

Rent mekaniskt funktionssätt
Det enkla, problemfria, rent mekaniska driftsättet gör extra kabeldragning och strömförsörjning till ytterväggsventilen överflödig.

Säkerhetsrelevant komponent
Med ingreppsskyddet ger BORA heltäckande säkerhet för slutkunden om man monterar en ytterväggsventil i omedelbar närhet (kanaldistans <=900 mm) av en ventilmotor.

Semi-planmontering
Inpassningsramen möjliggör i stort sett en ytmonterad installation i bänkskivor i alla material.

Skydd för glaskeramik
Används som infattning på BORA Pure och Basic spishäll vid montering och skyddar spishällskanterna mot lateral påverkan t.ex. av kokkärl och stekpannor.

Slagregnstät
Även vid direkt slagregn kan ingen fukt penetrera byggnaden från utsidan.

Snabb driftsättning
Inströmningsmunstycket kan stanna kvar i ångsugen när den tas i drift.

snabb uppvärmning
Tack vare användningen av det senaste heltäckande micanitvärmeelementet och högvärmeeffekt minskar uppvärmningstiden avsevärt och värmen fördelas jämnare över hela grillområdet.

Speciellt för installation i golvet
Plattkanalen har specialutvecklats för installation i golvet och ger extra stabilitet mot tryck och stötar.

Stekbordstillkoppling
En platt stekbordsvärmekrets kan enkelt anslutas.

stor ångsugsöppning
Den stora ångsugsöppningen innebär enkel åtkomst vid rengöring.

Stort översvämningstråg
Den stora uppsamlingsbehållaren som sitter under enheten kan fyllas med upp till 2 liter vätska utan risk för att enhetens skadas. Uppsamlingsbehållaren kan enkelt tas bort, även av någon som inte är yrkeskunnig.

Styrning via reglage
Effekten styrs enkelt och intuitivt genom att du vrider på reglaget.

supersnabb förvällning
Hyper-kokzonen har ett uppvärmningselement som ger upp till 50 % mer effekt.

Timer
Korttidstimern utlöser en visuell och akustisk signal efter att den tid som användaren ställt in har löpt ut.

Timer för kokzoner
Den automatiska avstängningen ser till att den valda kokzonen stängs av efter en förinställd tidsperiod.

Utmärkt isoleringsvärde
Genom trekammarprincipen med isolerade fläktöppningar minskar värmeförlusterna till ett minimum. Ytterväggsventilen är sålunda perfekt för installation i passiv- och lågenergihus.

UV-beständiga material
Tack vare materialens UV-beständighet bibehålls den högvärdiga optiken över många år.

Variabla möjligheter för installation
Kan anpassas till nästan vilken köksdesign som helst, med liggande montering i sockelområdet, i golvet eller hängande från källartaket.

Ytmontering med spishällsram
Tack vare ett separat utbud av tillbehör kan en omgivande spishällsram läggas till den klassiska ytmonteringen.

Ytterligare fläktmodul
Kan installeras som en ytterligare fläktmodul i alla system med ett Home-Out-gränssnitt för att realisera komplicerade, långa utsugsvägar.

Förteckning över förkortningar

Ø	Diameter
≤	Mindre eller lika med
≥	Större eller lika med
%	Procent
°C	Grad Celsius
a	År
A	Ampere
cm	Centimeter
dB	Decibel
h	Timme
Hz	Hertz
kg	Kilo
kW	Kilowatt
kWh/a	Kilowattimme per år
L	Fas
L´	Faskoppling
m	Meter
mA	Milliampere
mbar	Millibar
max.	Maximal
min.	Minimal
mm	Millimeter
m^3/h	Kubikmeter per timme
N	Neutralledare
Pa	Pascal
PE	Skyddsledare
R	Radie
s	Sekund
U-Wert	Värmegenomgångskoefficient
V	Volt
W	Watt
$W/(m^2K)$	Watt per kvadratmeter och Kelvin

Version 01 | 2021

D

BORA Lüftungstechnik GmbH
Rosenheimer Straße 33
D-83064 Raubling, Germany
T +49 (0) 80 35 98 40 - 0
F +49 (0) 80 35 98 40 - 3 00
info@bora.com

A

BORA Vertriebs GmbH & Co KG
Innstraße 1
A-6342 Niederndorf, Austria
T +43 (0) 53 73 6 22 50 - 0
F +43 (0) 53 73 6 22 50 - 90
mail@bora.com

INT

BORA Holding GmbH
Innstraße 1
A-6342 Niederndorf, Austria
T +43 (0) 53 73 6 22 50 - 0
F +43 (0) 53 73 6 22 50 - 90
mail@bora.com

För närmare information står alltid din BORA distributionspartner gärna till förfogande på **www.bora.com/service/kontakt/**
Misstag och tekniska ändringar förbehålles.

www.bora.com

WBULF10-007